NORA CATENELLA 55

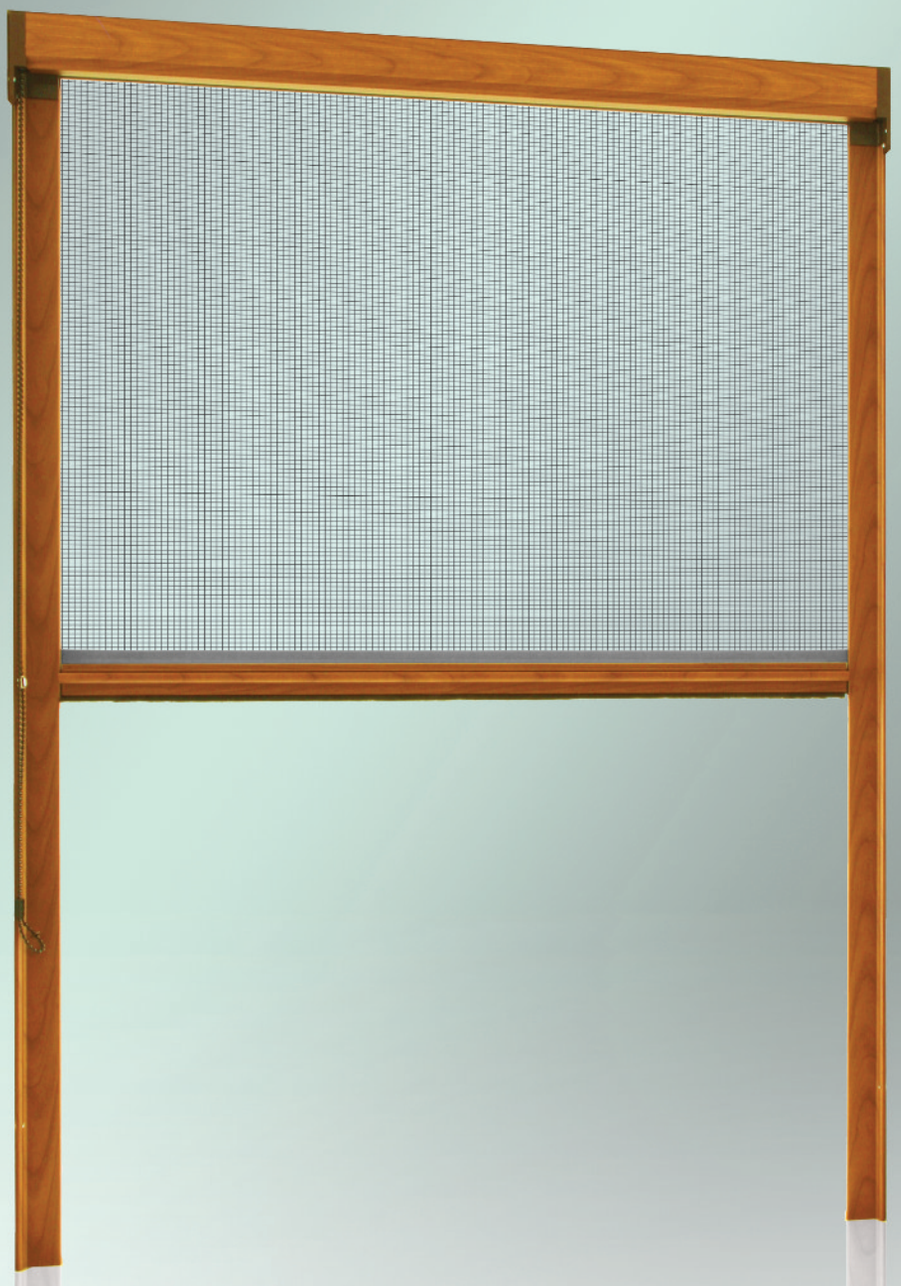

DETTAGLI TECNICI

TIPO	
DIMENSIONI (in mm.)	

NORA CATENELLA 55

Montaggio su spalletta a muro. Doppio comando esterno. Avvolgimento con comando a catena.

Indicata per finestre e porte finestre. Di facile installazione e semplice funzionamento.

Il cassonetto in alluminio è dotato di un particolare spazzolino che pulisce il telo durante lo scorrimento ed impedisce l'intrusione di insetti, blattoidei e lucertole.

Con rete in fibra di vetro rivestita in PVC elettro-saldata ai bordi con bottoncino antivento che ne impedisce la fuori uscita dalle guide fisse.

Funzionamento a catenella mono o doppio comando che consente il bloccaggio dell'apertura nella posizione desiderata.

Su richiesta, disponibile con rete a strisce bianca o nera con tessuto oscurante.

NB: All'ordine specificare, sulle porte, mono o doppio comando; in caso contrario verrà fornita con doppio comando.

Le dimensioni dovranno essere trasmesse in millimentri specificando se si tratta di misure finite o luce.

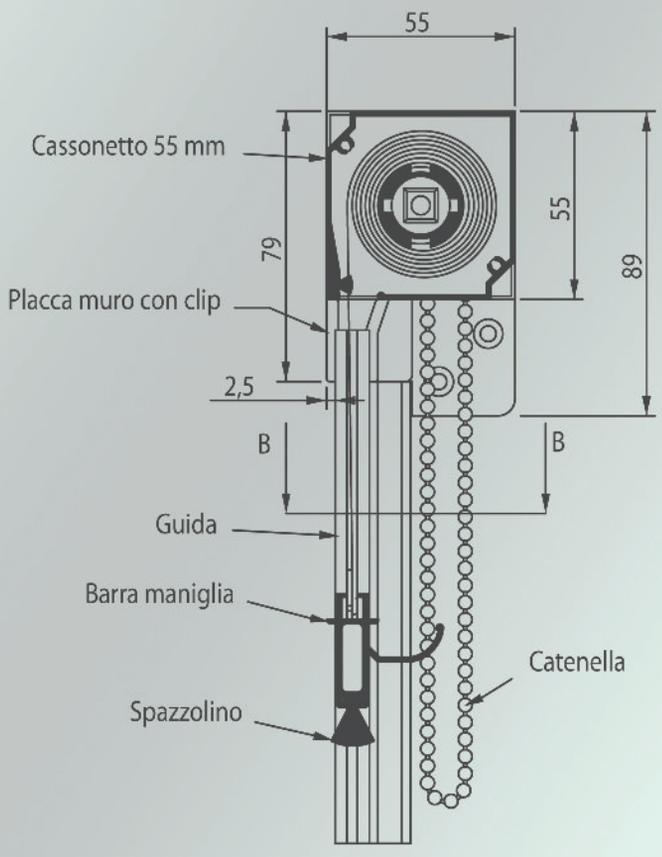

SEZIONE A-A

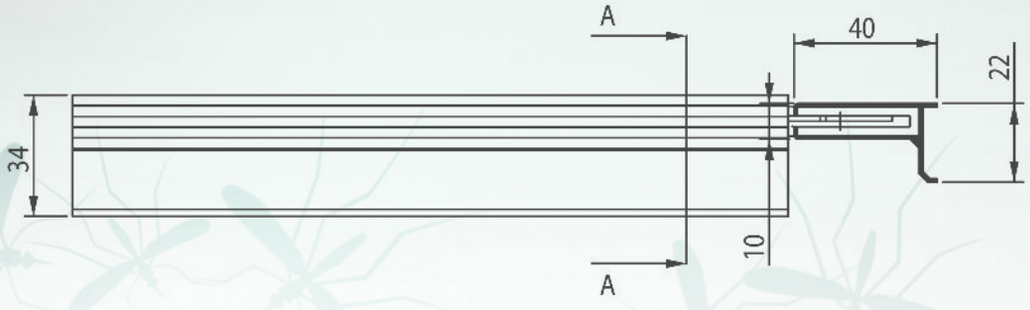

SEZIONE B-B

Catenella 55
(l x h)
min. 300 x 500
max. 1750 x 2200

Misura finita: la zanzariera verrà fornita con le misure ordinate

Misura luce: la zanzariera verrà fornita 3 mm in meno sul cassonetto

Cassonetto da 55 mm