CATALOGUE GENERAL

FOODSERVICE & RETAIL • VENDING • MOBILE

Zumex®
LIFE ESSENCE

Ce que vous avez dans les mains peut vous sembler n'être qu'un catalogue de presse-agrumes mais c'est en réalité un catalogue de saveurs, de vitalité, de sourires et d'expériences agréables qui vous sont offerts par ces machines. Car, en définitive, toute la technologie, l'expérience et le travail de conception de Zumex poursuivent par essence cet objectif; la satisfaction optimale de vos clients et la vôtre. C'est ce que nous appelons "Life Essence".

C'est la première génération de presse-agrumes dotée de la technologie antibactérienne ASP, laquelle avec notre système de pressage unique original et breveté par Zumex, Original System, garantit une meilleure qualité et une hygiène accrue du jus.

Ici, vous ne trouverez pas seulement toutes les options, gammes et accessoires propres à s'adapter à n'importe quel besoin. Vous trouverez également le design, l'harmonie, la beauté et le soin dans les détails qui font de nos équipements la solution la plus attractive et la plus polyvalente pour les besoins de votre affaire.

Original System®

ASP®

AntibacterialSilverPolymer

Zümex LIFE ESSENCE | MINEX

Avec son design, sa taille et ses douze couleurs, elle s'adapte parfaitement à n'importe quel environnement. Elle est la solution idéale pour les petits bars et les cafétérias qui misent sur la distinction.

Minex offre des prestations maximales dans un espace minimal de manière élégante et intégrée. En 5 secondes seulement, vous savourerez le meilleur jus.

Grey

Orange

Green

White

Graphite Metallic

Silver Metallic

Bronze Metallic

Light Blue

Light Green

Ruby Red

Black

Blue

CARACTERISTIQUES PRINCIPALES

- **Taille réduite.**
- **Fonctionnement simple "Push Button".**
- **Affichage et compteur total d'oranges.**
- **2 façons de servir le jus:**
  - **Robinet Self Service anti-goutte pour servir dans un verre.**
  - **Carafe intégrée.**
- **Bac à déchets intégré.**
- **Inclut le système antibactérien ASP.**
- **Facile à démonter.**
- **Douze couleurs, y compris 3 teintes métallisées.**
- **Pour consommation modérée.**

modérée moyenne élevée

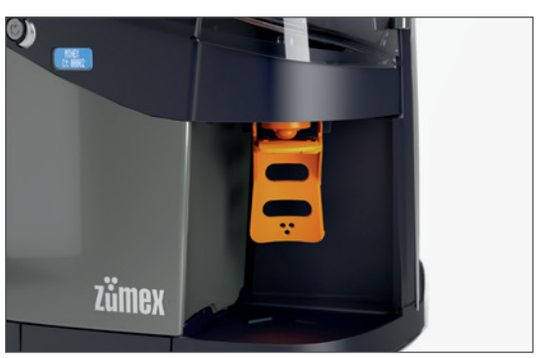

CARACTERISTIQUES TECHNIQUES

Fruits par minute: **13 oranges/min**
Capacité alimenteur: **6/7 oranges**
Diamètre fruit: **65 - 78 mm**
Dimensions: **72 x 36.5 x 36 cm / 28" x 14.3" x 14"**
Poids net: **19 kg / 47 lb**
Puissance: **0.06 HP**
Consommation : **0.044 kW / 0.45 amp.**
Tension d'alim. : **Multi-tension 230-240 V / 50-60 Hz | 115 V / 60 Hz**
Protection anti-humidité: **IPX0**
Sécurité: **3 détecteurs et protections électroniques**
Capacité de la carafe: **750 ml**

ACCESSOIRES

Color Kit Minex:
Personnalisez votre Minex. Faites-le avec le kit très pratique pour changer sa couleur et l'adapter à l'environnement que vous désirez.

ESSENTIAL PRO

zumex LIFE ESSENCE

Essentiel dans n'importe quel bar ou cafétéria avec une demande moyenne où l'important réside dans la simplicité du fonctionnement. Grâce à son affichage digital intuitif vous pouvez configurer le mode d'utilisation pour l'adapter à votre style de travail et offrir le meilleur jus.

Essential Pro Silver

Essential Pro Orange

Essential Pro Graphite

CARACTERISTIQUES TECHNIQUES

Fruits par minute:	**22 oranges/min**
Capacité alimenteur:	**4/5 oranges**
Diamètre fruit:	**65 - 81 mm**
Dimensions:	**75 x 47 x 50 cm / 29" x 18" x 20"**
Poids net:	**45 kg / 99 lb**
Puissance:	**0.43 HP**
Consommation:	**0.28 kW / 2.7 amp.**
Tension d'alim. :	**230-240 V / 50-60 Hz | 115 V / 60 Hz**
Protection anti-humidité:	**IPX4**
Sécurité:	**Double détecteur magnétique de sécurité et anti-blocage du moteur**

CARACTERISTIQUES PRINCIPALES

- **Très fonctionnel et simple à utiliser.**
- **Affichage digital intuitif "Touch Control".**
- **Compteur nombre total et partiel de fruits pressés.**
- **Configuration de la langue (23 langues).**
- **2 Modes de fonctionnement:**
  - **Mode Self-service:** en appuyant sur le robinet, la machine presse en un instant un verre ou une carafe de jus.
  - **Mode Autostart:** le presse-agrumes commencera automatiquement le pressage à l'introduction des agrumes.
- **Robinet Self Service anti-goutte** avec blocage pour une utilisation en mode continu.
- **Bacs à déchets intégrés.**
- **Inclut le système antibactérien ASP.**
- **Trois couleurs disponibles, y compris deux teintes métallisées.**
- **Pour consommation modérée/moyenne.**

modérée moyenne élevée

ACCESSORIES

Kit de pressage D65:
Indiqué pour le pressage de fruits de petit calibre, en particulier les petites oranges, mandarines et citrons verts. Diamètres inférieurs à 65 mm et jusqu'à 45 mm. Facilité de pose et de démontage.

Système de coupe dynamique DCS:
Seulement indiqué pour le pressage des agrumes mous ou très mûrs. La lame monte pour anticiper la coupe. Facilité de pose et de démontage.

Kit de surélévation:
Ensemble très pratique de pieds pour maintenir la machine en position haute et ainsi faciliter le nettoyage du comptoir.

Kit adaptation comptoir:
Permet d'associer la machine au comptoir et d'améliorer la gestion des déchets avec une solution intégrée.

VERSATILE PRO

Il est indispensable dans les endroits faisant face à une demande de jus élevée. Son alimenteur est intégré et permet à la machine d'être complètement autonome et plus efficace. Grâce à un affichage digital intuitif, vous pouvez configurer le mode d'utilisation afin de l'adapter à votre style de travail.

Versatile Pro Silver

Versatile Pro Orange

Versatile Pro Graphite

CARACTERISTIQUES PRINCIPALES

- **Fonctionnel et simple à utiliser.**
- **Alimenteur intégré de grande capacité.**
- **Affichage digital intuitif "Touch Control".**
- **Compteur nombre total et partiel de fruits pressés.**
- **Configuration de la langue (23 langues).**
- **2 Modes de fonctionnement:**
  - **Mode Self-service:** en appuyant sur le robinet, la machine presse en un instant directement dans un verre ou une carafe.
  - **Mode Professionnel:** Permet un pressage en programmant le nombre exact de fruits sans avoir besoin d'appuyer sur le robinet. A cet effet, le robinet doit être mis en position de service continu.
- **Robinet Self-Service anti-goutte** avec blocage pour utilisation en mode continu.
- **Bacs à déchets intégrés.**
- **Inclut le système antibactérien ASP.**
- **Trois couleurs disponibles, y compris deux teintes métallisées.**
- **Pour consommation moyenne.**

modérée moyenne élevée

CARACTERISTIQUES TECHNIQUES

Fruits par minute: **22 oranges/min**
Capacité alimenteur: **10 kg / 22 lb**
Diamètre fruit: **65 - 81 mm**
Dimensions: **85 x 47 x 55 cm / 33" x 18" x 21" (avec socle 165 x 47.5 x 55 cm / 65" x 19" x 21")**
Poids net: **54 kg / 119 lb (avec socle 87 Kg / 192 lb)**
Puissance: **0.43 HP**
Consommation: **0.28 kW / 2.7 amp.**
Tension d'alim. : **230-240 V / 50-60 Hz | 115 V / 60 Hz**
Protection anti-humidité: **IPX4**
Sécurité: **Double détecteur magnétique de sécurité et anti-blocage du moteur**

ACCESSOIRES

Kit de pressage D65:
Indiqué pour le pressage de fruits de petit calibre, en particulier les petites oranges, mandarines et citrons verts. Diamètres inférieurs à 65 mm et jusqu'à 45 mm. Facilité de pose et de démontage.

Système de coupe dynamique DCS:
Seulement indiqué pour le pressage des agrumes mous ou très mûrs. La lame monte pour anticiper la coupe. Facilité de pose et de démontage

Kit de surélévation:
très pratique de pieds pour maintenir la machine en position haute et ainsi faciliter le nettoyage du comptoir.

Kit adaptation comptoir:
Permet d'associer la machine au comptoir et d'améliorer la gestion des déchets avec une solution intégrée.

Socle:
Avec son design attractif et ses matériaux légers, cet accessoire accroît les possibilités de votre équipement. Ensemble transportable qui permet en outre d'augmenter le volume de recueil de déchets et de faciliter leur évacuation au moyen d'un chariot très pratique.

VERSATILE PRO PODIUM

Zumex LIFE ESSENCE

*Inclut chariot à roulettes

Nous augmentons les possibilités de la machine Versatile en ajoutant un socle qui permet d'augmenter le volume de recueil de déchets et de faciliter leur évacuation au moyen d'un chariot très pratique.

Versatile Pro Podium Silver

Versatile Pro Podium Orange

Versatile Pro Podium Graphite

CARACTERISTIQUES PRINCIPALES

- **Autonomie complète et fonctionnalité maximale.**
- **Alimenteur intégré à grande capacité.**
- **Indiqué dans des environnements du type self-service et supermarchés.**
- **Socle aux lignes soignées, résistant et très léger. Inclut un chariot intégré pour les déchets.**
- **Affichage digital intuitif "Touch Control".**
- **Compteur nombre total et partiel de fruits pressés.**
- **Configuration de la langue (23 langues).**
- **2 Modes de fonctionnement:**
  - **Mode Self-service:** en appuyant sur le robinet, la machine presse en un instant directement dans un verre ou une carafe.
  - **Mode Professionnel:** Permet un pressage en programmant le nombre exact de fruits sans avoir besoin d'appuyer sur le robinet. A cet effet, le robinet doit être mis en position de service continu.
- **Robinet Self-Service anti-goutte** avec blocage pour utilisation en mode continu.
- **Bacs à déchets intégrés.**
- **Inclut le système antibactérien ASP.**
- **Trois couleurs disponibles, y compris deux teintes métallisées.**
- **Pour consommation moyenne/élevée.**

modérée moyenne élevée

CARACTERISTIQUES TECHNIQUES

Fruits par minute:	**22 oranges/min**
Capacité alimenteur:	**10 kg / 22 lb**
Diamètre fruit:	**65 - 81 mm**
Dimensions:	**165 x 47.5 x 55 cm / 65" x 19" x 21"**
Poids net:	**87 Kg / 192 lb**
Puissance:	**0.43 HP**
Consommation:	**0.28 kW / 2.7 amp.**
Tension d'alim. :	**230-240 V / 50-60 Hz | 115 V / 60 Hz**
Protection anti-humidité:	**IPX4**
Sécurité:	**Double détecteur magnétique de sécurité et anti-blocage du moteur**

ACCESSOIRES

Kit de pressage D65:
Indiqué pour le pressage de fruits de petit calibre, en particulier les petites oranges, mandarines et citrons verts. Diamètres inférieurs à 65 mm et jusqu'à 45 mm. Facilité de pose et de démontage.

Système de coupe dynamique DCS:
Seulement indiqué pour le pressage des agrumes mous ou très mûrs. La lame monte pour anticiper la coupe. Facilité de pose et de démontage.

Kit bouteilles/verres:
Idéal dans des environnements du type self-service où l'on a besoin de distribuer des bouteilles ou des verres. Inclut trois plateaux (avec 4 hauteurs disponibles). Son installation est intégrée dans le socle et permet le transport de l'ensemble très facilement.

Zumex Pack:
Famille de bouteilles spécifiquement conçue pour la mise en bouteille et la vente de jus fraîchement pressé. 6 formats différents; 1,5 l, 1 l, 75 cl, 50 cl 33 cl y 25 cl. Entièrement personnalisable.

Zumex LIFE ESSENCE | SPEED

La série Speed englobe les machines les plus puissantes et les plus rapides de Zumex. Ses 5 modèles sont spécialement conçus pour les lieux faisant face à d'importantes productions tels que les supermarchés, magasins de proximité, buffets, self-services, grands restaurants et collectivités. C'est une machine robuste, aux lignes classiques, idéale pour répondre à de fortes demandes

CARACTERISTIQUES PRINCIPALES

- **Une version pour chaque besoin:**
  - **SPEED:**
    Il s'agit du modèle de base, indiqué dans les bars faisant face à une demande élevée. Egalement disponible en version digitale permettant de programmer le nombre exact d'oranges à presser et inclut également un compteur d'oranges.
  - **SPEED SELF-SERVICE:**
    Particulièrement indiqué dans les endroits où le consommateur utilise directement la machine; buffets d'hôtels, aires de service, etc. Grâce à son robinet Self-Service, le système de pressage s'active automatiquement.
  - **SPEED SELF-SERVICE PODIUM:**
    Tous les avantages du modèle Self-Service mais avec plus de fonctionnalités. Son socle en acier inoxydable permet la mobilité de l'ensemble. Il comporte un bac à déchets à l'intérieur pour augmenter sa capacité et son autonomie. Ce modèle est l'appareil recommandé dans les supermarchés, magasins de proximité, aires de service ou tout type de grandes surfaces.
  - **SPEED TANK PODIUM:**
    Equipé d'un réservoir transparent de 5 litres pour recueillir le jus fraîchement pressé. Disponible en version standard et version digitale. La version digitale permet de programmer le nombre d'oranges à presser et inclut un compteur d'oranges. Il comporte un bac à déchets à l'intérieur pour augmenter sa capacité et son autonomie.
  - **SPEED COOLER PODIUM:**
    La meilleure solution pour offrir à vos clients un jus fraîchement pressé réfrigéré. Unité de refroidissement réglable en température avec réservoir de 7 litres et détecteur de niveau. Inclut un socle en acier inoxydable avec roulettes et un bac à déchets de grande capacité.
- **Inclut le système antibactérien ASP.**
- **Pour consommation élevée.**

modérée moyenne élevée

[Voir les différents modèles Speed en fonction de l'utilisation.]

Zumex Speed Self-Service Podium

SPEED

CARACTERISTIQUES TECHNIQUES

SPEED / SPEED DIGITAL

Fruits par minute: **32 oranges/min**
Capacité alimenteur: **15 kg / 33 lb**
Diamètre fruit: **65 - 81 mm**
Dimensions: **99 cm x 64 cm x 62 cm / 39" x 25" x 24"**
Poids net: **60 kg / 132 lb**
Puissance: **0.43 HP**
Consommation: **0.28 kW / 2.7 amp.**
Tension d'alim. : **230 - 240 V / 50 - 60 Hz | 115 V / 60 Hz**
Protection anti-humidité: **IPX4**
Sécurité: **Double détecteur magnétique de sécurité et anti-blocage du moteur**

SPEED SELF-SERVICE / SPEED SELF-SERVICE PODIUM

Fruits par minute: **38 oranges/min**
Capacité alimenteur: **15 kg / 33 lb**
Diamètre fruit: **65 - 81 mm**
Dimensions: **104 x 70 x 64 cm / 40" x 27" x 25" (avec socle 176 x 72 x 68 cm / 69" x 28" x 26")**
Poids net: **62 Kg / 137 lb (avec socle: 104 Kg / 229 lb)**
Puissance: **0.43 HP**
Consommation: **0.28 kW / 2.7 amp.**
Tension d'alim. : **230 - 240 V / 50 - 60 Hz | 115 V / 60 Hz**
Protection anti-humidité: **IPX4**
Sécurité: **Double détecteur magnétique de sécurité et anti-blocage du moteur**

SPEED TANK PODIUM / SPEED TANK PODIUM DIGITAL

Fruits par minute: **38 oranges/min**
Capacité alimenteur: **15 kg / 33 lb**
Diamètre fruit: **65 - 81 mm**
Dimensions: **176 x 68 x 72 cm / 69" x 23" x 28"**
Poids net: **101 kg / 223 lb**
Puissance: **0.43 HP**
Consommation: **0.28 kW / 2.7 amp.**
Tension d'alim. : **230 - 240 V / 50 - 60 Hz | 115 V / 60 Hz**
Protection anti-humidité: **IPX4**
Sécurité: **Double détecteur magnétique de sécurité et anti-blocage du moteur**

SPEED COOLER PODIUM

Fruits par minute: **38 oranges/min**
Capacité alimenteur: **15 kg / 33 lb**
Diamètre fruit: **65 - 81 mm**
Dimensions: **185 x 68 x 74 cm / 73" x 27" x 29"**
Poids net: **115 kg / 254 lb**
Puissance: **0.43 HP**
Consommation: **0.28 kW / 2.7 amp.**
Tension d'alim. : **230 - 240 V / 50 - 60 Hz | 115 V / 60 Hz**
Protection anti-humidité: **IPX4**
Sécurité: **Double détecteur magnétique de sécurité et anti-blocage du moteur**

Speed/ Speed Digital

Speed Self-Service

Speed Self-Service Podium

Speed Tank Podium/ Speed Tank Digital Podium

Speed Cooler Podium

ACCESSOIRES

Kit de pressage D65:
Indiqué pour le pressage de fruits de petit calibre, en particulier les petites oranges, mandarines et citrons verts. Diamètres inférieurs à 65 mm et jusqu'à 45 mm. Facilité de pose et de démontage.

Système de coupe dynamique DCS:
Seulement indiqué pour le pressage des agrumes mous ou très mûrs. La lame monte pour anticiper la coupe. Facilité de pose et de démontage

Zumex Display:
Meubles pratiques en acier inoxydable pour poser les bouteilles de jus fraîchement pressé dans la glace. Disponible dans deux tailles.

Kit bouteilles/verres (*):
Idéal dans des environnements du type self-service où l'on a besoin de distribuer des bouteilles ou des verres. Inclut trois plateaux (avec 4 hauteurs disponibles). Son installation est intégrée dans le socle et permet le transport de l'ensemble très facilement.

Zumex Pack:
Famille de bouteilles spécifiquement conçue pour la mise en bouteille et la vente de jus fraîchement pressé. 6 formats différents; 1,5 l, 1 l, 75 cl, 50 cl 33 cl y 25 cl. Entièrement personnalisable.

Kit rampe à plateaux self-service(*):
frontal qui est fixé au socle pour intégrer la machine dans la ligne de self-service.

Kit adaptation comptoir (**):
Permet d'associer la machine au comptoir et d'améliorer la gestion des déchets en augmentant l'autonomie de l'équipement.

(*) Seulement modèles avec socle.
(**) Seulement modèles sans socle.

PACK

La nouvelle famille de bouteilles Zumex est le complément parfait pour accroître les possibilités de votre commerce. Associées à nos équipements de pressage, les bouteilles Zumex permettent de mettre en bouteille des boissons fraîches pour leur commercialisation, tout particulièrement le jus d'orange fraîchement pressé.

Faites de votre jus le meilleur du marché.

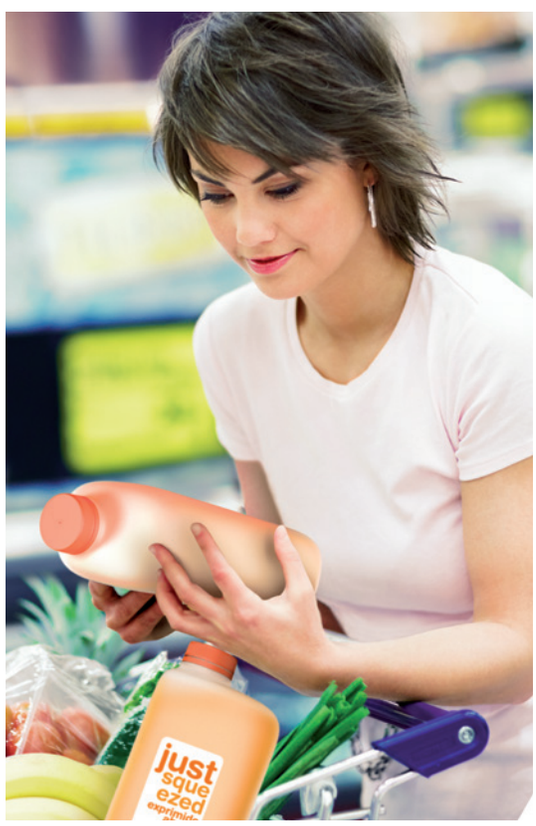

CARACTERISTIQUES PRINCIPALES

- **100% HDPE |**
- **Design ergonomique et marquant sa différence.**
- **Finition translucide pour conserver les propriétés organoleptiques des jus de fruit.**
- **La bouteille est fournie avec bouchon pré-fileté et prête à l'emploi.**
- **Inclut anneau de sécurité.**
- **Personnalisable avec 3 types d'étiquette et 7 couleurs de bouchon.**

CARACTERISTIQUES TECHNIQUES

Formats: **1,5 l, 1 l, 75 cl, 50 cl, 33 cl, 25 cl.**

Bouchon : **pré-fileté et avec anneau de sécurité.**

Type d'étiquette: **sans étiquette, étiquette en papier standard ou personnalisée, étiquette transparente et sleeve.**

Couleur du bouchon: **orange (couleur standard), rouge, jaune, vert, bleu, noir et blanc.**

MULTIFRUIT

Zumex LIFE ESSENCE

Multifruit combine fonctionnalité, technologie, rendement et design. Derrière ses lignes séduisantes se cache un puissant moteur qui combine trois technologies innovantes qui contribuent à en faire la centrifugeuse possédant le plus fort rendement. Sa facilité d'utilisation et son puissant attrait en font la centrifugeuse de référence du marché.

Multifruit Silver

Multifruit Black

Multifruit White

CARACTERISTIQUES PRINCIPALES

- **Moteur de dernière génération avec triple technologie:**
  - **Système de Démarrage Electronique Progressif** qui démarre le moteur de manière intelligente.
  - **Système de Freinage Electronique** qui arrête immédiatement le moteur.
  - **Système de Contrôle de Vitesse** qui maintient les révolutions maximales indépendamment du fruit et du légume.
- **La plus efficace: Un jus en 5 secondes seulement et avec la plus petite quantité de fruit.**
- **Extrêmement silencieuse. Moins de 70 dB.**
- **Système "Silent Block" anti-vibrations.**
- **Triple capteur de sécurité.**
- **Sélecteur de vitesse avec LED "stand-by" incorporée et sélecteur à deux vitesses.**
- **Large orifice d'entrée (75mm).**
- **Poussoir ergonomique.**
- **Robinet pivotant anti-goutte.**
- **Plateau repose-verres amovible.**
- **Ensemble filtre/disque à râpe démontable sans outils.**
- **Bac à déchets intégré de grande capacité. 13 l.**

CARACTERISTIQUES TECHNIQUES

Rendement: **120 kg/h - 1,8 l/min | 264 ½ lb/hr - ½ gal/min**
Vitesse: **3.500 / 4.500 tr/min**
Dimensions: **29.3 x 50.2 x 51.3 cm (11½" x 19¾" x 20.2")**
Poids net: **15 kg / 33 lb**
Puissance: **1.17 HP**
Consommation: **1.8 amp.**
Puissance nominale: **700 W - 870 W**
Protection anti-humidité: **IPX1**
Niveau de pression acoustique: **Inférieur à 70 db**
Sécurité: **Double microrrupteur de sécurité sur anse et bac. Détecteur magnétique sur bac à déchets. Protection thermique.**

VENDING

Zumex Vending est l'évolution de nos presse-agrumes, elle est spécialement conçue pour des lieux et espaces tels que les gares, les aéroports, les écoles, les salles de sport... Le jus fraîchement pressé, naturel et rafraîchissant, à tout moment et en tout lieu. Le complément qui fait la différence pour un emplacement de vending.

*Toutes les informations à votre disposition.

CARACTERISTIQUES PRINCIPALES

- **Design élégant et attractif pour le consommateur.**
- **Façade rétro-éclairée personnalisable.**
- **Disponible avec 1 ou 2 fenêtres:** la première fenêtre permet de voir la matière première, la deuxième montre le processus de pressage en fonctionnement.
- **Système de pressage spécial installé sur rails.** De la sorte, sa manipulation durant le nettoyage et l'entretien est plus simple et plus rapide. Pourvu du système antibactérien ASP.
- **Système de froid intégral :** l'alimenteur, le système de pressage, le dépôt de verres et la zone des déchets sont intégralement refroidis.
- **2 types de service de jus programmables:**
  - **Par nombre de fruits:** l'opérateur programme le service en partant d'un nombre égal d'oranges pour chaque service.
  - **Par niveau de verre:** l'opérateur programme le service avec un système intelligent de remplissage pour que le verre ait toujours le même niveau de jus. Réglable à deux niveaux; 170 et 190 ml.
- **CPU de dernière génération:**
  - **Prêt pour l'installation des systèmes de paiement MDB** (monnaies, billets et cartes). **Installation "plug&play".**
  - **Contrôle à distance:** Au moyen du Kit Communications, l'opérateur peut envoyer un SMS pour connaître l'état de la machine; (Température, nombre de services, recette...).
- **Système de nettoyage automatique*:**
  - **Par périodes:** De cette manière, la machine sera toujours prête tant au début qu'à la fin de la journée. Aussi simple que la programmation de l'heure exacte pour son début.
  - **Par services de jus:** Pour maintenir la machine complètement propre lorsque le service de jus est élevé, il est possible de programmer, indépendamment de l'heure, le nettoyage automatique après un nombre précis de services.
- **Système de nettoyage manuel*:** Il permet de compléter le système de nettoyage automatique avec un nettoyage ponctuel plus en profondeur réalisé par l'opérateur. L'équipement comporte un tuyau avec une extrémité du type pistolet pour atteindre les zones les plus sales.

*Le système de nettoyage dispose d'un équipement autonome qui ne nécessite pas de prise d'eau. Il est constitué de deux réservoirs; le premier pour l'eau propre, le second pour l'eau usagée.

- **Bac à déchets de grande capacité avec anse et roulettes incorporées.**

CARACTERISTIQUES TECHNIQUES

Nombre de services: **110 - 120 jus**
Temps d'un service: **20-50 sec.**
Volume d'un service: **Réglable 120 ou 190 ml**
Température du jus : **Réglable 7-16° C**
Dimensions: **183 x 95 x 79 cm (72" x 37" x 31")**
Poids net: **260 kg**
Capacité du compartiment d'oranges: **50 kg**
Tension d'alim. : **230 V / 50 Hz – 115 V / 60 Hz**
Système de froid: **Gaz R134 (Ne nuit pas à la couche d'ozone)**

MOBILE

Zumex LIFE ESSENCE

Les consommateurs apprécient de plus en plus les bienfaits d'un bon jus de fruit frais. N'importe quand et n'importe où.

Un point de vente mobile voyant et pratique pour suivre les consommateurs là où ils se trouvent; parcs thématiques, évènements sportifs, concerts, festivals, stades, écoles, circuits...

CARACTERISTIQUES PRINCIPALES

- **Conception robuste et compacte.**
- **Attractif et fonctionnel.**
- **Facile à transporter.**
- **Ouverture par système hydraulique avec mécanisme de sécurité.**
- **Tableau électrique pour connexion au réseau électrique et éclairage intérieur.**
- **Evier incorporé avec douchette extensible.**
- **Possibilité de branchement au réseau d'eau et d'évacuation ou de fonctionner de manière autonome avec un réservoir rechargeable.**
- **Chambre isotherme pour la conservation des fruits ou boissons fraîches.**

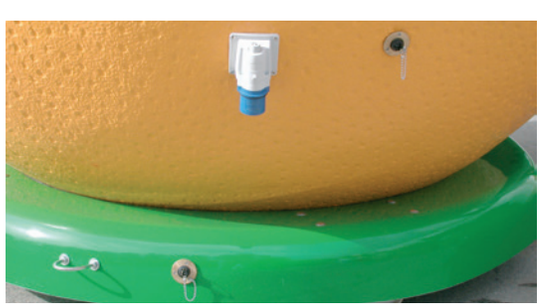

CARACTERISTIQUES TECHNIQUES

Fabriqué en: **Polyester renforcé de fibre de verre.**
Comptoir: **41 cm**
Dimensions: **220 x 230 cm (86.6"x 90 ½") fermé; 220 x 284 cm (86.6" x 111.8") ouvert.**
Poids sans machine: **375 Kg (826 ½ lb.)**
Poids avec machine: **440 Kg (970 lb.)**
Capacité du réservoir d'eau propre : **25 l**
Capacité du réservoir d'eau usagée: **85 l**
Puissance maximum totale installation: **3.3 kW**
Consommation: **4 amp. (Mobile et presse-agrumes)**
Récipient de récupération des écorces: **30 kg (66 lb.)**
Presse-agrumes compatibles: **Essential Pro, Versatile Pro, Speed, Speed Digital et Speed Self-Service.**

RESUME TECHNIQUE

MINEX

CARACTERISTIQUES TECHNIQUES

Fruits par minute:	13 oranges/min
Capacité alimenteur:	6/7 oranges
Diamètre fruit:	65 mm - 78 mm
Dimensions:	72 x 36.5 x 36 cm (28" x 14.3" x 14")
Poids net:	19 kg. / 47 lb.
Puissance:	0.06 HP
Consommation:	0.044 kW / 0.45 Amps
Tension d'alim. :	Multi-tension 230-240 V / 50-60 Hz | 115 V / 60 Hz
Protection anti-humidité:	IPX0
Sécurité:	3 détecteurs et protections électroniques
Capacité de la carafe:	750 mL
Couleurs:	12 couleurs (3 teintes métallisées)

CARACTERISTIQUES PRINCIPALES

- Taille réduite
- Fonctionnement simple "Push Button"
- Display et compteur total d'oranges
- Robinet Self-Service anti-goutte et carafe intégrée
- Bac à déchets intégré
- Inclut système antibactérien ASP
- Démontage facile
- Pour consommation modérée

ESSENTIAL PRO

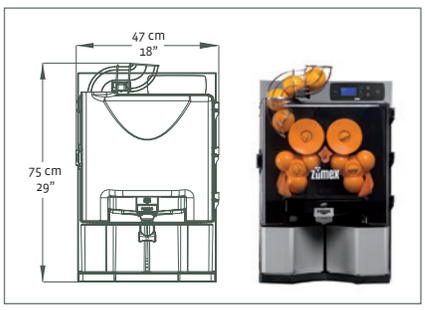

CARACTERISTIQUES TECHNIQUES

Fruits par minute:	22 oranges/min
Capacité alimenteur:	4/5 oranges
Diamètre fruit:	65 mm - 81 mm
Dimensions:	75 x 47 x 50 (29" x 18" x 20")
Poids net:	45 kg. / 99 lb.
Puissance:	0.43 HP
Consommation:	0.28 kW / 2.7 Amps
Tension d'alim. :	230-240 V / 50-60 Hz | 115 V / 60 Hz
Protection anti-humidité:	IPX4
Sécurité:	Double détecteur magnétique de sécurité et anti-blocage du moteur
Couleurs:	3 couleurs (2 teintes métallisées)

CARACTERISTIQUES PRINCIPALES

- Très fonctionnel et simple à utiliser
- Affichage digital "Touch Control"
- Compteur total et partiel du nombre de fruits pressés
- Configuration de la langue (23 langues)
- Mode Self-Service ou Mode Autostart
- Robinet Self-Service anti-goutte
- Bacs à déchets intégrés
- Inclut système antibactérien ASP
- Pour consommation modérée/moyenne

VERSATILE PRO

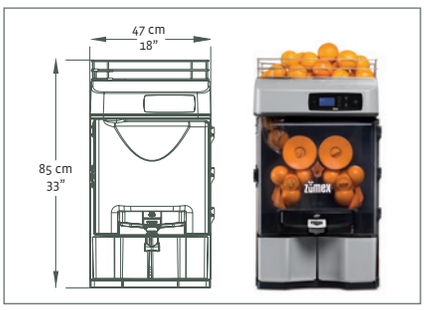

CARACTERISTIQUES TECHNIQUES

Fruits par minute:	22 oranges/min
Capacité alimenteur:	10 kg / 22 lb
Diamètre fruit:	65 mm - 81 mm
Dimensions:	85 x 47 x 55 cm (33" x 18" x 21")
Poids net:	54 kg. (119 lb)
Puissance:	0.43 HP
Consommation:	0.28 kW / 2.7 Amps
Tension d'alim. :	230-240 V / 50-60 Hz | 115 V / 60 Hz
Protection anti-humidité:	IPX4
Sécurité:	Double détecteur magnétique de sécurité et anti-blocage du moteur
Couleurs:	3 couleurs (2 teintes métallisées)

CARACTERISTIQUES PRINCIPALES

- Fonctionnel et simple à utiliser
- Alimenteur intégré de grande capacité
- Affichage digital "Touch Control"
- Compteur total et partiel du nombre de fruits pressés
- Configuration de la langue (23 langues)
- Mode Self-Service ou Mode Professionnel
- Robinet Self-Service anti-goutte
- Bacs à déchets intégrés
- Inclut système antibactérien ASP
- Pour consommation moyenne

VERSATILE PRO PODIUM

CARACTERISTIQUES TECHNIQUES

Fruits par minute:	22 oranges/min
Capacité alimenteur:	10 kg / 22 lb
Diamètre fruit:	65 mm - 81 mm
Dimensions:	165 x 47.5 x 55 cm (65" x 19" x 21")
Poids net:	87 kg. / 192 lb.
Puissance:	0.43 HP
Consommation:	0.28 kW / 2.7 Amps
Tension d'alim. :	230-240 V / 50-60 Hz | 115 V / 60 Hz
Protection anti-humidité:	IPX4
Sécurité:	Double détecteur magnétique de sécurité et anti-blocage du moteur
Couleurs:	3 couleurs (2 teintes métallisées)

CARACTERISTIQUES PRINCIPALES

- Autonomie complète et fonctionnalité maximale
- Alimenteur intégré de grande capacité
- Indiqué pour environnements de self-service et supermarchés
- Socle aux lignes soignées, résistant et très léger
- Inclut chariot intégré pour les déchets
- Affichage digital "Touch Control"
- Compteur total et partiel du nombre de fruits pressés
- Configuration de la langue (23 langues)
- Mode Self-Service ou Mode Professionnel
- Robinet Self-Service anti-goutte
- Bacs à déchets intégrés
- Inclut système antibactérien ASP
- Pour consommation moyenne/élevée

SPEED

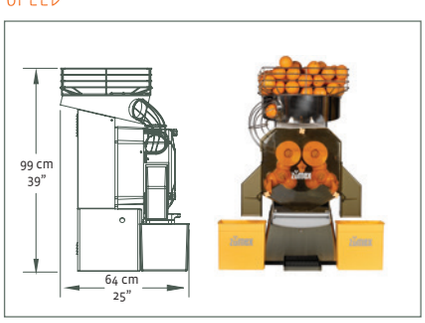

CARACTERISTIQUES TECHNIQUES

Fruits par minute:	32 oranges/min
Capacité alimenteur:	15 kg. / 33 lb
Diamètre fruit:	65 mm - 81 mm
Dimensions:	99 x 64 x 62 cm (39" x 25" x 24")
Poids net:	60 kg / 132 lb
Puissance:	0.43 HP
Consommation:	0.28 kW / 2.7 Amps
Tension d'alim. :	230-240 V / 50-60 Hz | 115 V / 60 Hz
Protection anti-humidité:	IPX4
Sécurité:	Double détecteur magnétique de sécurité et anti-blocage du moteur

CARACTERISTIQUES PRINCIPALES

- Modèle de base, indiqué pour les bars ayant une forte demande
- Egalement disponible en version digitale
- Permet de programmer le nombre exact d'oranges à presser
- Inclut un compteur d'oranges
- Pour consommation élevée

SPEED SELF-SERVICE

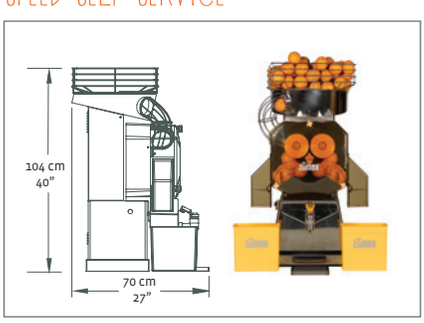

CARACTERISTIQUES TECHNIQUES

Fruits par minute:	38 oranges/min
Capacité alimenteur:	15 kg. / 33 lb.
Diamètre fruit:	65 mm - 81 mm
Dimensions:	104 x 70 x 64 cm (40" x 27" x 25")
Poids net:	62 kg. / 137 lb.
Puissance:	0.43 HP
Consommation:	0.28 kW / 2.7 Amps
Tension d'alim. :	230-240 V / 50-60 Hz | 115 V / 60 Hz
Protection anti-humidité:	IPX4
Sécurité:	Double détecteur magnétique de sécurité et anti-blocage du moteur

CARACTERISTIQUES PRINCIPALES

- Spécialement adapté aux buffets d'hôtels, aires de service...
- Grâce à son robinet Self-Service, le système de pressage s'active automatiquement
- Pour consommation élevée

RESUME TECHNIQUE

Zumex LIFE ESSENCE

SPEED SELF-SERVICE PODIUM

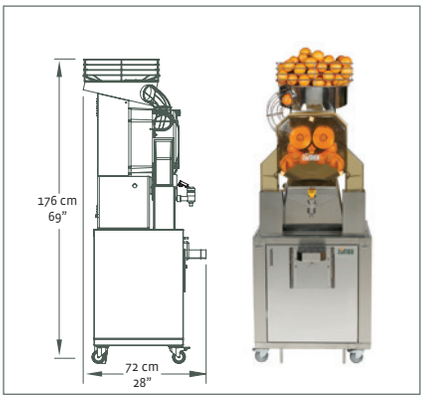

CARACTERISTIQUES TECHNIQUES

Fruits par minute:	38 oranges/min
Capacité alimenteur:	15 kg. / 33 lb.
Diamètre fruit:	65 mm - 81 mm
Dimensions:	176 x 72 x 68 cm (69” x 28” x 26”)
Poids net:	104 kg. / 229 lb.
Puissance:	0.43 HP
Consommation:	0.28 kW / 2.7 Amps
Tension d’alim. :	230-240 V / 50-60 Hz | 115 V / 60 Hz
Protection anti-humidité:	IPX4
Sécurité:	Double détecteur magnétique de sécurité et anti-blocage du moteur

CARACTERISTIQUES PRINCIPALES

- Tous les avantages du modèle self-service mais avec plus de fonctionnalités
- Son socle en acier inoxydable confère de la mobilité à tout l’ensemble
- Comporte à l’intérieur un bac à déchets afin d’augmenter sa capacité et son autonomie
- Recommandé dans les supermarchés, magasins de proximité, aires de service ou tout autre type de grandes surfaces
- Pour consommation élevée

SPEED TANK PODIUM

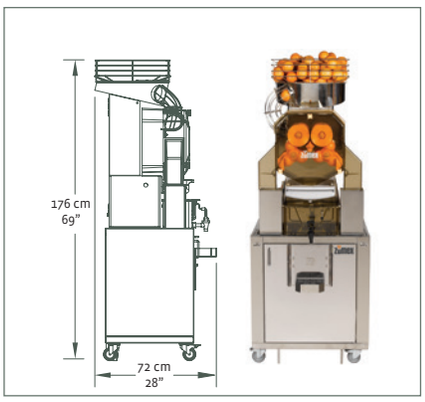

CARACTERISTIQUES TECHNIQUES

Fruits par minute:	38 oranges/min
Capacité alimenteur:	15 kg. / 33 lb.
Diamètre fruit:	65 mm - 81 mm
Dimensions:	176 x 68 x 72 cm (69” x 23” x 28”)
Poids net:	101 kg. (223 lb.)
Puissance:	0.43 HP
Consommation:	0.28 kW / 2.7 Amps
Tension d’alim. :	230-240 V / 50-60 Hz | 115 V / 60 Hz
Protection anti-humidité:	IPX4
Sécurité:	Double détecteur magnétique de sécurité et anti-blocage du moteur

CARACTERISTIQUES PRINCIPALES

- Equipé d’un réservoir transparent de 5 litres pour la conservation du jus fraîchement pressé
- Disponible en version standard et en version digitale
- La version digitale permet de programmer le nombre d’oranges à presser et inclut un compteur d’oranges
- Comporte à l’intérieur du socle un bac à déchets afin d’augmenter sa capacité et son autonomie
- Pour consommation élevée

SPEED COOLER PODIUM

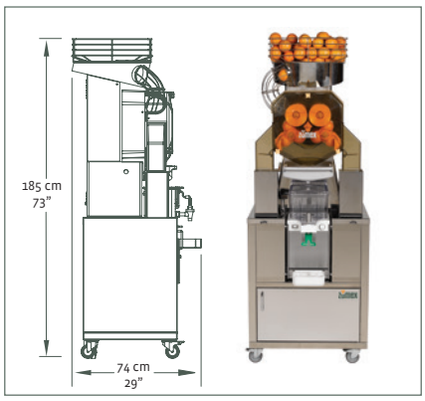

CARACTERISTIQUES TECHNIQUES

Fruits par minute:	38 oranges/min
Capacité alimenteur:	15 kg. / 33 lb.
Diamètre fruit:	65 mm - 81 mm
Dimensions:	185 x 68 x 74 cm (73” x 27” x 29”)
Poids net:	115 kg. / 254 lb.
Puissance:	0.43 HP
Consommation:	0.28 kW / 2.7 Amps
Tension d’alim. :	230-240 V / 50-60 Hz | 115 V / 60 Hz
Protection anti-humidité:	IPX4
Sécurité:	Double détecteur magnétique de sécurité et anti-blocage du moteur

CARACTERISTIQUES PRINCIPALES

- La meilleure solution pour offrir à vos clients un jus fraîchement pressé réfrigéré
- Unité de refroidissement réglable en température avec réservoir de 7 litres comportant un détecteur de niveau
- Inclut meuble en acier inoxydable avec roulettes et bac à déchets de grande capacité
- Pour consommation élevée

MULTIFRUIT

CARACTERISTIQUES TECHNIQUES

Rendement:	120 Kg/h 1.8 l/min
Vitesse:	3.500 / 4.500 r.p.m.
Dimensions:	29.3 x 50.2 x 51.3 cm (11½” x 19¾” x 20.2”)
Poids net:	15 kg. / 33 lb.
Puissance:	1.17 HP
Consommation:	1.8 Amps
Puissance nominale:	700 W. - 870 W
Protection anti-humidité:	IPX1
Niveau de pression acoustique:	Inférieur à 70 dB
Sécurité:	Double microrrupteur de sécurité sur anse et bac. Détecteur magnétique sur bac à déchets. Protection thermique.

CARACTERISTIQUES PRINCIPALES

- Système de Démarrage Electronique Progressif, Système de Freinage Electronique et Système de Contrôle de Vitesse
- Extrêmement silencieuse
- Système “Silent Block” anti-vibrations
- Triple capteur de sécurité
- Commande de contrôle avec LED “stand-by” et sélecteur à deux vitesses
- Large orifice d’entrée (75 mm / 3”)
- Poussoir ergonomique.
- Robinet pivotant anti-goutte
- Plateau repose-verres amovible
- Ensemble filtre/disque à râpe démontable sans outils
- Bac à déchets intégré de grande capacité

VENDING

CARACTERISTIQUES TECHNIQUES

Nombre de services:	110 - 120 jus
Temps d’un service:	20-50 sec.
Volume de service:	Réglable 120 ou 190 ml
Température du jus:	Réglable 7-16° C
Dimensions:	183 x 95 x 79 cm (72” x 37” x 31”)
Poids net:	260 kg
Cap. du compartiment d’oranges:	50 kg
Tension d’alim. :	230 V / 50 Hz – 115 V / 60 Hz
Système de froid:	Gaz R134 (Ne nuit pas à la couche d’ozone)

CARACTERISTIQUES PRINCIPALES

- Design élégant et attractif pour le consommateur
- Façade rétro-éclairée personnalisable
- Disponible avec 1 ou 2 fenêtres
- Système de pressage spécial installé sur rails
- Pourvu du système antibactérien ASP
- Système de froid intégral
- 2 types de service de jus programmables: par nombre de fruits ou par niveau du verre
- CPU de dernière génération
- Système de nettoyage automatique par périodes ou par services de jus
- Système de nettoyage manuel
- Bac à déchets de grande capacité avec anse et roulettes incorporées

MOBILE

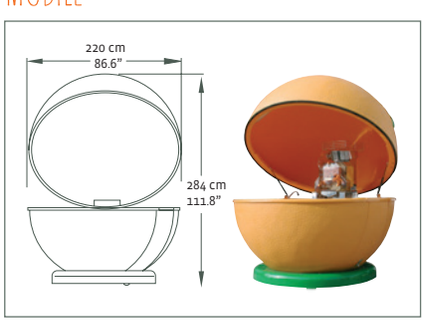

CARACTERISTIQUES TECHNIQUES

Fabriqué en:	Polyester renforcé de fibre de verre
Comptoir:	41 cm
Dimensions:	220 cm x 230 cm (86.6” x 90 ½”) fermé; 220 cm x 284 cm (86.6” x 111.8”) ouvert
Poids sans machine:	375 Kg. / 826 ½ lb.
Poids avec machine:	440 Kg. / 970 lb.
Cap. eau propre:	25 l
Cap. eau usagée:	85 l
Puissance:	3.3 Kw
Consommation:	4 Amps (Mobile & Juicer)
Récipient écorces:	30 kg / 66 lb.
Presse-agrumes compatibles:	Essential Pro, Versatile Pro, Speed, Speed Digital and Speed Self-Service

CARACTERISTIQUES PRINCIPALES

- Conception robuste et compacte
- Attractif et fonctionnel
- Facile à transporter
- Ouverture au moyen d’un système hydraulique avec mécanisme de sécurité
- Tableau électrique pour branchement au réseau électrique et éclairage intérieur
- Evier incorporé avec douchette extensible
- Possibilité de connexion au réseau d’eau et d’évacuation ou de fonctionner de manière autonome avec un réservoir rechargeable
- Chambre isotherme pour la conservation des fruits ou boissons fraîches

ACCESSOIRES

SYSTEMES DE PRESSAGE

Kit de pressage D65:

Disponibles pour les modèles. Essential Versatile et Speed. Indiqué pour le pressage de fruits de petit calibre, en particulier les petites oranges, mandarines et citrons verts. Diamètres inférieurs à 65 mm et jusqu'à 45 mm. Facilité de pose et de démontage.

Système de coupe dynamique DCS:

Spécialement indiqué pour le pressage des agrumes mous. Facilité de pose et de démontage.

Modèle: KIT D65 ESSENTIAL PRO

Modèle: KIT D65 VERSATILE PRO

Modèle: KIT D65 SPEED

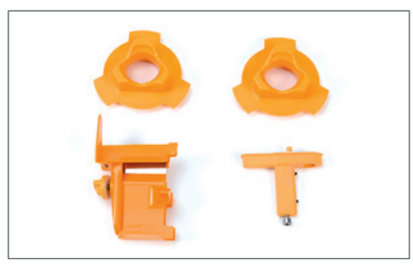

Modèle: SYSTEME DE COUPE DYNAMIQUE DCS

SYSTEME DE COMPTOIR

Kit adaptation comptoir:

Permet d'associer la machine au comptoir et de la relier directement à un bac à déchets installé à l'intérieur du comptoir.

Kit surélévation:

Ensemble très pratique de pieds pour maintenir la machine en position haute et ainsi faciliter le nettoyage du comptoir.

Modèle: KIT ADAPTATION COMPTOIR ESS/VERS ORANGE

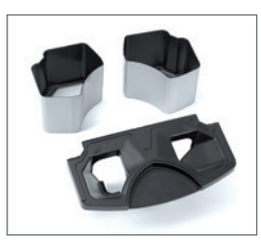

Modèle: KIT ADAPTATION COMPTOIR ESS/VERS SILVER

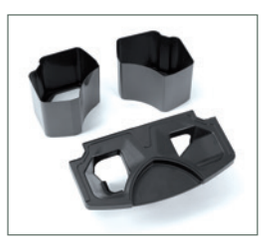

Modèle: KIT ADAPTATION COMPTOIR ESS/VERS GRAPHITE

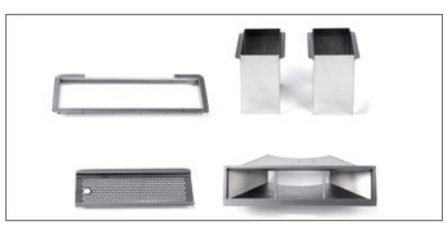

Modèle: KIT ADAPTATION COMPTOIR SPEED

Modèle: KIT SURÉLÉVATION ESS/VERS

SOCLE

Socle Versatile:

Ce meuble au design attractif et fabriqué en matériaux légers augmente les possibilités de votre équipement. Ensemble transportable qui permet en outre d'augmenter le volume de recueil de déchets et de faciliter leur évacuation avec un chariot très pratique.

Modèle: SOCLE VERSATILE ORANGE

Modèle: SOCLE VERSATILE SILVER

Modèle: SOCLE VERSATILE GRAPHITE

ACCESSOIRES

Socle Speed:

Disponible pour les modèles Speed Self-Service et Tank. Meuble pratique en acier inoxydable avec roulettes, ce qui permet d'augmenter la capacité d'évacuation des écorces directement dans la poubelle présente à l'intérieur.

Modèle: PODIUM SPEED SELF-SERVICE
(avec base réglable en hauteur pour bouteilles)

Modèle: PODIUM SPEED TANK

POINT DE VENTE DE JUS

Kit bouteilles/verres:

Idéal pour des endroits du type self-service où l'on a besoin de distribuer des bouteilles ou des verres. Inclut trois plateaux (avec 4 hauteurs disponibles). Il est intégré au socle et permet de transporter l'ensemble très facilement.

Ergonomique: L'utilisateur disposera de bouteilles et de verres à sa hauteur.

Multiples combinaisons, totalement **adaptable** aux besoins de chaque établissement.

Facilité d'installation pour tous les modèles Zumex avec meuble.

Le **plateau à verres** est adaptable au kit bouteilles/verres, idéal pour le rangement des verres. (N'est pas inclus avec le kit bouteilles/verres).

Modèle: BOUTEILLES/VERRES VERSATILE ET KIT BOUTEILLES/VERRES SPEED (inclut 3 plateaux)

Modèle: PLATEAU BOUTEILLES

Modèle: PLATEAU VERRES

Modèle: RAMPE A PLATEAUX SELF-SERVICE SPEED

Rampe à plateaux Self-Service:

Support frontal qui est fixé au socle pour intégrer la machine dans la ligne de self-service.

Zumex Display:

Meubles pratiques en acier inoxydable pour poser dans la glace les bouteilles de jus fraîchement pressé. Disponible dans deux tailles.

Modèle: ZUMEX DISPLAY SMALL
(inclut système d'écoulement)

Modèle: ZUMEX DISPLAY LARGE
(inclut système d'écoulement)

Citroclean:

Produit spécialement formulé pour le nettoyage des composants et pièces des presse-agrumes Zumex. Il est composé de détergents spéciaux très puissants et d'émulsionnants qui enlèvent la saleté la plus incrustée en réduisant les temps et coûts de nettoyage.

Modèle: CITROCLEAN 1L.

ACCESSOIRES

Color Kit Minex:

Personnalisez votre Minex. Kit pratique pour changer la couleur de votre Minex et l'adapter à l'environnement vous voudrez.

Model: COLOUR KIT WHITE

Model: COLOUR KIT RUBY RED

Model: COLOUR KIT GREEN

Model: COLOUR KIT BLUE

Model: COLOUR KIT SILVER METALLIC

Model: COLOUR KIT GRAPHITE METALLIC

Model: COLOUR KIT BRONZE METALLIC

Model: COLOUR KIT BLACK

Model: COLOUR KIT ORANGE

Model: COLOUR KIT LIGHT GREEN

Model: COLOUR KIT LIGHT BLUE

Model: COLOUR KIT GREY

REFERENCES

FOODSERVICE & RETAIL [PRESSE-AGRUMES AUTOMATIQUES ET CENTRIFUGEUSES]

MODÈLE	REFERENCE [115V]	REFERENCE [230V]
MINEX		
Zumex Minex White	34.0014.0016	34.0014.0000
Zumex Minex Ruby Red	34.0024.0016	34.0024.0000
Zumex Minex Green	34.0034.0016	34.0034.0000
Zumex Minex Blue	34.0044.0016	34.0044.0000
Zumex Minex Silver Metallic	34.0054.0016	34.0054.0000
Zumex Minex Graphite Metallic	34.0064.0016	34.0064.0000
Zumex Minex Bronze Metallic	34.0074.0016	34.0074.0000
Zumex Minex Black	34.0084.0016	34.0084.0000
Zumex Minex Orange	34.0094.0016	34.0094.0000
Zumex Minex Light Green	34.0104.0016	34.0104.0000
Zumex Minex Light Blue	34.0114.0016	34.0114.0000
Zumex Minex Grey	34.0124.0016	34.0124.0000
ESSENTIAL PRO		
Zumex Essential Pro Orange	33.5602.0000	33.5600.0000
Zumex Essential Pro Silver	33.5612.0000	33.5610.0000
Zumex Essential Pro Graphite	33.5622.0000	33.5620.0000
VERSATILE PRO		
Zumex Versatile Pro Orange	33.6502.0000	33.6500.0000
Zumex Versatile Pro Silver	33.6512.0000	33.6510.0000
Zumex Versatile Pro Graphite	33.6522.0000	33.6520.0000
Zumex Versatile Pro Podium Orange	43.6502.0000	43.6500.0000
Zumex Versatile Pro Podium Silver	43.6512.0000	43.6510.0000
Zumex Versatile Pro Podium Graphite	43.6522.0000	43.6520.0000
SPEED		
Zumex Speed	33.0202.0200	33.0200.0200
Zumex Speed Digital	33.0222.0200	33.0220.0200
Zumex Speed Self-Service	33.0712.0300	33.0710.0300
Zumex Speed Tank Podium	43.0302.0200	43.0300.0200
Zumex Speed Tank Digital Podium	43.0332.0200	43.0330.0200
Zumex Speed Self-Service Podium	43.0702.0300	43.0700.0300
Zumex Speed Cooler Podium	43.0902.0000	43.0900.0000
MULTIFRUIT		
Zumex Multifruit Led Silver	32.0102.0000	42.0100.0000
Zumex Multifruit Led Black	32.0202.0000	42.0200.0000
Zumex Multifruit Led White	32.0302.0000	42.0300.0000

VENDING

MODÈLE	REFERENCE [115V]	REFERENCE[230V]
VENDING		
Zumex Vending v.2 (1 fenêtre)	N/A	33.0810.0400
Zumex Vending v.2 (2 fenêtres)	N/A	33.0800.0400

MOBILE

MODÈLE	REFERENCE [115V]	REFERENCE[230V]
MOBILE		
Zumex Mobile Essential/Versatile (presse-agrume non incluse)	33.920.002	33.920.002
Zumex Mobile Speed (presse-agrume non incluse)	33.926.002	33.926.002

Zumex LIFE ESSENCE

REFERENCES

ACCESSORIES

MODÉLE	REFERENCE
SYSTEMES DE PRESSAGE	
Kit D65 Essential Pro	33.038.000
Kit D65 Versatile Pro	33.028.200
Kit D65 Speed	33.029.200
Système de coupe dynamique	13.153.000
SYSTEME DE COMPTOIR	
Kit adaptation comptoir Ess/Vers Orange	33.0908.000
Kit adaptation comptoir Ess/Vers Silver	33.0909.000
Kit adaptation comptoir Ess/Vers Graphite	33.0910.000
Kit adaptation comptoir Kit Speed	33.909.000
Kit surélévation Ess/Vers	33.0049.000
SOCLE	
Socle Versatile Orange	33.912.000
Socle Versatile Silver	33.913.000
Socle Versatile Graphite	33.914.000
Socle Speed Self-Service	33.900.100
Socle Speed Tank	33.901.100
POINT DE VENTE DE JUS	
Kit Bouteilles/Verres Versatile (inclut 3 plateaux)	31.3005.100
Kit Bouteilles/Verres Speed (inclut 3 plateaux)	31.3005.000
Plateau Bouteilles	31.3001.000
Plateau Verres	31.3002.000
Zumex Display Small	33.905.000
Zumex Display Large	33.910.000
Rampe a Plateaux Self-Service Speed	31.3003.000
COLOR KIT MINEX	
Colour Kit White	34.3013.000
Colour Kit Ruby Red	34.3023.000
Colour Kit Green	34.3033.000
Colour Kit Blue	34.3043.000
Colour Kit Silver	34.3053.000
Colour Kit Graphite	34.3063.000
Colour Kit Bronze	34.3073.000
Colour Kit Black	34.3083.000
Colour Kit Orange	34.3093.000
Colour Kit Light Green	34.3103.000
Colour Kit Light Blue	34.3113.000
Colour Kit Grey	34.3123.000
NETTOYAGE	
Citroclean 1L.	13.371.000
VENDING	
Kit communication Zumex Vending 2.0	13.053.100
Gobelets de plastique translucide 220cc (carton 3000 unitées)	220.0004.001

REFERENCES

ZUMEX PACK

MODÉLE	REFERENCE
BOUTEILLES SANS ÉTIQUETTE	
Pack 25 cl sans étiquette	39.1100.0000
Pack 33 cl sans étiquette	39.1200.0000
Pack 50 cl sans étiquette	39.1300.0000
Pack 75 cl sans étiquette	39.1400.0000
Pack 1 l sans étiquette	39.1500.0000
Pack 1.5 l sans étiquette	39.1600.0000
BOUTELLES AVEC ÉTIQUETTE	
Pack 25 cl étiquette Zumex	39.2100.0000
Pack 33 cl étiquette Zumex	39.2200.0000
Pack 50 cl étiquette Zumex	39.2300.0000
Pack 75 cl étiquette Zumex	39.2400.0000
Pack 1 l étiquette Zumex	39.2500.0000
Pack 1.5 l étiquette Zumex	39.2600.0000

All around the World

www.zumex.com
zumex@zumex.com

Pour obtenir ou demander des informations sur nos produits, veuillez contacter: **ventas@zumex.com**

Si vous avez une quelconque suggestion ou commentaire pour améliorer nos machines, veuillez contacter: **marketing@zumex.com**

Pour résoudre des problèmes techniques ou acheter des pièces de rechange pour nos équipements, veuillez contacter: **sat@zumex.com**

*Zumex Group, S. A. se réserve le droit de modifier ces informations en cas d'erreur.

Zumex®
LIFE ESSENCE

Zumex Group, S.A.
Headquarters

Polígono Ind. Moncada III
C/ Molí, 2 46113 Moncada
Valencia, Spain

Tel. +34 961 301 251
Fax.+34 961 301 255

zumex@zumex.com
www.zumex.com

Zumex USA Inc.
USA & Canada

1573 NW 82nd Ave,
Miami, FL 33126
USA

Tel. 1 305 591 0061
Fax. 1 305 591 0062
Technical Assistance:
1-877-ZUMEX-TA
(1 877 986 3982)

zumexusa@zumex.com
www.zumex.com

Zumex México

Avda. General Mariano
Escobedo, 568 2° Piso
Colonia Nueva Anzures
Delegación Miguel Hidalgo
CP 11590 México D.F.
México

Tel. (55) 5212-0619 / 5212-1171/
5212-1185 / 5212-1184

zumexmexico@zumex.com
www.zumex.com

Distributeur autorisé

discover
life essence

EFQM
Committed to excellence

2 YEAR WARRANTY

* Consultez la gamme de produits certifiés.

Fr
235.6217.000