Proprietà riservata a termini di legge, è vietato riprodurre o comunicare a terzi il contenuto del disegno. Disegno CAD: NON MODIFICABILE A MANO

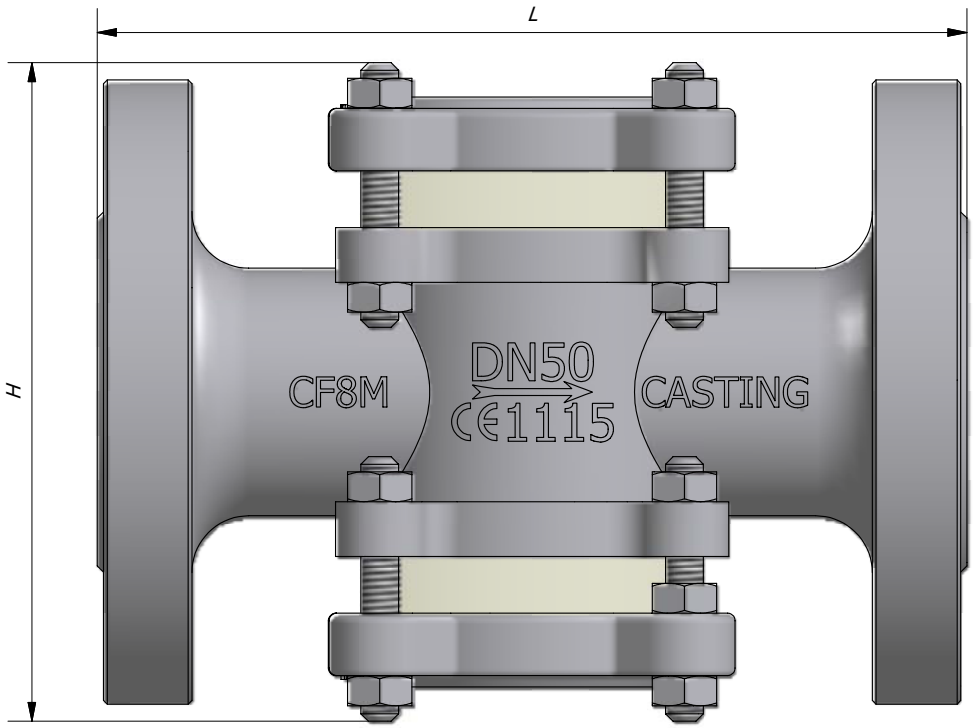

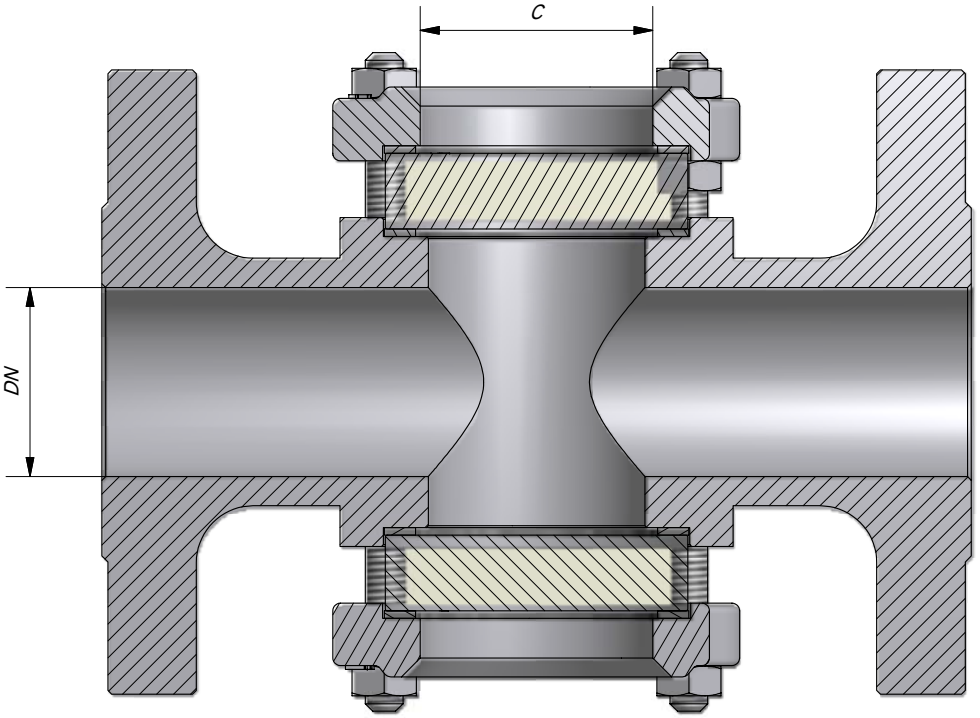

Indicatore di passaggio in WCB A216 - oppure CF8M-A351, doppio cristallo borosilicato temperato DIN7080, oppure Calciosodico temperato.
Connessioni flangiate ANSI (ASME) B.16.5 Classe 300 lb.

OPZIONI:
ALETTE, VENTOLINO, TUBO A GOCCIA, SFERE, CATENELLA.

DIMENSIONI			
DN	L	H	C
15	135	110	45
20	150	110	45
25	160	120	45
32	180	125	50
40	200	135	50
50	230	150	60

Tolleranze per dimensioni lineari e angolari (UNI EN 22768-1)								
SCOSTAMENTI LIMITE AMMESSI PER DIMENSIONI LINEARI -m								
Da mm	0.5	3	6	30	120	400	1000	2000
Fino a mm	3	6	30	120	400	1000	2000	4000
Tolleranza media (m)	±0.10	±0.10	±0.20	±0.30	±0.50	±0.80	±1.2	±2.0

Attrezzatura conforme ai requisiti previsti dal D. Lgs. del 25 febbraio 2000, n°93: attuazione della direttiva 97/23/CE in materia di attrezzature a pressione.

Questa rappresentazione ha il puro scopo illustrativo, non valido per la produzione.
La figura riportata su questa tabella richiama gli indicatori di passaggio da DN15 a DN50.
Per qualsiasi altra richiesta tecnica, contattare la ditta Rubinetterie Paracchini s.r.l. Borgosesia (VC).
Tel. +39016322816
Fax. +39016325996
e-mail: info@paracchinisrl.com

Rubinetterie Paracchini s.r.l. Borgosesia (VC)

FORMATO ORIGINALE

A4

Disegnato da: A.Roberto	Data: 22/10/2012	
Approvato da: G.Paracchini	Data: 23/10/2012	
Revisione N°: 0	Data: 23/10/2012	
Materiale:		
Trattamento:		

Norme:

Peso: *

Proiezione

Scala Originale

Descrizione:

Indicatore di passaggio CLASSE 300

Codice Articolo:

164B-C-CLASSE300