Warmcore brochure V2 Norwegian.indd 1 20/04/2015 18:18

EKTE INNOVASJON - VARM ALUMINIUM

Synseal er stolt over å introdusere WarmCore, et nyskapende folde-skyvedørsystem i aluminium som benytter en radikalt annerledes produktdesign i sin nye, høyeffektive rammeløsning, "varm aluminium".

Hver eneste komponent er blitt utformet fra bunnen av, fra første konseptskisse, gjennom detaljdesign, prototyputvikling, maskinering, prøveinstallering, og til intens testing av Synseals uovertrufne forsknings- og utviklingsgruppe.

WarmCore er en aluminiums folde-skyvedørløsning av høy kvalitet med overlegen klimabeskyttelse som sikrer sluttbrukerens komfort året rundt.

OVERLEGEN TERMISK FUNKSJON

Midt inni WarmCore-produktene er en termisk kjerne som langt overgår klimasperrene av polyamid som vanligvis brukes til å redusere kuldebroer i aluminiumsvinduer og -dører.

Resultatet er en nyskapende rammekonstruksjon av "varm aluminium", som er nøye dimensjonert for skyvedørblad med optimert dybde på 70 mm og samtidig leder markedet i klimabeskyttelse takket være sin flerkamrede isolerende kjerne.

warmcore®
FOLDE-SKYVEDØRSYSTEMER

De fullstendig innkapslede flerkamrede kjernene gir betydelig bedre klimaisolasjon enn aluminiumsdører med klimasperrer:

U-VERDI PÅ 1,4 W/M2K MED 28 MM ISOLERGLASS MED 2 LAG

U-VERDI PÅ 1,0 W/M2K MED 44 MM ISOLERGLASS MED 3 LAG

Warmcore brochure V2 Norwegian.indd 2 20/04/2015 18:18

WarmCores hemmelighet er skjult på innsiden

WARMCORE ER EN LEDER I LAVE U-VERDIER

1.8 W/m²K U-VERDI

Krav til utskiftede dører i følge gjeldende bygningsforskrifter [Part L]

1.6 W/m²K U-VERDI

Krav til utskiftede vinduer i følge gjeldende bygningsforskrifter [Part L]

1.94 W/m²K U-VERDI
Konkurrent A

1.87 W/m²K U-VERDI
Konkurrent B

1.85 W/m²K U-VERDI
Konkurrent C

1.84 W/m²K U-VERDI
Konkurrent D & E

1.83 W/m²K U-VERDI
Konkurrent F

1.81 W/m²K U-VERDI
Konkurrent G

1.77 W/m²K U-VERDI
Konkurrent H

1.76 W/m²K U-VERDI
Konkurrent I

2.0
VERRE

WarmCore er designet fra bunnen av for å tilby markedsledende klimabeskyttelse og å være forberedt til strengere bygningsforskrifter i fremtiden [Building Regulations - Part L.]

Med standard 28 mm isolerglass med to lag oppnår WarmCore folde-skyvedør en U-verdi på 1,5 W/m2K. Oppgradering av low-E-glasset minsker U-verdien til 1,4 W/m2K, mens en U-verdi på så lavt som 1,0 W/m2K er mulig med 44 mm isolerglass med tre lag.

Fordelen fremfor tradisjonelle aluminiumsdører er klar, ikke minst fordi mange har problemer med å tilfredsstille nyere regelverk.

1.4 W/m²K U-VERDI

med 28 mm 2-lags isolerglass

WARMCORE

1.0 W/m²K U-VERDI

med 44 mm 3-lags isolerglass

WARMCORE

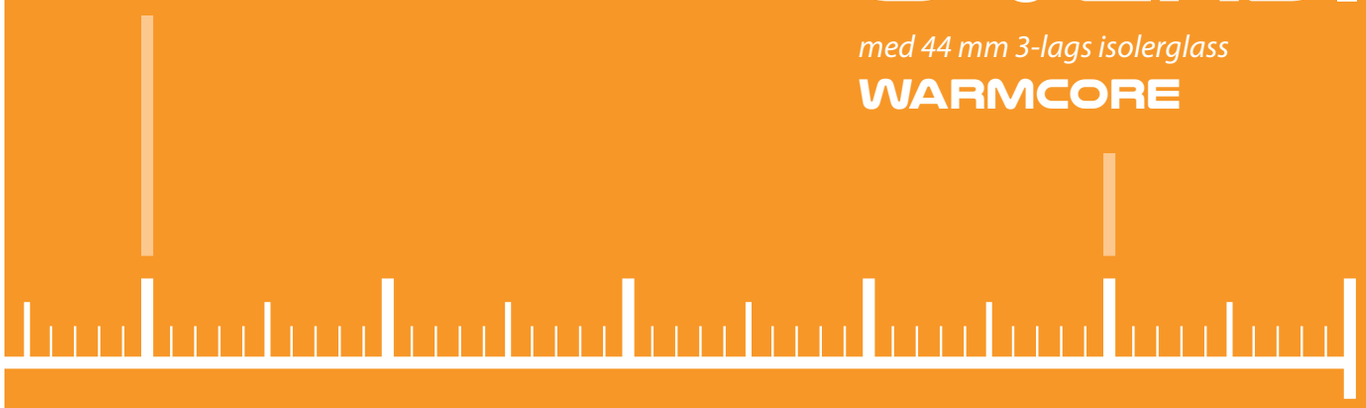

0.9

BEDRE

Warmcore brochure V2 Norwegian.indd 5 20/04/2015 18:18

Spesialdesignet håndtak – en perfekt match til WarmCores beslagutvalg

HØYTEKNOLOGISK ELEGANSE

Aluminium er blitt det foretrukne materialet for førsteklasses folde-skyvedører, med sin presisjon, sin høye overflatekvalitet og sine smale profiler når de er installert. WarmCore-dører bruker en sammensetning av materialer som sørger for et energibesparende og resirkulerbart ferdig produkt. Kombinert med aluminiumets høyeste kvalitet, strukturelle integritet og arkitektoniske eleganse er produktene perfekt til både bolig og forretningsbygg.

Fra hjulene til håndtakene til hjørnene er det en eleganse i WarmCores høye funksjonalitet som gir et fremragende utseende når produktet er installert

BESKYTTELSE MOT VÆR OG VIND

- De foldende skyvedørbladene har tre tettelister for å unngå trekk og sikre topp tetthet mot vær og vinds
- Ypperste værtetthet for komfort hele året rundto
- Hjørnepakninger anvendt mellom dørbladene og mellom dørblad og karm benytter en kobling som kan trykkes fast til rette tettelister for enkel installasjon, og samtidig unngå behov for å forlenge tettelistene for å fylle sprekker mellom dørbladene

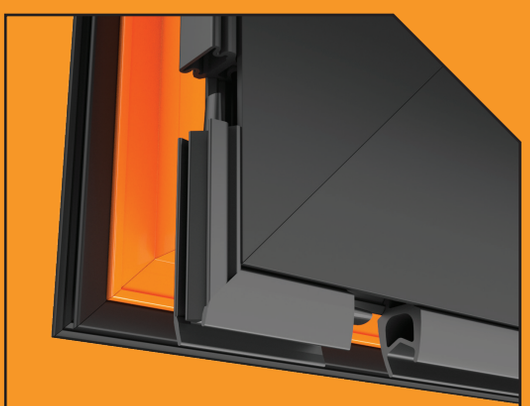

Spesiallagde tettelistkoblinger hjelper WarmCore med å vinne over konkurrentene

Warmcore brochure V2 Norwegian.indd 7 20/04/2015 18:18

SOLID KONSTRUKSJON

- Forenlighet med PAS24 og Secure By Design (SBD) er standard og betryggende for sluttbrukeren
- WarmCore-dører er uavhengig tredjepartitestet av et UKAS-laboratorium og fått påvist imponerende strukturell styrke og sikkerhet i tråd med regelverk
- Dobbeltforsterkede dørbladhjørner er mekanisk sammenføyd og benytter en kombinasjon av innvendige aluminiumsfester og en utvendig hjørnelist for å sikre at produktet varer ved bruk
- Spesiallagede ekstruderte aluminiumshengsler er utformet med sikkerhet som mål
- Hengslene klikkes på for lett installasjon på stedet
- Innebygd bolt for høy sikkerhet
- Mange skruefester er plassert ved leddet og i hoveddelen
- Slisser langs hele pakningen sørger for uavbrutte tettelister
- Robust utforming som tåler belastningen av 3-lags isolerglass er standard
- Spesialdesignede hjørneklosser på dørbladene kan brukes sammen med vanlig hjørne, flerpunktslås, hjul og svinghengsler, og disse beslagene sikrer at installasjon og funksjon er av topp kvalitet
- I tillegg kan vi forsikre både installatører og huseiere at våre partnere som leverer våre spesialdesignede beslag tilbyr en 5-stjerners ERA-sikkerhetsgaranti mot innbrudd over en periode på 10 år

Secured by Design

SBD

Official Police Security Initiative

ERA®

★★★★★

Five Star Guarantee

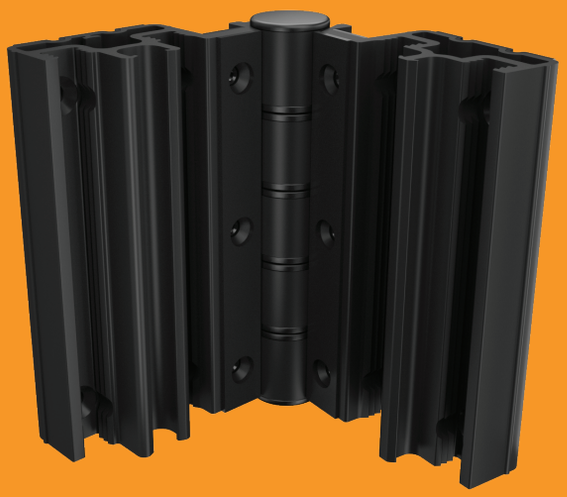

Selvsentrerende hengsel for høy sikkerhet vist ovenfor

Doble svingbare trinser vist nedenfor

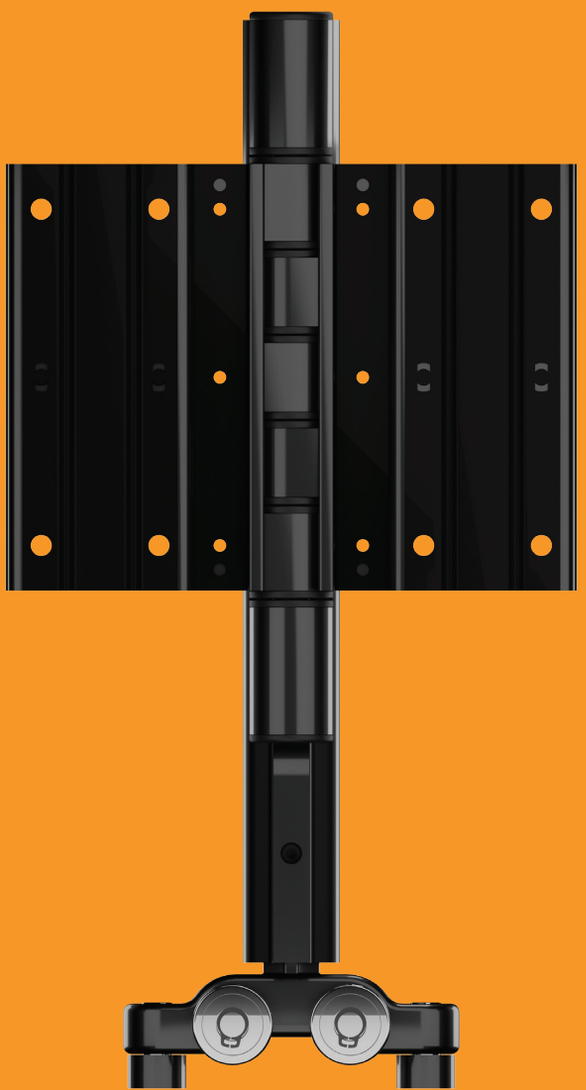

Warmcore brochure V2 Norwegian.indd 8 20/04/2015 18:19

Finjusterte hjulkomponenter sikrer år med problemfritt bruk

Selvsentrerende hengsler settes lett på plass for enkel installasjon

ENKEL INSTALLASJON

Folde- og skyvedøren fra WarmCore er utformet til å være så enkel å installere som mulig. Den innovative glasslistdesignen, som festes med klips, gjør det lett å sette inn glass uten behov for gummiprofiler, og skjulte skruer gir et penere utseende. Den smarte aluminiumsskinnedesignen gjør det også mulig å utføre en rask alt-i-ett-installasjon uten at dørbladet behøver å tas av, om det skulle være nødvendig.

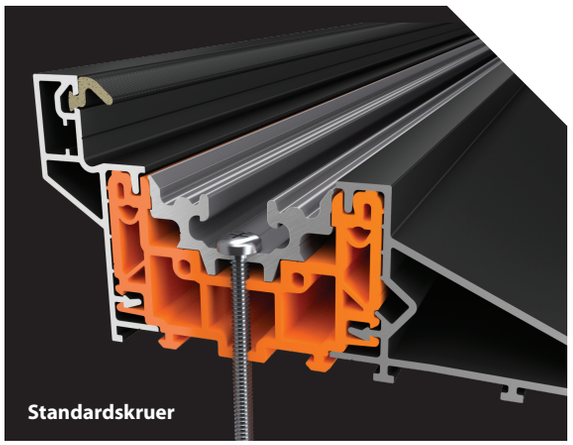
Standardskruer

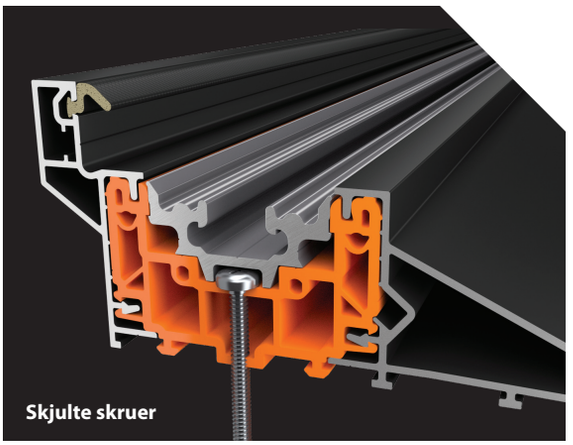
Skjulte skruer

ENKEL JUSTERING

For problemfri installasjon av vanlige hengsler, svinghengsler og espagnoletthengsler, er det rom for +/- 1 mm finjustering på stedet. Enkelthjul og doble svingbare hjul har +/- 3 mm vertikal justering for nøyaktig installasjon.

Hengslene kan raskt finjusteres på stedet med festeplater som enkelt kan festes mellom hengsel og karm.

Warmcore brochure V2 Norwegian.indd 11 20/04/2015 18:19

warmcore®
FOLDE-SKYVEDØRSYSTEMER
WarmCore 4 / 3 / 1

UTVENDIG
STYLING
Fire utvendige
aluminiumsdesigner tilbyr et
utvalg av klassiske estetiske stiler:
Avrundet 1
Skråkant 2
Rettvinklet 3
Dekorativ 4
1
2
3
4

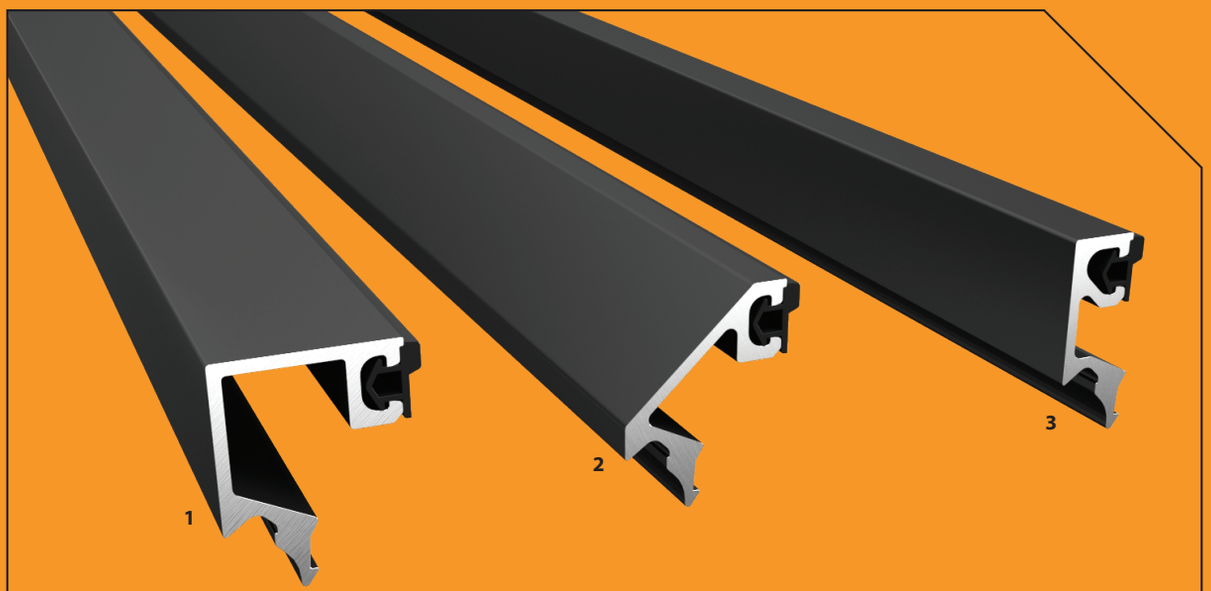

GLASS

WarmCore-dører kan ha 28 mm 2-lags isolerglass eller 44 mm 3-lags isolerglass.

Glasset kan settes i med et utvalg av aluminiumslister for et pent innvendig utseende:

[1] **Rettvinklet overalt (horisontalt og vertikalt)**

[2] **Skråkant (alternativ for vertikalt)**

[3] **3-lagsglass bruker 44 mm TG-list hele veien rundt (horisontalt og vertikalt)**

FARGEUTVALG

Fire fargevalg er tilgjengelige på lager, med 16 mulige fargekombinasjoner som kan selges direkte fra lager, inkludert tofarget:

Hvit
farge matcher
Synseal drivhustak
og oransjerier

Lys beige
farge matcher
Synseal drivhustak
og oransjerier

Svart
RAL 9005

Grå
RAL 7016

Warmcore brochure V2 Norwegian.indd 15 20/04/2015 18:19

DOBLE FOLDEDØRER, FRANSKE DØRER OG HUSDØRER

Tradisjonelle franske dører og husdører kan konstrueres med WarmCore-systemet, i tillegg til et bredt utvalg av folde-skyvedører i alle populære konfigurasjoner. Dører opptil 6 meter brede med syv dørblad kan lages. Tverrstykke kan også velges.

Husdør 1 / 0 / 1

MAKSIMAL BREDDE: 6000 MM
MAKSIMAL YTRE RAMMEHØYDE: 2400 MM
MAKSIMAL DØRBLADBREDDE: 1000 MM
MAKSIMAL BELASTNING PR. DØRBLAD: 100 KG

4 / 2 / 2

Fransk dør 2 / 1 / 1

3 / 2 / 1

Konfigurasjon av folde-skyvedører
Sett fra utsiden

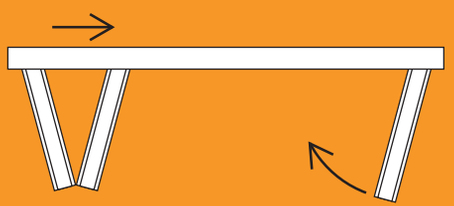

3 / 2 / 1

Totalt antall dørblad

Antall dørblad som åpnes til venstre

Antall dørblad som åpnes til høyre

7 / 4 / 3

Warmcore brochure V2 Norwegian.indd 17 20/04/2015 18:19

Detaljbilde av lav terskel

FLEKSIBLE TERSKELVARIASJONER

Valgmulighetene inkluderer WarmCores standard terskel med integrert terskellist, eller standard terskel med 150mm aluminiumsterskellist med klimasperre. Den lave terskelen er i tråd med [Part M i] bygningsforskriftene og er av aluminium med klimasperre. De valgfrie skråplanene og dekklistene kan brukes innvendig, utvendig eller begge, avhengig av krav. Denne lave terskelen kan også installeres uten skråplan, slik at gulvet kan bli lagt helt opp til kantene av terskelen, eller terskelen kan felles ned i gulvet for flatt gulv gjennom døråpningen.

Ingen terskellist

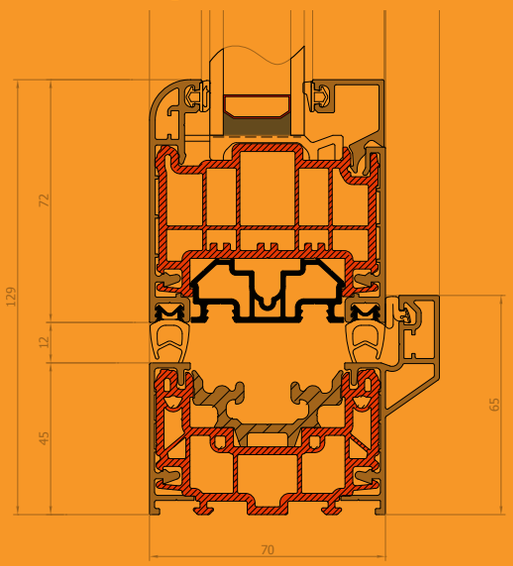

Lav terskel [i tråd med Part M]
(skråplan / listvariant er vist)

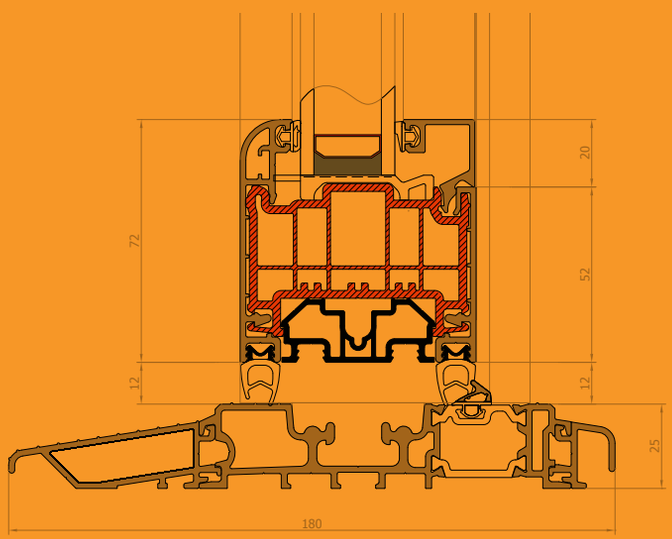

Integrert terskel

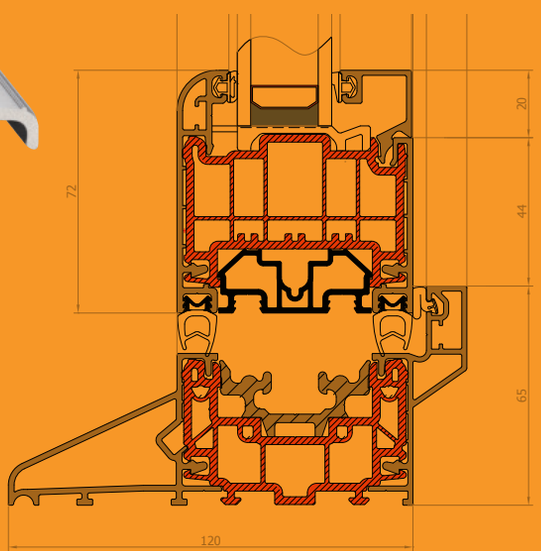

150 mm terskel

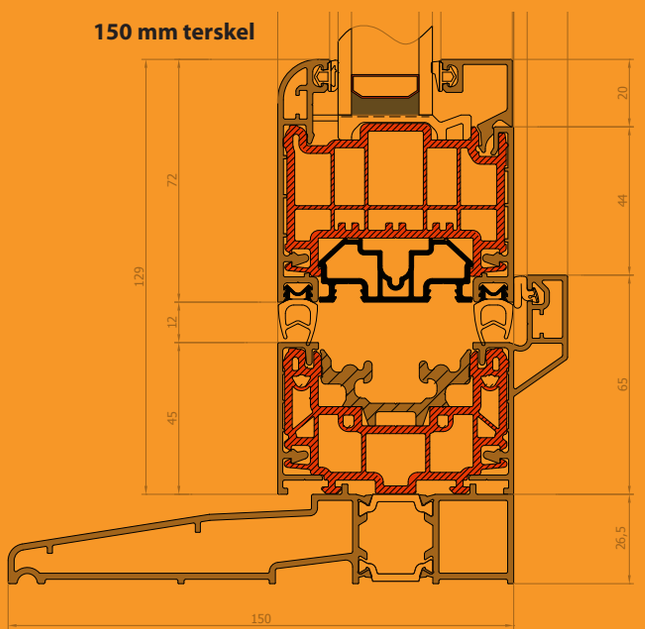

Warmcore brochure V2 Norwegian.indd 19 20/04/2015 18:19

WARMCORES SENTRALE KOMPONENTER

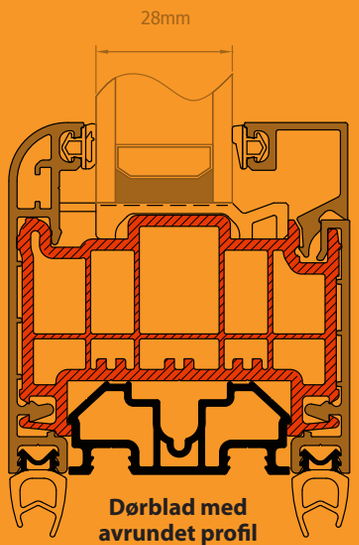

Dørblad med avrundet profil

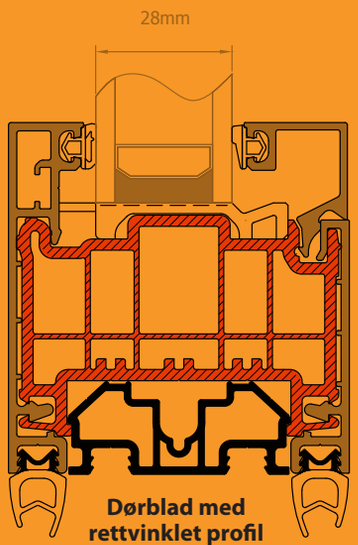

Dørblad med rettvinklet profil

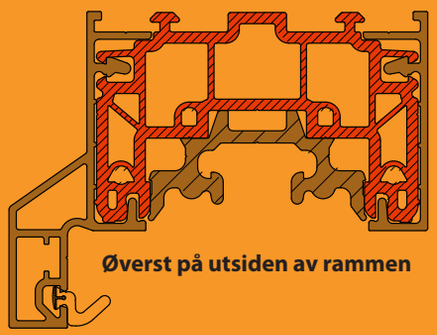

Øverst på utsiden av rammen

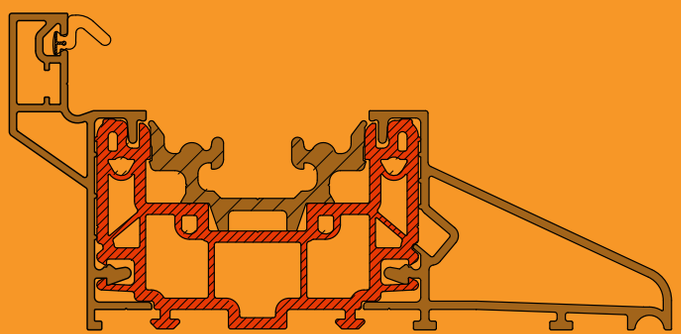

Nederst på utsiden av rammen

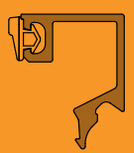

List med rettvinklet profil

List med skrå profil

List for 3-lagsglass

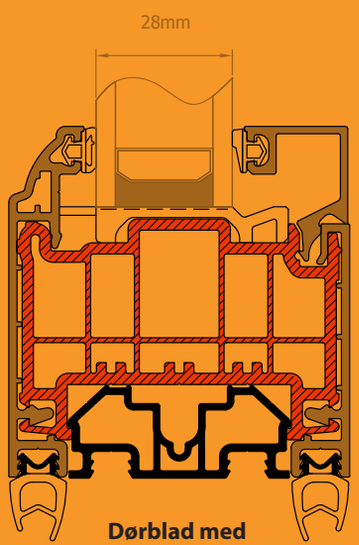

Dørblad med dekorativ profil

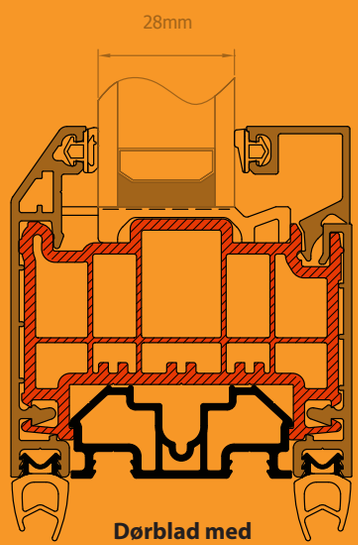

Dørblad med skrå profil

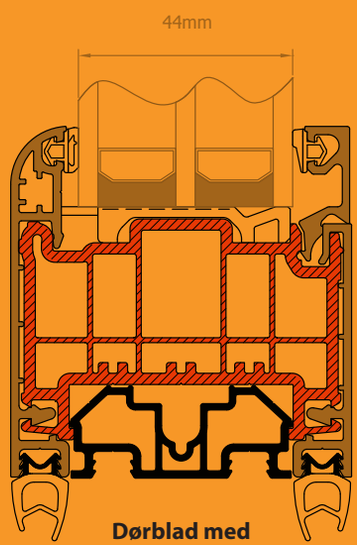

Dørblad med 3-lagsglass

EFFEKTIVT Å FREMSTILLE

Fabrikanten bruker høytrykk til å forene de innvendige og utvendige aluminiumsprofilene med den karakteristiske oransje klimasperrekjernen rett før de kuttes til riktige lengder. Aluminiumsprofilene kan lagerføres i mange forskjellige farger, slik at fabrikanten har fleksibilitet i fargekombinasjoner, samtidig som det ikke er nødvendig å ha store lagre for å kunne levere fargevalg i siste øyeblikk. Med overflatefarger i hvitt, lys beige, svart og grått, gir WarmCore 16 mulige fargesammensetninger, inkludert tofargede kombinasjoner.

WARMCORE ER DESIGNET FOR Å KUNNE MINIMERE LAGERBEHOLDNINGER, MEN MAKSIMERE VALGMULIGHETER

De pakningsutstyrte rammene er enkle å produsere, og hjørnelistene mellom dørbladene og mellom dørblad og karm bruker en enkel kobling som klikkes fast på rette tettelister.

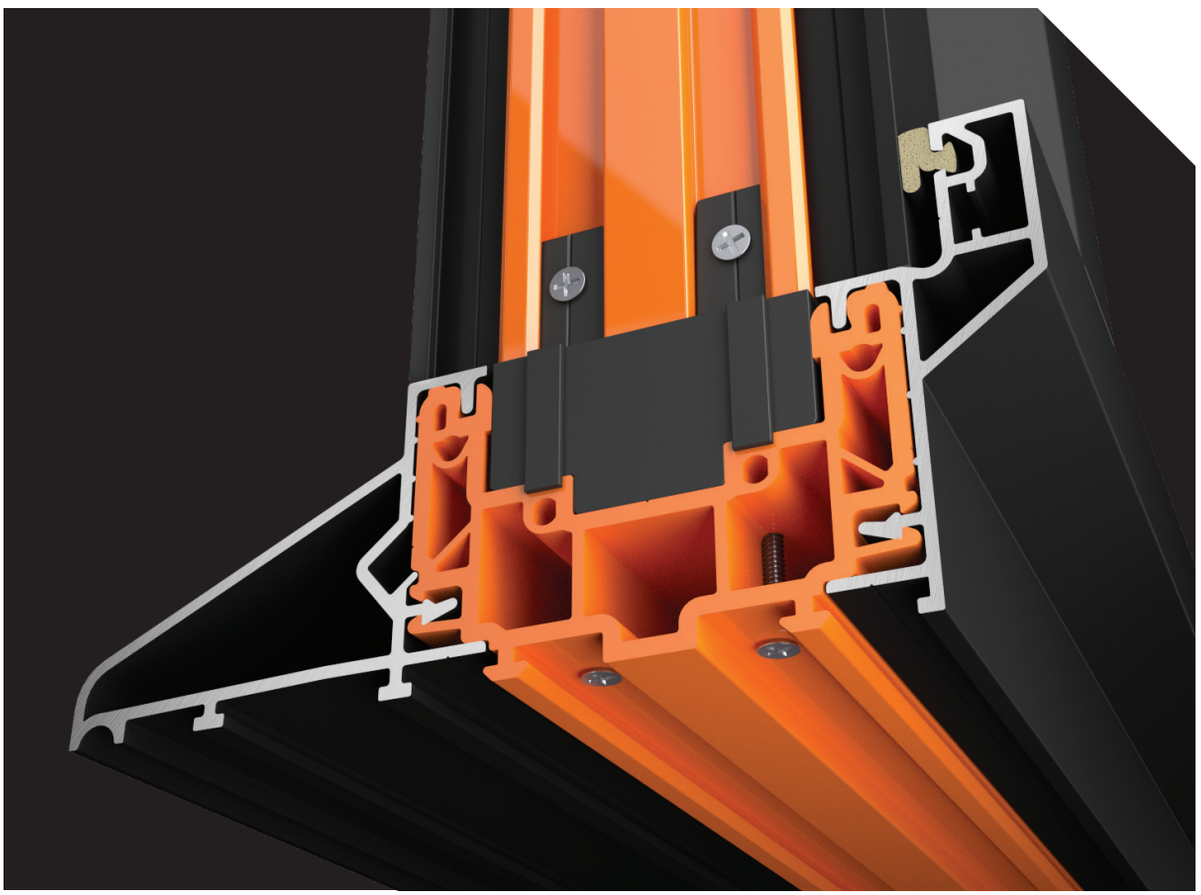

Warmcore brochure V2 Norwegian.indd 21 20/04/2015 18:19

WARMCORES DESIGN-TEAM

"Hos Synseal er vårt formål å designe nye og forbedrede produkter som vil gi våre nåværende og fremtidige kunder salgsmuligheter med merverdi. WarmCore er en vinner – et fremtredende konsept med mange tekniske fordeler som leverer ekte nyskapning og signaliserer spennende tider fremover."

Steve Brown, Pdirektør for produkt- og kundeservice

"WarmCore er en nyskapende konseptutvikling basert på våre markedsledende drivhustak som benytter en anerkjent kombinasjon av aluminium og PVC–U–materialer til å produsere pålitelige og svært effektive resultater ved bruk."

Kevin Wain, Leder for forskning og utvikling

"Vårt mål med WarmCore var å legge listen høyere for aluminium når det gjelder termisk isolasjon, strukturell styrke og elegant formgivning. Det finnes utvilsomt potensiale for å strekke systemets rekkevidde langt videre enn vårt opprinnelige utvalg av doble foldedører, franske dører og husdører."

Phil Parry, Sjef for forskning og utvikling

"Som prosjektleder har det vært tilfredsstillende å lede dette nye produktet gjennom alle forsknings- og utviklingsstadiene fra første skisse til produksjon. Det er ingen tvil om at WarmCores effektive klimasperring vil fortsette å være i tråd med fremtidige oppgraderinger av bygningsforskrifter."

Greg Tabberer, Ingeniør for forskning og utvikling og WER-simulator

SYNSEAL

Etter et vellykket bedriftsinternt oppkjøp i 2010 som var ført an av administrerende direktør David Leng, har Synseal vokst kraftig og er i dag et særdeles fokusert og lønnsomt foretak med salg i overkant av 100 millioner britiske pund og over 900 ansatte. Synseal er stolt over sitt engelske eie, og med produksjons- og handelstradisjoner som går 30 år tilbake i tiden, leverer Synseal nå markedsledende drivhustak, vindu- og dørsystemer, isolerte glassruter, beslag, portalrammer og tilleggsprodukter til et nettverk av fabrikantpartnere.

Tusenvis av profesjonelle installatører velger å kjøpe Synseal-produkter jevnlig, og Synseal setter pris på sine lojale kunder innen bransjen og prøver stadig å finne nye måter å tilby praktisk støtte for å hjelpe sine handelspartnere vinne på konkurransemarkedet.

Synseals produktutvalg innbefatter Legend, SynerJy og Shield 70 mm PVC-U vindu- og dørsystemer, Global eller K2 drivhussystemer med en rekke designløsninger for oransjerier, og forseglete Global Glass-ruter fra firmaets Celsius prestasjonsglass-serie, i tillegg til ferdige, CE-merkede PVC-U-produkter fra Evolve, blant annet doble foldedører, terassedører og vertikale skyvevinduer.

WarmCore med sin 'varm aluminium'-konstruksjon er den nyeste designinnovasjonen fra Synseal og signaliserer et nytt kapittel i dette prisvinnende firmaets historie, som fortsetter å love produkter av høy kvalitet og utmerket service til dør- og vindusbransjen.

Warmcore brochure V2 Norwegian.indd 23 20/04/2015 18:19

Synseal
Common Road | Huthwaite
Nottinghamshire | NG17 6AD

Telefon +44 01623 443200
Fax +44 01623 550243
www.synseal.com

warmcore®
FOLDE-SKYVEDØRSYSTEMER

WARMCORE.CO.UK

ZMWC/BROCHUREv2