STRADA
LE FORME DEL GUSTO

Ideal STANDARD

A BEAUTIFUL USE OF SPACE

A BEAUTIFUL USE OF SPACE

In Ideal Standard crediamo che il tuo bagno debba essere un ambiente speciale.

È la prima stanza in cui ti rechi al mattino e l'ultima in cui ti fermi prima di dormire: per questo è importante che il bagno sia un luogo di benessere.
Che sia un rifugio dallo stress quotidiano o un luogo in cui trascorrere momenti di relax, è sempre importante utilizzare lo spazio in maniera raffinata ma efficiente, e grazie a Ideal Standard si può.

Da più di 100 anni, Ideal Standard investe nella ricerca, realizzando prodotti funzionali e di design per aiutarti a rendere reale il tuo bagno ideale.

Il tuo tocco di stile 02
Libero di interpretare i tuoi desideri 04
Il tuo bagno completo 06
I lavabi d'arredo 08
I mobili 12
I piatti doccia 24
Le vasche 28
Ti suggeriamo i migliori abbinamenti 32
Schede tecniche 34

IL TUO TOCCO DI STILE

Strada è stile moderno. Consente di esprimere al meglio la tua personalità, grazie alle sue forme regolari e all'equilibrio delle proporzioni, ai materiali di alta qualità e all'uso corretto dello spazio.

L'equilibrio delle forme di Strada ti consente di pensare al bagno come piena espressione del tuo stile, un ambiente curato, in linea con i trend del momento.

Lavabo d'arredo Strada da 600 mm montato su mobile sottolavabo da 1050 mm, miscelatore Neon. Colonna e specchio da 600 mm con luce integrata. Finiture arredi: grigio laccato lucido.

Lavabo Strada
con doppio bacino
da 1200 mm montato
su mobile sottolavabo,
pensili a giorno e con
ante, miscelatore Neon.
Finiture arredi: tortora
laccato lucido e bianco
laccato lucido.

LIBERI DI INTERPRETARE I TUOI DESIDERI

Strada è stile e sostanza. Il punto di forza della collezione è la sua flessibilità. Grazie alle infinite combinazioni possibili e alle diverse dimensioni delle proposte, avrai l'opportunità di progettare il tuo bagno su misura, in linea con le tue esigenze e il tuo stile personale.

Vasca Strada rettangolare Duo da 1700 mm con miscelatore esterno vasca/doccia Neon. Cabina doccia Tonic A con piatto doccia Strada da 900x900 mm, miscelatore ad incasso doccia Neon, doccetta e soffione Idealrain Cube.

Lavabo d'arredo Strada da 600 mm montato su mobile sottolavabo da 1200 mm, miscelatore Neon. Specchio con luce integrata da 1200 mm e accessori Softmood. Finiture arredi: bambù Cabina doccia Tonic PF con piatto doccia Strada 900x900 mm, miscelatore ad incasso doccia Neon, doccetta e soffione Idealduo Cube.

LASCIA LIBERA LA TUA IMMAGINAZIONE

Tutte le proposte della linea Strada, dai lavabi agli arredi, dalle vasche da bagno ai piatti doccia, sono pensati per essere abbinati tra loro, in modo da permetterti di scegliere esattamente la composizione che preferisci ed essere certi che sarà in perfetta armonia con il resto del bagno.

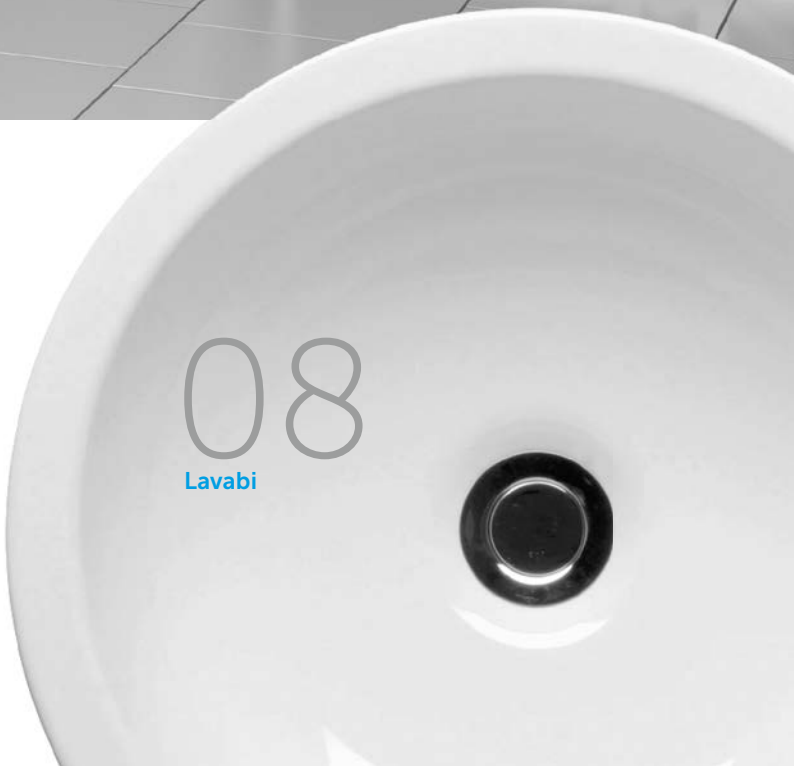

08

Lavabi

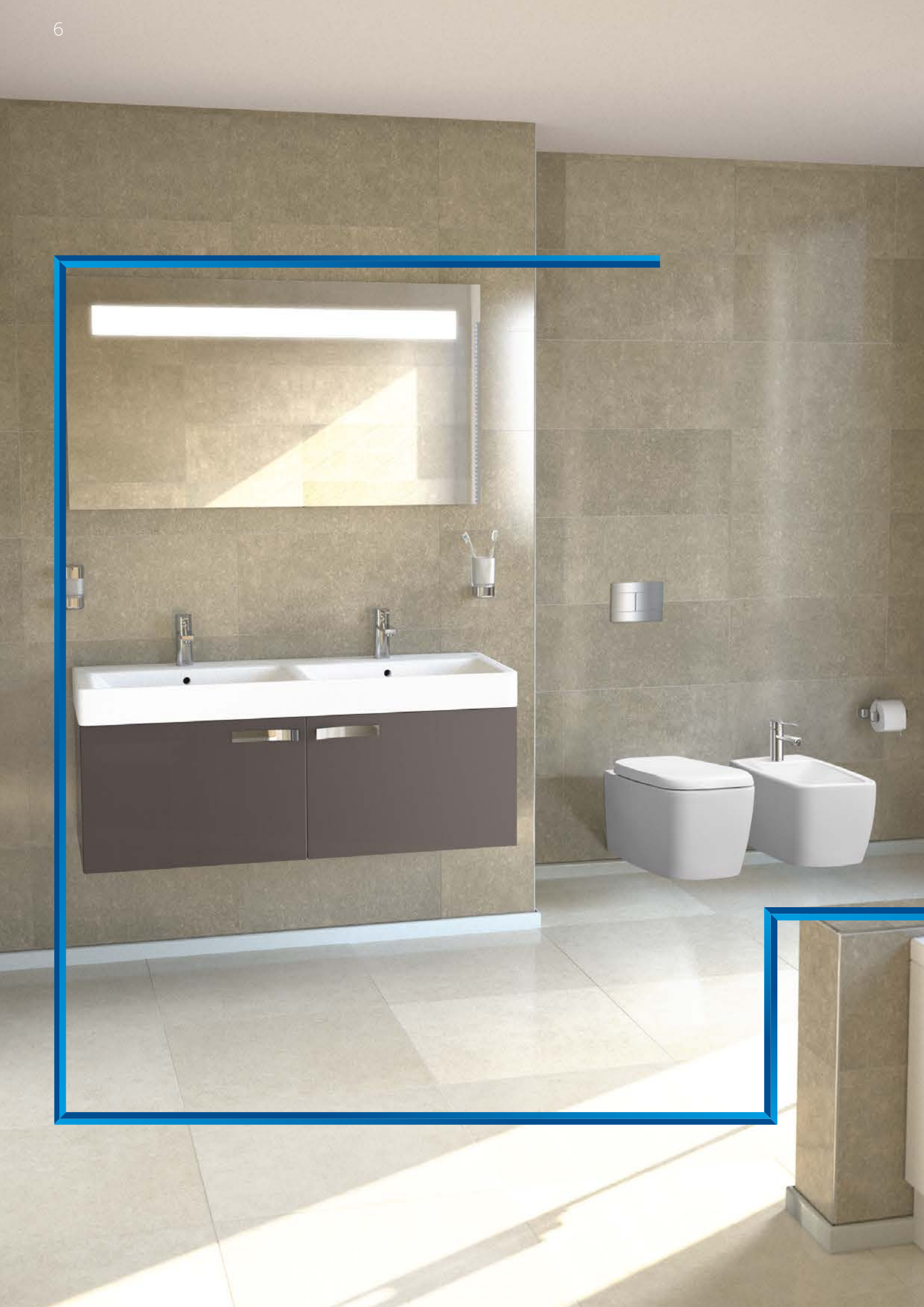

IL TUO BAGNO COMPLETO

Il carattere deciso e la personalità fresca di Strada consentono a ogni singolo modello della collezione la massima indipendenza o la perfetta sinergia con il resto della famiglia.

Il design uniforme e le linee pulite dialogano perfettamente con le altre collezioni Ideal Standard.

Lasciati ispirare, scegli i modelli più adatti e crea il tuo bagno su misura.

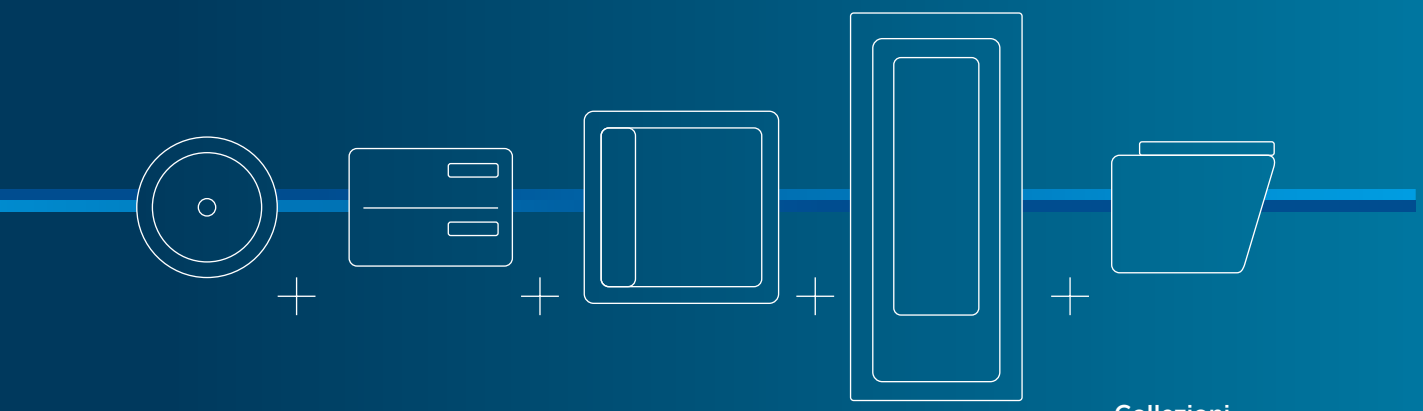

Lavabi
14

Mobili
18

Piatti doccia
28

Vasche
32

Collezioni complementari
40

Lavabo d'arredo Strada con doppio bacino da 1200 mm montato su mobile sottolavabo, miscelatori Neon. Specchio da 1200 mm e accessori Softmood. Sanitari 21. Finiture arredi: tortora laccato lucido.

GAMMA PRODOTTI

LAVABI E LAVABI D'ARREDO

TONDO O QUADRATO?

I lavabi Strada sono chiara espressione del design più contemporaneo. Linee rette e angoli definiti sono i tratti distintivi della collezione.

Completano il tutto le forme circolari, semplici ed essenziali. La loro sinuosità e la morbidezza delle linee definiscono la serie garantendo una soluzione a tutti i desideri.

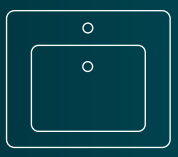

Lavabo d'arredo Strada da 500 mm, miscelatore Neon, mensola con portasciugamani integrato da 800 mm. Finitura mensola: bambù.

I LAVABI

LAVABI D'ARREDO

Se sei un amante del design, le linee pulite dei lavabi Strada sono di sicuro la soluzione che cerchi.

900 mm

700 mm

600 mm

500 mm

1200 mm

1000 mm

800 mm

LAVABI DA INCASSO

Per rispettare il look minimale del tuo bagno, scegli i lavabi ad incasso con bacino rettangolare.

600 mm

500 mm

Scegli il lavabo singolo o doppio, dalle linee arrotondate o dagli spigoli decisi e completalo con il mobile più adatto al tuo stile.

LAVABI DA APPOGGIO

Quadrati, ovali o tondi, i lavabi d'appoggio danno un tocco moderno al tuo bagno. Scegli la rubinetteria da appoggio per arricchire la tua composizione.

750 mm

600 mm

450 mm

420 mm

410 mm

410 mm

340 mm

600 mm

500 mm

MOBILI

ARREDI SU MISURA

Sia che tu abbia a disposizione uno spazio ampio o più raccolto, le combinazioni dei mobili Strada ti permetteranno di sfruttarlo al meglio valorizzando il tuo stile.

Le linee pulite dei mobili e del lavabi Strada, le loro forme regolari e squadrate, ti aiuteranno a disegnare un ambiente pratico e, al tempo stesso, elegante.

La collezione di mobili è caratterizzata dall'alta qualità dei materiali, dalle superfici resistenti e dall'ampia scelta di finiture.

Nelle pagine seguenti ti mostreremo come i diversi complementi si possono combinare per realizzare le tue idee per il tuo bagno.

Mobili sottolavabo

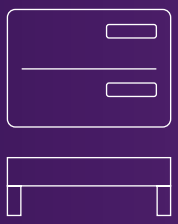

Colonne

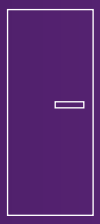

Pensili

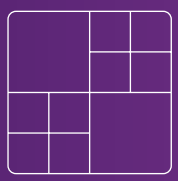

Specchi

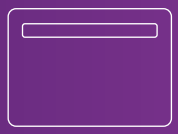

Lavabo d'arredo Strada da 500 mm montato su mensola con porta asciugamani integrato da 800 mm, miscelatore Neon. Colonna a due ante e specchio contenitore da 800 mm con luce a led, accessori Softmood. Finiture arredi: bambù.

LA TUA SOLUZIONE IDEALE

Ti suggeriamo di seguito una serie di composizioni per aiutarti a creare la soluzione più adatta alle tue esigenze.

Composizione /1
Mobile sottolavabo: 1000 mm, bianco laccato lucido
Piano: 1000 mm, bianco laccato lucido
Lavabo da appoggio: 750 mm
Rubinetteria a parete: Neon
Specchio con lampada integrata: 1000 mm
Pensili: 466 mm e **Pensili a giorno:** 233 mm

Composizione /2
Mobile sottolavabo: 1200 mm, tortora
Doppio lavabo: 1200 mm
Rubinetteria: Neon
Specchio con lampada integrata: 1200 mm
Pensili: 466 mm e **Pensili a giorno:** 233 mm

Composizione /3
Mobile sottolavabo: 1000 mm, tortora
Lavabo: 1000 mm
Rubinetteria: Neon
Specchio: 1000 mm
Semicolonna: 600 mm, tortora con ante a specchio

Composizione /4
Lavabo da appoggio: 600 mm
Piano: 1200 mm, bianco laccato lucido (versione destra)
Struttura sottopiano con portasciugamani integrato: 1200 mm
Rubinetteria: Neon
Specchio contenitore con lampada integrata: 1200 mm, bianco laccato lucido
Colonna: 350 mm, bianco laccato lucido

Composizione /5
Lavabo da appoggio: 600 mm
Moblie sottolavabo: 1200 mm, bambù
Piano: 1200 mm, bambù
Rubinetteria: Neon
Specchio con lampada integrata: 1200 mm

LA TUA SOLUZIONE IDEALE

Composizione /6
Lavabo da appoggio: 500 mm
Piano: 800 mm, bambù
Rubinetteria: Neon
Struttura sottopiano con portasciugamani integrato: 800 mm
Specchio contenitore: 600 mm, finitura alluminio e **lampada a led**
Semicolonna: 600 mm, bambù

Composizione /7
Lavabo: 800 mm
Mobile sottolavabo: 800 mm, grigio laccato lucido
Rubinetteria: Neon
Specchio contenitore: 800 mm, finitura alluminio e **lampada a led**
Colonna: 350 mm, grigio laccato lucido

LE FINITURE

IL TOCCO FINALE

Scegliere la finitura per il tuo bagno è il tocco finale. Ogni dettaglio racconterà di te e delle tue abitudini.

Il bambù diffonderà tutto il calore del legno, mentre il bianco laccato ti regalerà un senso di purezza. Il grigio laccato lucido e il tortora laccato lucido ti inspireranno sensazioni profonde e più mature.
Basta una sfumatura per creare un'emozione.

Bianco laccato lucido

Grigio laccato lucido

Tortora laccato lucido

Bambù

Finitura alluminio*

*Questa finitura è disponibile solo per specchi contenitori.

Le tinte riprodotte sono da considerarsi indicative.

I MOBILI

MOBILI SOTTOLAVABO

**I mobili sottolavabo rispecchiano perfettamente la personalità dei lavabi Strada.
L'ampia gamma consente di scegliere la soluzione con la capienza e le dimensioni che cerchi.
I cassetti e le ante sono a chiusura rallentata.**

1200 mm

1000/800 mm

Bianco laccato lucido | Grigio laccato lucido | Tortora laccato lucido | Bambù

1050 mm

900/700 mm

600/500 mm

Bianco laccato lucido | Grigio laccato lucido

È importante pensare al corretto utilizzo degli spazi del tuo bagno fin da subito. Questo fà dei mobili una scelta fondamentale. La collezione Strada, grazie alla sua personalità decisa ma non invadente e grazie all'ampia gamma colori, propone una molteplicità di soluzioni tra le quali troverai sicuramente quella più adatta a te.

COLONNE

Le colonne sono state pensate di diverse altezze e in diverse soluzioni in modo tale da adattarsi al meglio agli spazi del tuo bagno.

400 x 1400 mm*

Bianco laccato lucido

Grigio laccato lucido

350 x 1650 mm*

466 x 1184 mm

466 x 1184 mm

Bianco laccato lucido

Grigio laccato lucido

Tortora laccato lucido

Bambù

* I modelli sono disponibili con apertura a destra o sinistra

I MOBILI

PENSILI

Le linee decise e pulite dei pensili Strada ti consentono di creare la composizione più adatta al tuo bagno. Disegna la combinazione più adatta al tuo gusto: scegli i pensili a giorno e combinali con i pensili senza maniglia per una soluzione più vivace, oppure opta per un'alternativa più classica e scegli i pensili con maniglia.

233 x 466 mm

466 x 466 mm

233 x 700 mm

Bianco laccato lucido

Grigio laccato lucido

Tortora laccato lucido

Bambù

700 x 650 mm

350 x 650 mm*

*Questi modelli sono disponibili con apertura a sinistra o a destra

Bianco laccato lucido

Grigio laccato lucido

Il segreto sta nel pianificare fin da subito, in base allo spazio a disposizione, le soluzioni più adatte in termini di look e funzionalità. Strada propone una linea completa e molto gradevole di pensili e specchi contenitori e non in grado di rispondere a tutte le esigenze.

SPECCHI

Scegli lo specchio semplice o lo specchio con sistema anti-appannamento e disegnalo con la luce oppure scegli la soluzione con lampada integrata. Piccolo o grande, trova la misura che ti fa sentire più bello!

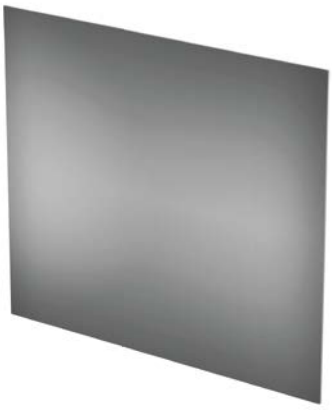

Specchio semplice:
1300/1200/1000/900/800/
700/600/500/400 x 700 mm

Specchio con sistema
anti-appannamento:
1300/1000/800/700/
600/500/400 x 700 mm

Specchio con luce: 1400/1300/
1200/1050/900/800/700/600/
500/400 x 650 mm

SPECCHI CONTENITORI

**Graditi specialmente nei bagni più piccoli, gli specchi contenitori sono un'ottima soluzione salva spazio.
Non rinunciare all'ordine nel tuo bagno, riponi i tuoi prodotti di bellezza negli spazi appositamente pensati per te.
Aggiungi un tocco di luce grazie alle lampade della collezione.**

1200/1000/900/800/700/
600/500 x 1200 mm

Bianco laccato lucido

Allumino

COMPATIBILITÀ LAVABI E MOBILI

Mobili		Lavabi						
		K077701 500 × 420 mm	K077801 600 × 420 mm	K078201 710 × 420 mm	K078601 910 × 420 mm	K081001 810 × 455 mm	K080901 1010 × 455 mm	K080801 1210 × 455 mm
K2452/ K2722	Mobile sottolavabo 500							
K2453/ K2723	Mobile sottolavabo 600							
K2455/ K2724	Mobile sottolavabo 700							
K2457/ K2726	Mobile sottolavabo 900							
K2458/ K2427	Mobile sottolavabo 1050 sinistro							
K2459/ K2728	Mobile sottolavabo 1050 destro							
K2461	Mobile sottolavabo 1400 sinistro							
K2460	Mobile sottolavabo 1400 destro							
K2659	Mobile sottolavabo 800							
K2659 + K2662	Mobile sottolavabo + top con taglio 800							
K2660	Mobile sottolavabo 1000							
K2660 + K2663	Mobile sottolavabo + top con taglio 1000							
K2661	Mobile sottolavabo 1200							
K2661 + K2665	Mobile sottolavabo + top con taglio sinistro 1200							
K2661 + K2664	Mobile sottolavabo + top con taglio destro 1200							
K2662 + T783867	Top con taglio 800 + struttura sottolavabo							
K2663 + T783767	Top con taglio 1000 + struttura sottolavabo							
K2665 + T784467	Top con taglio sinistro 1200 + struttura sottolavabo							
K2664 + T784467	top con taglio destro 1200 + struttura sottolavabo							

La tabella di compatibilità qui riportata ti aiuterà a scegliere il tuo lavabo e ad abbinarlo al mobile corretto.

Furnitures		Lavabi d'appoggio								
		K077601 500 × 420 mm	K078101 610 × 420 mm	K078301 Ø 420 mm	K078401 600 × 420 mm	K078501 750 × 430 mm	K079201 410 × 340 mm	K079301 Ø 340 mm	K079401 Ø 450 mm	K079501 Ø 410 mm
K2659 + K2662	Mobile sottolavabo + top con taglio 800									
K2660 + K2663	Mobile sottolavabo + top con taglio 1000									
K2661 + K2665	Mobile sottolavabo + top con taglio 1200 sinistro									
K2661 + K2664	Mobile sottolavabo + top con taglio 1200 destro									
K2662 + T783867	Top con taglio 800 + struttura sottolavabo									
K2663 + T783767	Top con taglio 1000 + struttura sottolavabo									
K2665 + T784467	Top con taglio 1200 sinistro + struttura sottolavabo									
K2664 + T784467	Top con taglio 1200 right + struttura sottolavabo									
K2659 + K2675	Mobile sottolavabo + top 800 senza taglio									
K2660 + K2676	Mobile sottolavabo + top 1000 senza taglio									
K2661 + K2677	Mobile sottolavabo + top 1200 senza taglio (installazione a sinistra)									
K2661 + K2677	Mobile sottolavabo + top 1200 senza taglio (installazione a destra)									
K2675 + T783867	Top 800 senza taglio + struttura sottolavabo									
K2676 + T783767	Top 1000 senza taglio + struttura sottolavabo									
K2677 + T784467	Top 1200 senza taglio (installazione a sinistra) + struttura sottolavabo									
K2677 + T784467	Top 1200 senza taglio (installazione a destra) + struttura sottolavabo									

Per queste opzioni si raccomanda l'installazione di rubinetti a muro o a lato del lavabo. Per cortesia contattare il Customer Care IS se volete installare due lavabi d'appoggio uno vicino all'altro. Sui top senza taglio il lavabo d'appoggio può essere installato al centro o su uno dei due lati.

GAMMA PRODOTTI

PIATTI DOCCIA

CARATTERE FORTE

In un ambiente bagno il vero stile è rappresentato da un pavimento liscio, senza alcuna traccia di fori di scarico.

Il nastro in acciaio inossidabile che corre lungo tutta la larghezza dei piatti doccia Strada, disegna e caratterizza le linee ultra sottili aggiugendo al tuo bagno un tocco di design.

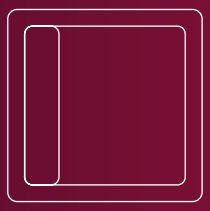

Piatto doccia Strada 900x900 mm, miscelatore ad incasso doccia Neon, doccetta Idealrain Cube, box doccia Tonic PF.

I PIATTI DOCCIA

Quadrati o rettangolari, i piatti doccia della collezione Strada, hanno decisamente una personalità forte. Adatti per i bagni di design, sono complementari alle cabine doccia più lineari e pulite.

Quadrato
900 x 900 mm

Rettangolare
1800/1700/1600/1400/1200/1000 x 800 mm
1800/1700/1600/1400/1200/1000 x 900 mm

Cabina doccia Tonic A, piatto doccia Strada da 900x900 mm, miscelatore ad incasso doccia Neon, doccetta e soffione Idealrain Duo.

LA TUA OASI DI COMFORT

Ogni volta che entrerai nel tuo bagno, Strada ti stupirà. Amerai la profonda sensazione di benessere e completo relax non appena ti lascerai avvolgere dal calore e il vapore di un bel bagno caldo.

Vasca Strada Duo, miscelatore esterno vasca/doccia Neon e doccetta Idealrain Cube.

LE VASCHE

VASCHE AD INCASSO

Le vasche ad incasso facilitano la loro completa integrazione con lo stile del tuo bagno. Scegli la forma più adatta agli spazi che hai a disposizione, le finiture delle pareti completeranno il tutto.

Rettangolare
170 x 75 cm
170 x 70 cm

DUO
190 x 90 cm
180 x 80 cm
170 x 75 cm

Asimmetrica
Versione destra: 170 x 100 cm
Versione sinistra: 170 x 100 cm

La collezione di vasche Strada consente la massima libertà di scelta tra un'ampia gamma di soluzioni. Rettangolare, asimmetrica o con piletta centrale, la vasca assumerà ruoli da protagonista nel tuo bagno.

VASCHE PANNELLATE

Le vasche pannellate sono state pensate per valorizzare la vasca stessa. Il pannello laterale e frontale ti consentono di posizionare la vasca nel tuo angolo di relax preferito.

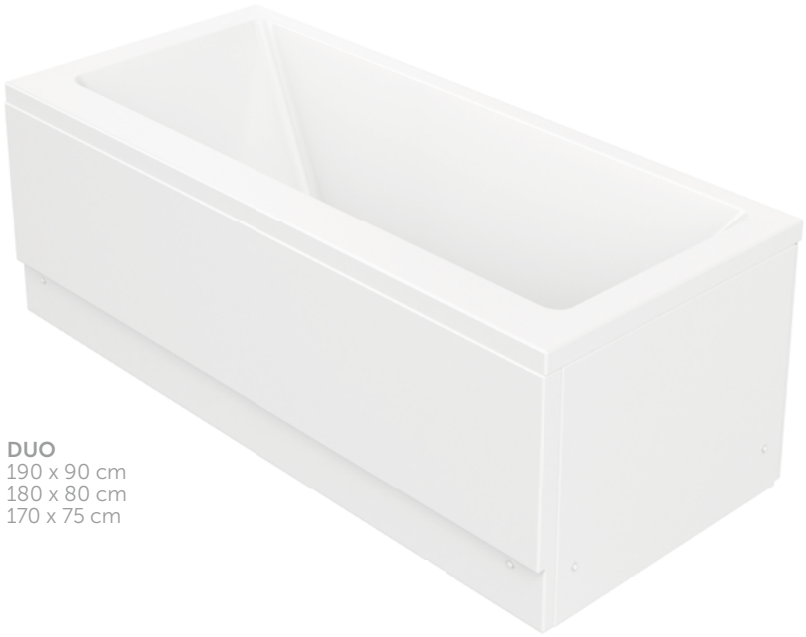

DUO
190 x 90 cm
180 x 80 cm
170 x 75 cm

Rettangolare
170 x 75 cm
170 x 70 cm

TI SUGGERIAMO I MIGLIORI ABBINAMENTI

CABINE DOCCIA E PARETI SOPRAVASCA

Magnum
La cabina doccia Magnum soddisfa il desiderio di linee pure e l'esigenza di soluzioni versatili. La solidità del vetro temperato e la particolare struttura senza telaio sono garanzia di resistenza e leggerezza.
Scegli Magnum per bagni equilibrati e per ambienti dedicati al benessere della persona.

Tonic
Le cabine doccia e le pareti sopravasca Tonic sono progettate senza telaio: un design minimalista e trasparente che non interferisce con l'aspetto del tuo bagno, ma ne esalta l'eleganza. Questo fa di Tonic il complemento perfetto da abbinare alle linee pulite e forme semplici di Strada.
Scegli i sistemi di apertura e le opzioni che più si adattano al modo in cui utilizzi il bagno.

COLONNE DOCCIA

Idealrain Cube
Sia che desideri una semplice asta doccia o una sofisticata colonna doccia, Idealrain Cube è la soluzione che fa per te. Così la doccia potrà seguire la geometria e la purezza dello stile del tuo bagno.

Fino a che punto volete arrivare dipende solo da voi. Lascia spaziare la tua immaginazione, completa il tuo bagno segliendo i corretti abbinamenti tra le nostre serie Ideal Standard.
Integra le forme idrodinamiche dei lavabi Strada con le curve più morbide dei sanitari 21, o evidenzia gli angoli grazie agli accessori Softmood. Sentiti libero di esprimere e esaltare il tuo gusto.

SANITARI

21
Linee morbide e angoli addolciti. Il vaso o il bidet della collezione 21 aggiungono calore e un tocco personale al tuo bagno Strada.

Active
Active interpreta il minimalismo in chiave contemporanea, legandolo non più a rigide forme geometriche, ma a linee morbide ed altrettanto essenziali.
Se credi nel rigore formale, questa è la soluzione che fà per te.

RUBINETTERIA

Neon
Neon, con le sue linee pulite ed essenziali, porta armonia e design nel tuo bagno. La gamma consente in particolare la personalizzazione della zona lavabo, grazie a due diversi codici di design - squadrato o morbido - e ai modelli per installazione a muro e soprapiano.

ACCESSORI

Softmood
Come suggerisce il nome, questa serie ha un fascino morbido; i suoi contorni arrotondati contribuiscono a creare uno stato d'animo più rilassato. Gli accessori Softmood sono più che semplici complementi d'arredo per la vostra linea Strada, sono essi stessi sinonimo di lusso.

SCHEDE TECNICHE

Abbiamo pensato a te e alle tue esigenze.
La libertà di scelta è fondamentale per creare la soluzione che più rispecchia il tuo gusto.

Di seguito troverai i dettagli tecnici di ogni prodotto.

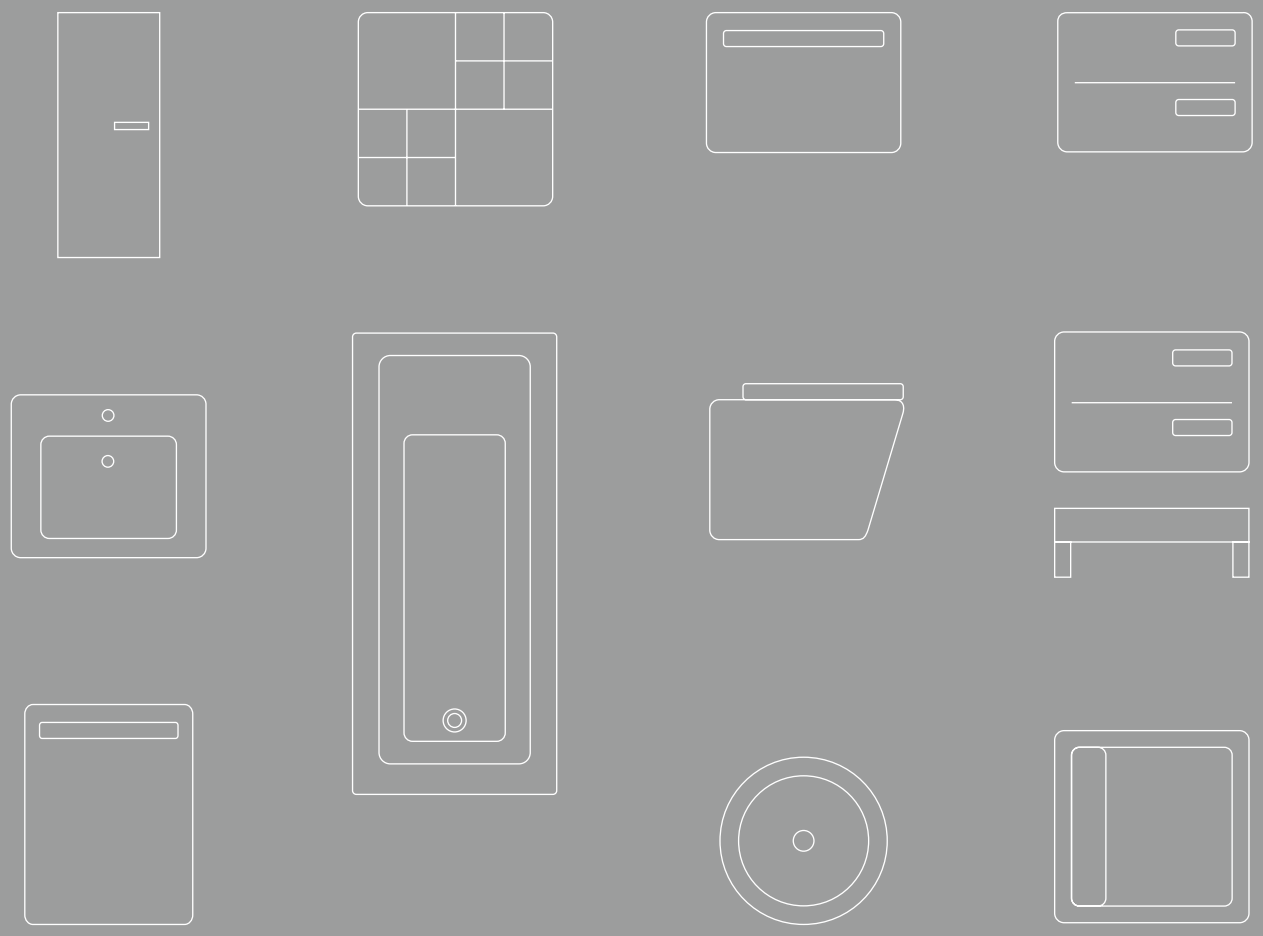

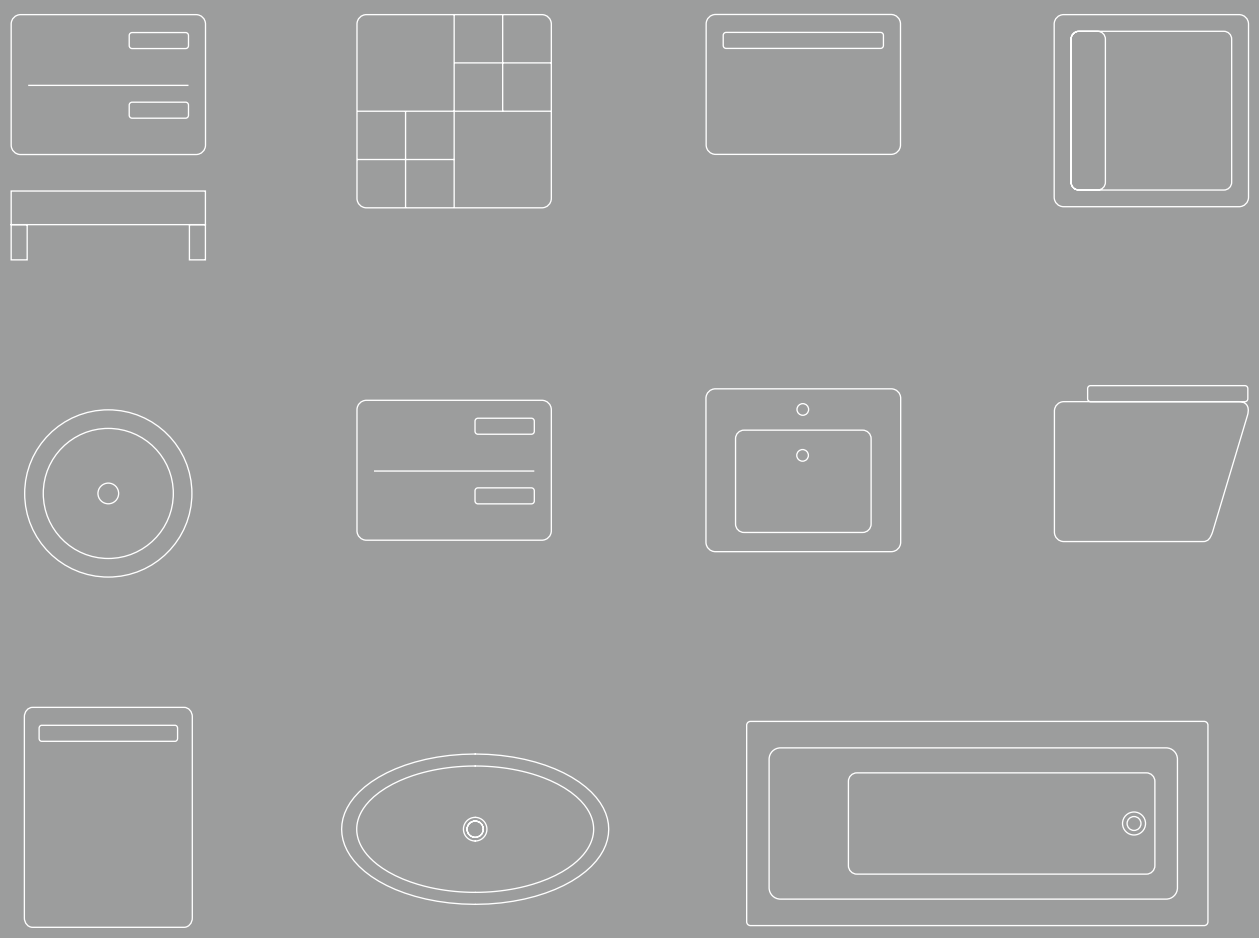

LAVABI

Lavabo doppio 1200 mm

Modello	Cod.
Lavabo doppio 1200 mm	K080801

- Doppio foro per la rubinetteria
- Con doppio foro del troppo pieno
- Per montaggio a muro o su mobile (K2661)

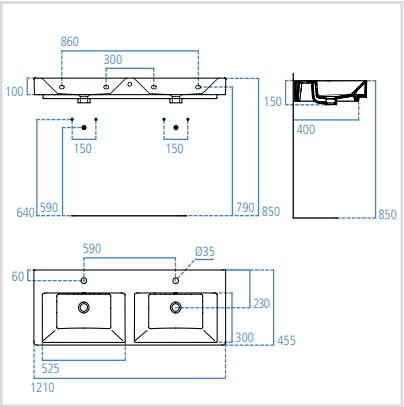

Lavabo 1000 mm

Modello	Cod.
Lavabo 1000 mm	K080901

- Foro per la rubinetteria
- Con foro del troppo pieno
- Per montaggio a muro o su mobile (K2660)

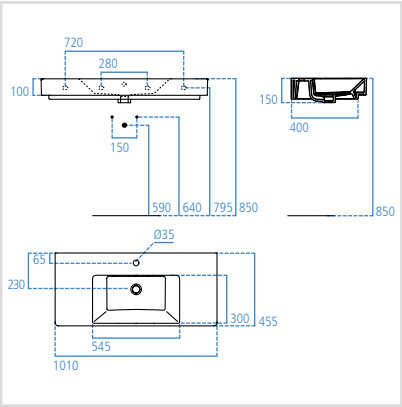

Lavabo 800 mm

Modello	Cod.
Lavabo 800 mm	K081001

- Foro per la rubinetteria
- Con foro del troppo pieno
- Per montaggio a muro o su mobile (K2659)

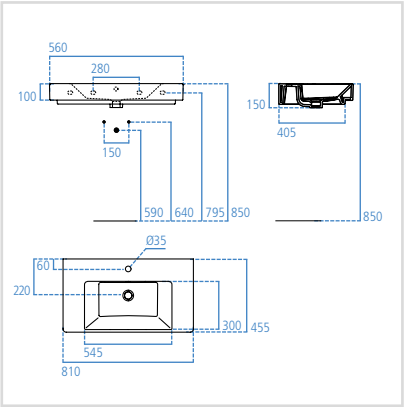

Lavabo 900 mm

Modello	Cod.
Lavabo 900 mm	K078601

- Foro per la rubinetteria
- Con foro del troppo pieno
- Per montaggio a muro o su mensola

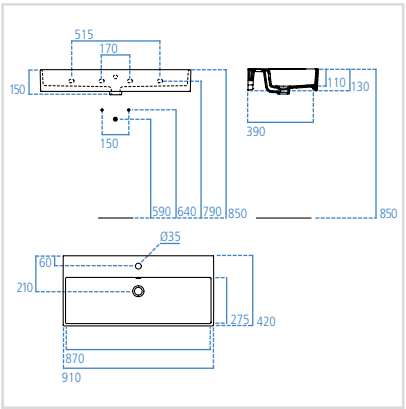

Lavabo 700 mm

Modello	Cod.
Basin 700 mm	K078201

- Foro per la rubinetteria
- Con foro del troppo pieno
- Per montaggio a muro o su mensola

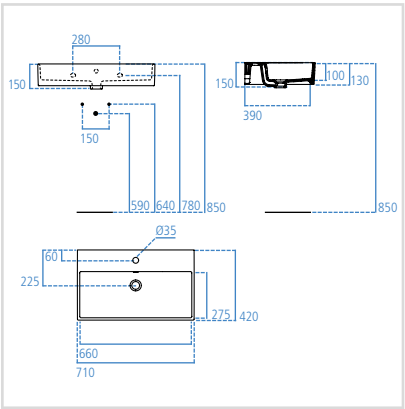

Lavabo 600 mm

Modello	Cod.
Basin 600 mm	K077801

- Foro per la rubinetteria
- Con foro del troppo pieno
- Per montaggio a muro o su mensola

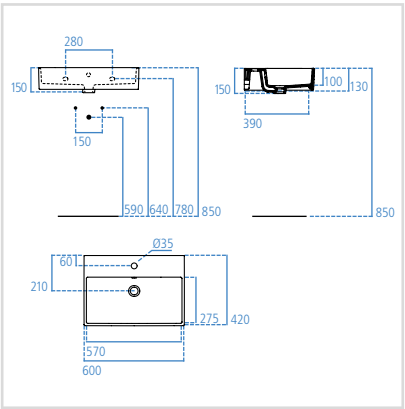

LAVABI DA APPOGGIO

Lavabo 500 mm

Modello	Cod.
Lavabo 500 mm	K077701

- Foro per la rubinetteria
- Con foro del troppo pieno
- Per montaggio a muro o su mensola

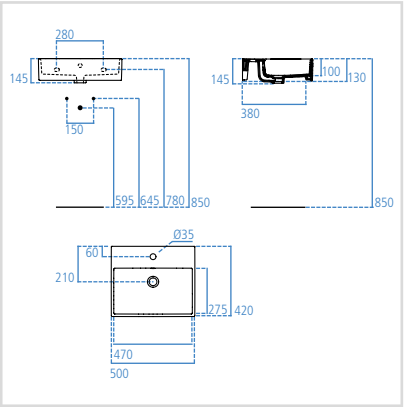

Lavabo da appoggio su piano 600 mm

Modello	Cod.
Lavabo da appoggio 600 mm	K078101

- Foro per la rubinetteria
- Con foro del troppo pieno
- Per montaggio su mensola
- Lavabo smaltato sui 4 lati
- Dima inclusa

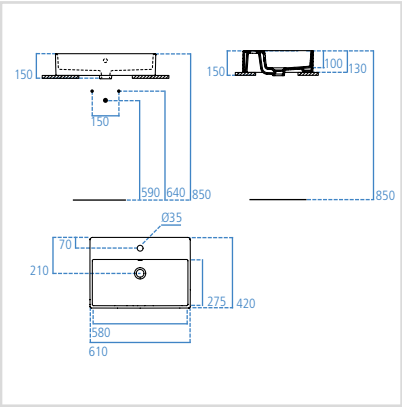

Lavabo da appoggio su piano 500 mm

Modello	Cod.
Lavabo da appoggio 500 mm	K077601

- Foro per la rubinetteria
- Con foro del troppo pieno
- Per montaggio su mensola
- Dima inclusa

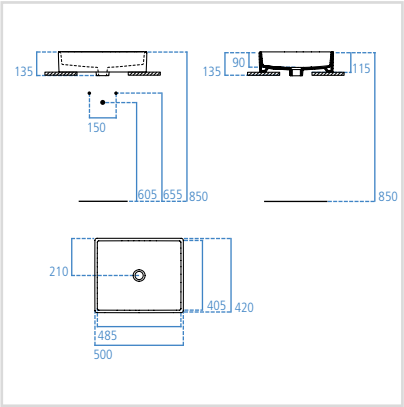

Lavabo da appoggio su piano 750 mm

Modello	Cod.
Lavabo da appoggio 750 mm	K078501

- Con foro del troppo pieno
- Per montaggio su mensola
- Dima inclusa

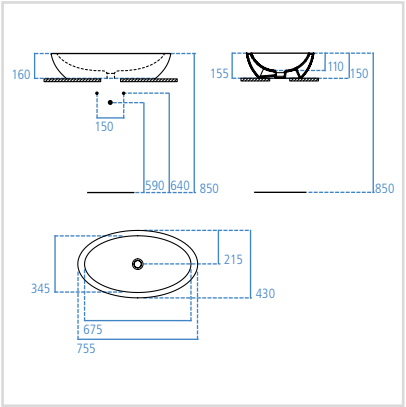

Lavabo da appoggio su piano 600 mm

Modello	Cod.
Lavabo da appoggio 600 mm	K078401

- Con foro del troppo pieno
- Per montaggio su mensola
- Dima inclusa

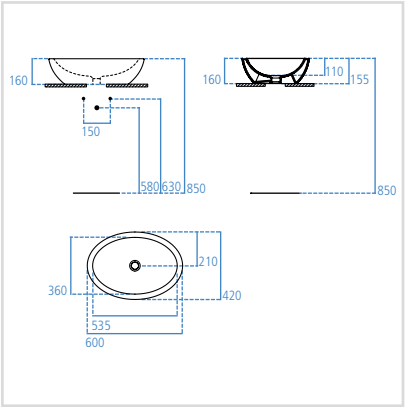

Lavabo da appoggio su piano 420 mm

Modello	Cod.
Lavabo da appoggio 420 mm	K078301

- Con foro del troppo pieno
- Per montaggio su mensola
- Dima inclusa

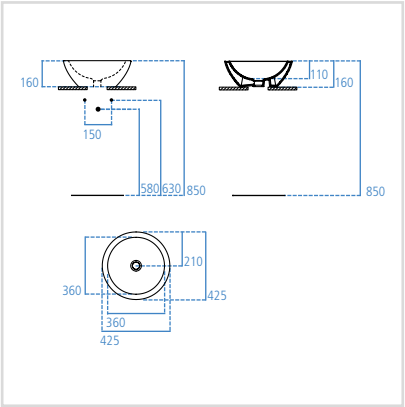

LAVABI DA APPOGGIO

Lavabo da appoggio su piano 410 mm

Modello	Cod.
Lavabo da appoggio 410 mm	K079201

- Con foro del troppo pieno
- Per montaggio su mensola
- Dima inclusa

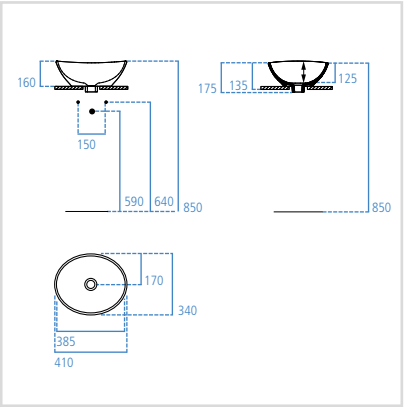

Lavabo da appoggio su piano 340 mm

Modello	Cod.
Lavabo da appoggio 340 mm	K079301

- Con foro del troppo pieno
- Per montaggio su mensola
- Dima inclusa

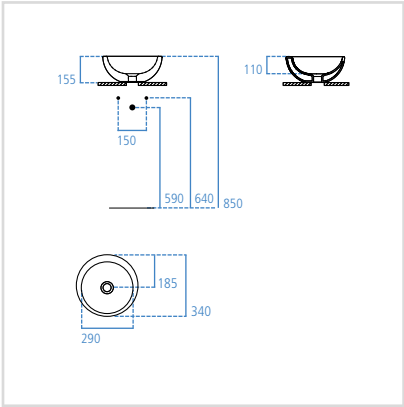

Lavabo da appoggio su piano 450 mm

Modello	Cod.
Lavabo da appoggio 450 mm	K079401

- Con foro del troppo pieno
- Per montaggio su mensola
- Dima inclusa

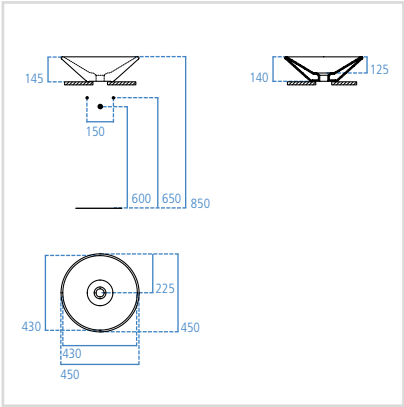

LAVABI DA INCASSO

Lavabo da appoggio su piano 410 mm

Modello	Cod.
Lavabo da appoggio 410 mm	K079501

- Con foro del troppo pieno
- Per montaggio su mensola
- Dima inclusa

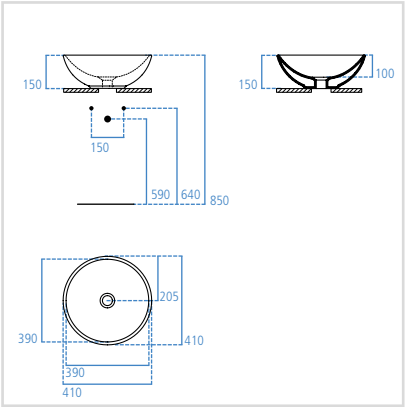

Lavabo da incasso soprapiano 600 mm

Modello	Cod.
Lavabo da incasso 600 mm	K078001

- Con foro del troppo pieno
- Per installazione soprapiano
- Dima inclusa

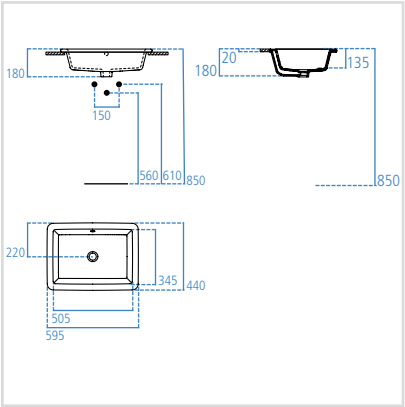

Lavabo da incasso sottopiano 500 mm

Modello	Cod.
Lavabo da incasso 500 mm	K077901

- Con foro del troppo pieno
- Per installazione sottopiano
- Dima inclusa

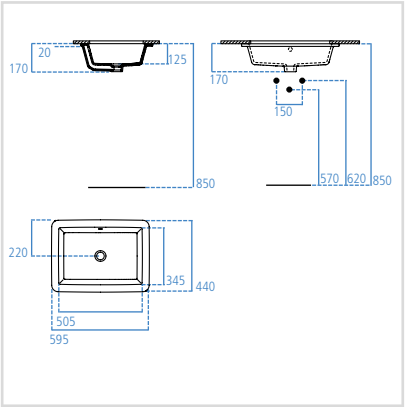

MOBILI

Base sottolavabo 1200 mm

Modello	Cod.
Bianco laccato lucido	K2661WG
Grigio laccato lucido	K2661WH
Tortora laccato lucido	K2661WC
Bambù	K2661WL

- Compatibile con lavabo 1200 mm (K080801)
- Montaggio a muro
- Due cassetti con chiusura ammortizzata
- Sifone salvaspazio incluso
- Fissaggio incluso nell'imballo
- Top da ordinare separatamente

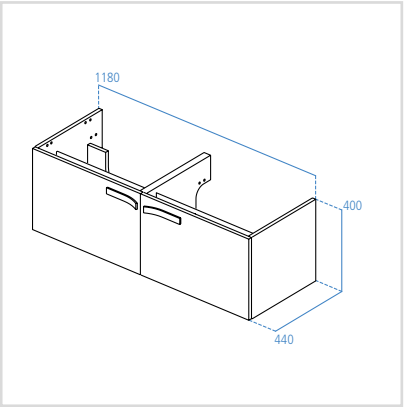

Base sottolavabo 1000 mm

Modello	Cod.
Bianco laccato lucido	K2660WG
Grigio laccato lucido	K2660WH
Tortora laccato lucido	K2660WC
Bambù	K2660WL

- Compatibile con lavabo 1000 mm (K080901)
- Montaggio a muro
- Un cassetto con chiusura ammortizzata
- Sifone salvaspazio incluso
- Fissaggio incluso
- Top da ordinare separatamente

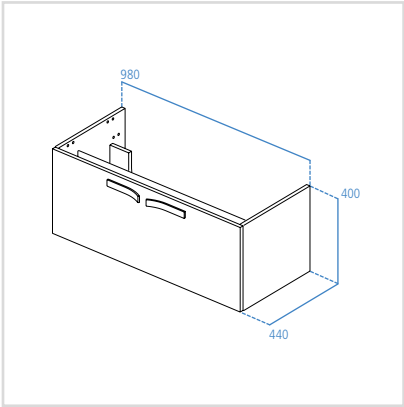

Base sottolavabo 800 mm

Modello	Cod.
Bianco laccato lucido	K2659WG
Grigio laccato lucido	K2659WH
Tortora laccato lucido	K2659WC
Bambù	K2659WL

- Compatibile con lavabo 800 mm (K081001)
- Montaggio a muro
- Un cassetto con chiusura ammortizzata
- Sifone salvaspazio incluso
- Fissaggio incluso
- Top da ordinare separatamente

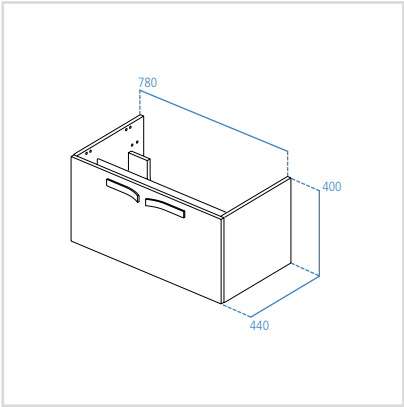

Top 1200 mm

per lavabi tradizionali e da appoggio. Installazione a destra.

Modello	Cod.
Bianco laccato lucido	K2664WG
Grigio laccato lucido	K2664WH
Tortora laccato lucido	K2664WC
Bambù	K2664WL

- Top spessore 25 mm
- Compatibile con mobile sottolavabo 1200 mm (K2661)
- Compatibile con lavabo 500 mm (K0777), lavabo 600 mm (K0778), e lavabi da appoggio 500 mm (K0776) e 600 mm (K0781)
- Possibilità di installazione indipendente con staffe T784467 (incluse 2 barre porta asciugamani)
- Fissaggio incluso

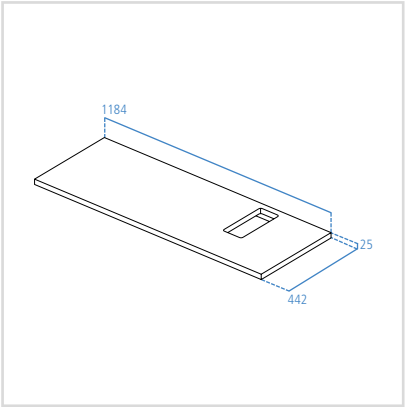

Top 1200 mm

per lavabi tradizionali e da appoggio. Installazione a sinistra.

Modello	Cod.
Bianco laccato lucido	K2665WG
Grigio laccato lucido	K2665WH
Tortora laccato lucido	K2665WC
Bambù	K2665WL

- Top spessore 25 mm
- Compatibile con mobile sottolavabo 1200 mm (K2661)
- Compatibile con lavabo 500 mm (K0777), lavabo 600 mm (K0778), e lavabi da appoggio 500 mm (K0776) e 600 mm (K0781)
- Possibilità di installazione indipendente con staffe T784467 (incluse 2 barre porta asciugamani)
- Fissaggio incluso

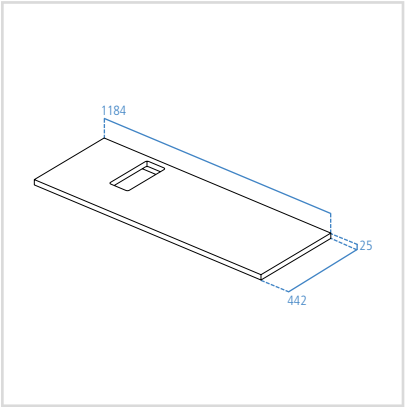

Top 1000 mm

per lavabi tradizionali e da appoggio.

Modello	Cod.
Bianco laccato lucido	K2663WG
Grigio laccato lucido	K2663WH
Tortora laccato lucido	K2663WC
Bambù	K2663WL

- Top spessore 25 mm
- Compatibile con mobile sottolavabo 1000 mm (K2660)
- Compatibile con lavabo 500 mm (K0777), lavabo 600 mm (K0778), lavabo 700 mm (K0782), lavabo 900 mm (K0786) e i lavabi di appoggio 500 mm (K0776) e 600 mm (K0781)
- Possibilità di installazione independente con staffe T783767 (incluso 1 barra porta asciugamano)
- Fissaggio incluso

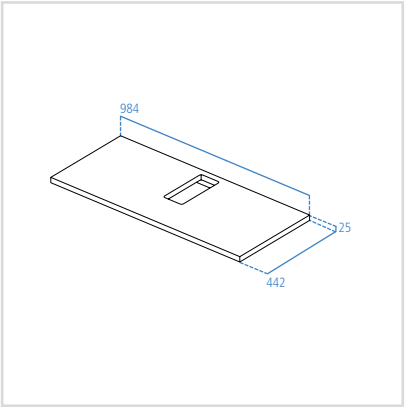

MOBILI

Top 800 mm

per lavabi tradizionali e da appoggio.

Modello	Cod.
Bianco laccato lucido	K2662WG
Grigio laccato lucido	K2663WH
Tortora laccato lucido	K2662WC
Bambù	K2663WL

- Top spessore 25 mm
- Compatibile con mobile sottolavabo 800 mm (K2659)
- Compatibile con lavabo 500 mm (K0777), lavabo 600 mm (K0778), lavabo 700 mm (K0782), lavabo 900 mm (K0782), lavabo 900 mm (K0786) e i lavabi di appoggio 500 mm (K0776) e 600 mm (K0781)
- Possibilità di installazione independente con staffe T783867 (incluso 1 barra porta asciugamano)
- Fissaggio incluso

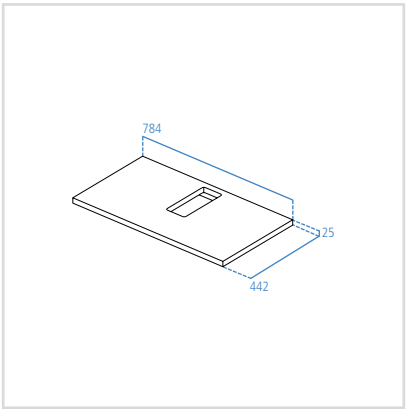

Top 1200 mm

per Lavabi da appoggio Strada tondi e ovali.

Modello	Cod.
Bianco laccato lucido	K2677WG
Grigio laccato lucido	K2677WH
Tortora laccato lucido	K2677WC
Bambù	K2677WH

- Top di spessore 25 mm senza taglio
- Compatibile con mobile sottolavabo 1200 mm (K2661)
- Compatibile con i tutti i lavabi Strada tondi o ovali
- Possibilità di installazione independente con staffe T784467 (comprensive di 2 barre porta asciugamani)
- Fissaggio incluso

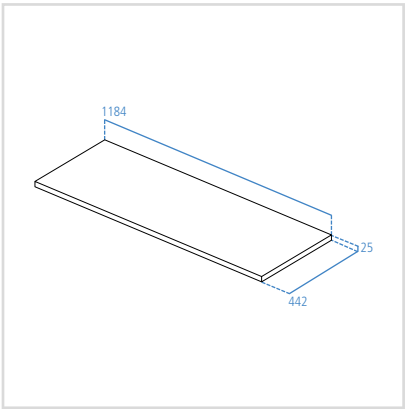

Top 1000 mm

per Lavabi da appoggio Strada tondi e ovali.

Modello	Cod.
Bianco laccato lucido	K2676WG
Grigio laccato lucido	K2676WH
Tortora laccato lucido	K2676WC
Bambù	K2676WL

- Top di spessore 25 mm senza taglio
- Compatibile con mobile sottolavabo 1000 mm (K2660)
- Compatibile con i tutti i lavabi Strada tondi o ovali
- Possibilità di installazione independente con staffe T783767 (comprensive di 1 barra porta asciugamano)
- Fissaggio incluso

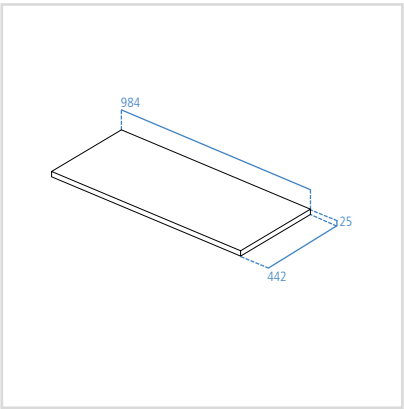

Top 800 mm

per Lavabi da appoggio Strada tondi e ovali.

Modello	Cod.
Bianco laccato lucido	K2675WG
Grigio laccato lucido	K2675WH
Tortora laccato lucido	K2675WC
Bambù	K2675WL

- Top di spessore 25 mm senza taglio
- Compatibile con mobile sottolavabo 1000 mm (K2659)
- Compatibile con i tutti i lavabi Strada tondi o ovali
- Possibilità di installazione independente con staffe T783867 (comprensive di 1 barra porta asciugamano)
- Fissaggio incluso

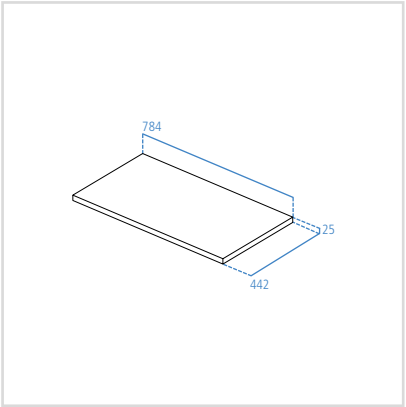

Set di supporto 1200 mm

Modello	Cod.
Set di supporto 1200 mm	T784467

- Struttura completa di due barre porta asciugamani
- Cromata
- Compatibile con i top K2664, K2665 e K2677
- Fissaggio incluso

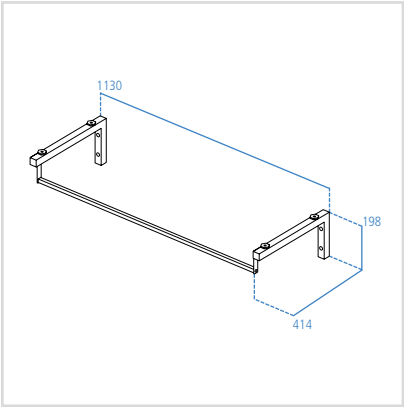

Set di supporto 1000 mm
Set di supporto 800 mm

Modello	Cod.
Set di supporto 1000 mm	T783767

- Struttura completa di una barra porta asciugamani
- Cromata
- Compatibile con i top K2663 and K2676
- Fissaggio incluso

Modello	Cod.
Set di supporto 800 mm	T783767

- Struttura completa di una barra porta asciugamani
- Cromata
- Compatibile con i top K2662 e K2675
- Fissaggio incluso

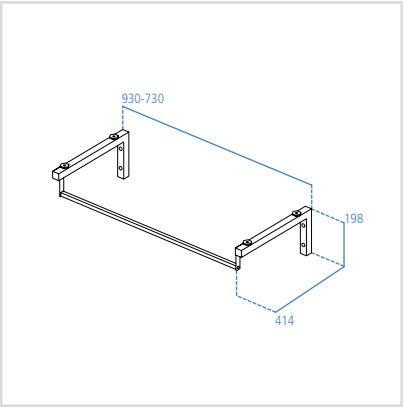

MOBILI

Mobile a colonna alta 350 mm

Apertura a sinistra.

Modello	Cod.
Bianco laccato lucido	K2683WG
Grigio laccato lucido	K2683WH
Tortora laccato lucido	K2683WC
Bambù	K2683WL

- Montaggio a muro
- Ripiani interni in vetro
- Ante a chiusura rallentata

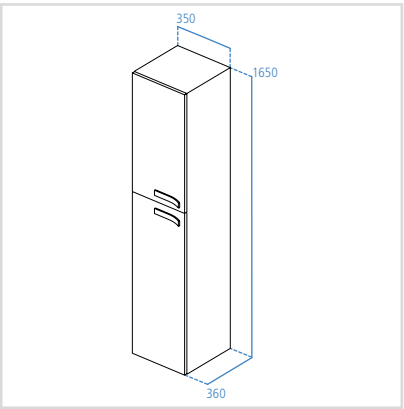

Mobile a colonna alta 350 mm

Apertura a destra.

Modello	Cod.
Bianco laccato lucido	K2689WG
Grigio laccato lucido	K2689WH
Tortora laccato lucido	K2689WC
Bambù	K2689WL

- Montaggio a muro
- Ripiani interni in vetro
- Ante a chiusura rallentata

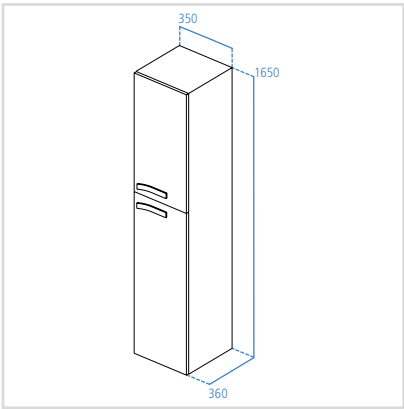

Mobile a colonna bassa 465 mm

Modello	Cod.
Bianco laccato lucido	K2684WG
Grigio laccato lucido	K2684WH
Tortora laccato lucido	K2684WC
Bambù	K2684WL

- Montaggio a muro
- Ripiani interni in vetro
- Ante a chiusura rallentata

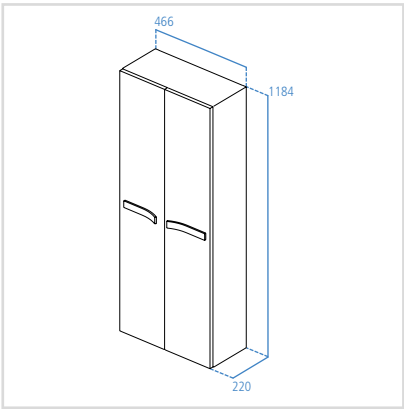

Mobile a colonna bassa ante in vetro 465 mm

Modello	Cod.
Bianco laccato lucido	K2685WG
Grigio laccato lucido	K2685WH
Tortora laccato lucido	K2685WC
Bambù	K2685WL

- Montaggio a muro
- Ripiani interni in vetro
- Ante con sistema di apertura push to open
- 2 ante a specchio con indicatore di apertura

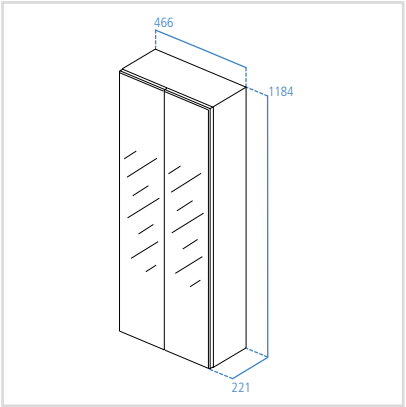

Pensile a muro squadrato 465 mm

Modello	Cod.
Bianco laccato lucido	K2686WG
Grigio laccato lucido	K2686WH
Tortora laccato lucido	K2686WC
Bambù	K2686WL

- Montaggio a muro
- 1 ripiano in vetro regolabile
- Anta con apertura a pressione

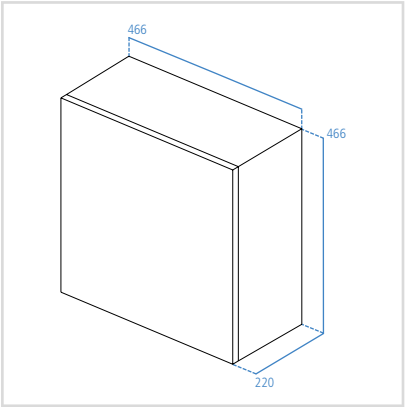

Pensile a muro rettangolare 235 mm

Modello	Cod.
Bianco laccato lucido	K2687WG
Grigio laccato lucido	K2687WH
Tortora laccato lucido	K2687WC
Bambù	K2687WL

- Montaggio a muro
- 1 ripiano in vetro regolabile
- Anta con apertura a pressione

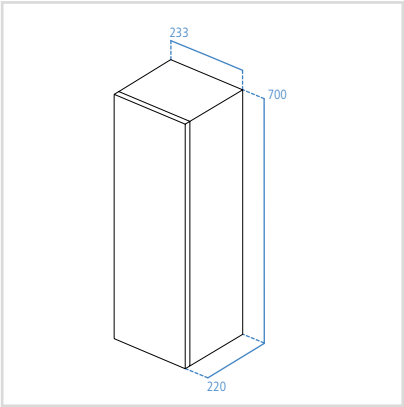

MOBILI

Pensile a giorno 235 mm

Modello	Cod.
Bianco laccato lucido	K2688WG
Grigio laccato lucido	K2688WH
Tortora laccato lucido	K2688WC
Bambù	K2688WL

- Montaggio a muro
- 1 ripiano in legno
- Installazione verticale o orizzontale

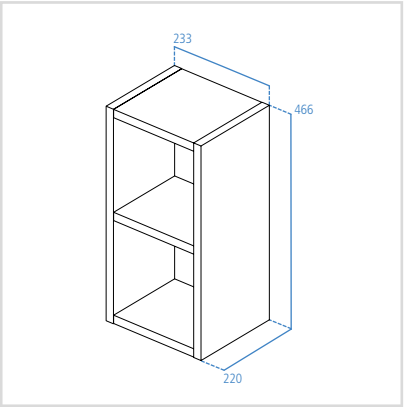

Mobile sottolavabo 1050 mm

Top con taglio per lavabo a destra.

Modello	Cod.
Bianco laccato lucido	K2728WG
Grigio laccato lucido	K2459WH

- Compatibile con i lavabi K0777, K0778, K0782
- Montaggio a muro
- 2 cassetti da 700 mm + 1 anta a sinistra
- Incluso top 1050
- Si raccomanda sifone salva spazio cod. J428467

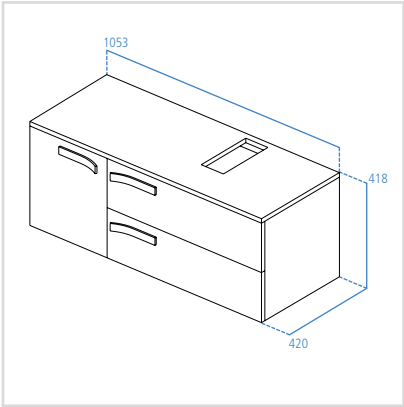

Mobile sottolavabo 1050 mm

Top con taglio per lavabo a sinistra.

Modello	Cod.
Bianco laccato lucido	K2727WG
Grigio laccato lucido	K2458WH

- Compatibile con i lavabi K0777, K0778, K0782
- Montaggio a muro
- 2 cassetti da 700 mm + 1 anta a destra
- Incluso top 1050
- Si raccomanda sifone salva spazio cod. J428467

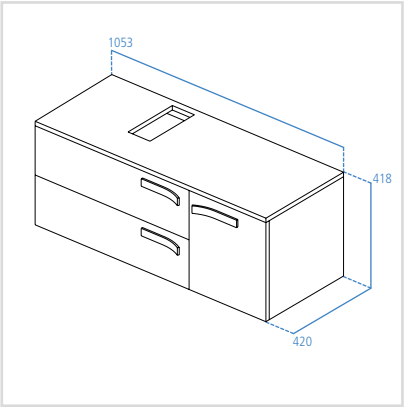

Mobile sottolavabo 900/700 mm

Modello	Cod.
Bianco laccato lucido 900mm	K2726WG
Grigio laccato lucido 900mm	K2457WH
Bianco laccato lucido 700mm	K2724WG
Grigio laccato lucido 700mm	K2455WH

- Mobile sottolavabo 90 cm compatibile con lavabi K0777, K0778, K0782, K0786
- Mobile sottolavabo 70 cm compatibile con lavabi K0777, K0778, K0782
- Montaggio a muro
- 2 cassetti con chiusura rallentata
- Top incluso
- Si raccomanda sifone salvaspazio cod. J428467

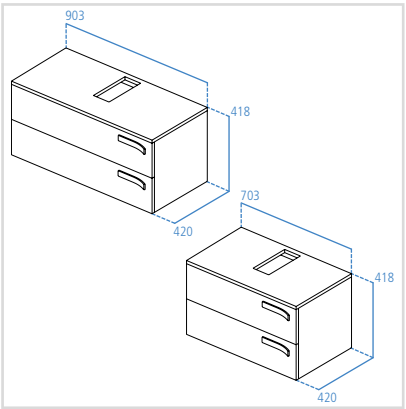

Mobile sottolavabo 600/500 mm

Modello	Cod.
Bianco laccato lucido 600mm	K2723WG
Grigio laccato lucido 600mm	K2453WH
Bianco laccato lucido 500mm	K2722WG
Grigio laccato lucido 500mm	K2452WH

- Mobile sottolavabo 60 cm compatibile con lavabo K0777 e K0778
- Mobile sottolavabo 50 cm compatibile con lavabo K0777
- Montaggio a muro
- 1 cassetto con chiusura rallentata
- Top incluso
- Si raccomanda sifone salvaspazio cod. J428467

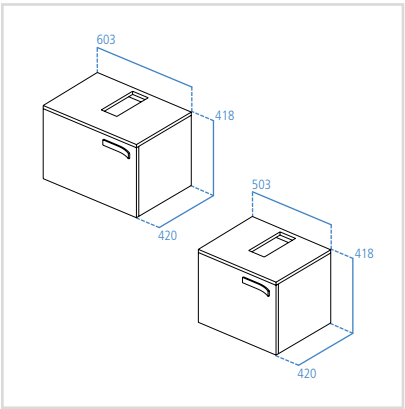

Pensile 2 ante 700 mm

Modello	Cod.
Bianco laccato lucido	K2725WG
Grigio laccato lucido	K2456WH

- Montaggio a muro
- Due ante con chiusura rallentata

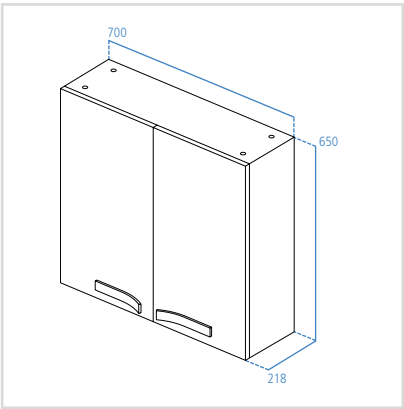

MOBILI

Pensile 1 anta 350 mm

Apertura a destra.

Modello	Cod.
Bianco laccato lucido	K2731WG
Grigio laccato lucido	K2463WH

- Montaggio a muro
- Un'anta con chiusura rallentata
- Ripiano interno in vetro

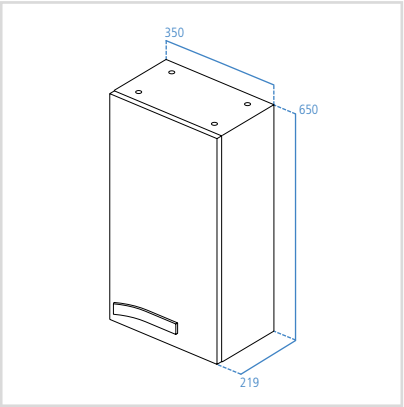

Pensile 1 anta 350 mm

Apertura a sinistra.

Modello	Cod.
Bianco laccato lucido	K2732WG
Grigio laccato lucido	K2464WH

- Montaggio a muro
- Un'anta con chiusura rallentata
- Ripiano interno in vetro

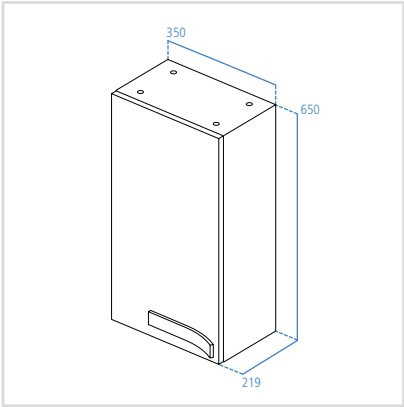

Mobile a colonna 1 anta 400 mm

Apertura a destra.

Modello	Cod.
Bianco laccato lucido	K2733WG
Grigio laccato lucido	K2465WH

- Montaggio a muro
- Un'anta con chiusura rallentata
- Ripiani interni in vetro

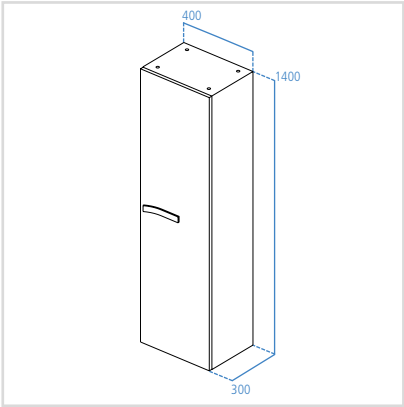

Mobile a colonna 1 anta 400 mm

Apertura a sinistra.

Modello	Cod.
Bianco laccato lucido	K2734WG
Grigio laccato lucido	K2466WH

- Montaggio a muro
- Un'anta con chiusura rallentata
- Ripiani interni in vetro

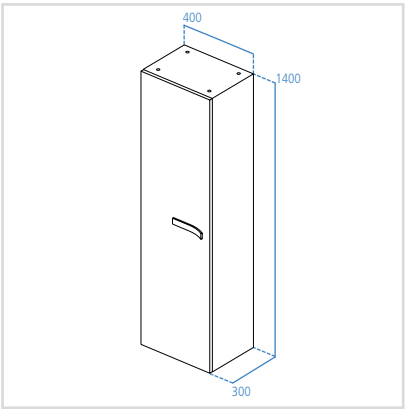

Divisori per cassetti

Modello	Cod.
Divisori per cassetti	T724767

- Satinato

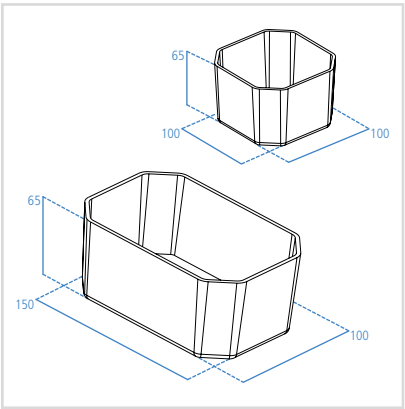

Partizione per cassetti

Modello	Cod.
Partizione per cassetti	T784067

- Satinato

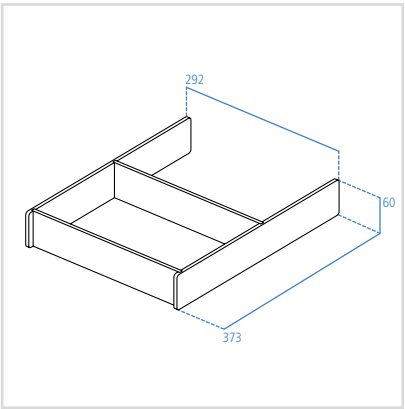

SPECCHI

Specchio contenitore 1200 mm

Modello	Cod.
Bianco laccato lucido	K2672WG
Alluminio	K2672AL

- 2 ripiani interni in vetro regolabili
- 3 ante a specchio con chiusura rallentata
- Senza maniglie
- Fissaggio incluso
- Luce interna a led
- Dotato di interruttore e presa di corrente esterna
- Da installarsi con la luce esterna cod. K2682 e cod. K2681
- Certificato IP44 & EMC

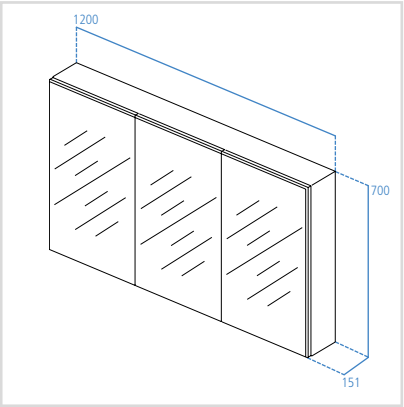

Specchio contenitore 1000 mm

Modello	Cod.
Bianco laccato lucido	K2671WG
Alluminio	K2671AL

- 2 ripiani interni in vetro regolabili
- 3 ante a specchio con chiusura rallentata
- Senza maniglie
- Fissaggio incluso
- Luce interna a led
- Dotato di interruttore e presa di corrente esterna
- Da installarsi con la luce esterna cod. K2682 e cod.K2681
- Certificato IP44 & EMC

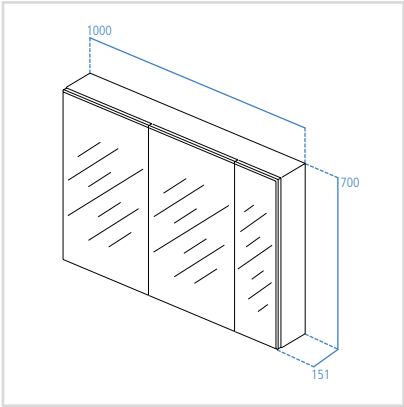

Specchio contenitore 900 mm

Modello	Cod.
Bianco laccato lucido	K2670WG
Alluminio	K2670AL

- 2 ripiani interni in vetro regolabili
- 3 ante a specchio con chiusura rallentata
- Senza maniglie
- Fissaggio incluso
- Luce interna a led
- Dotato di interruttore e presa di corrente esterna
- Da installarsi con la luce esterna cod. K2682 e cod.K2681
- Certificato IP44 & EMC

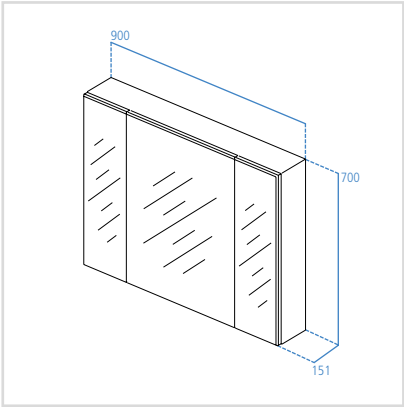

Specchio contenitore 800 mm

Modello	Cod.
Bianco laccato lucido	K2669WG
Alluminio	K2669AL

- 2 ripiani interni in vetro regolabili
- 3 ante a specchio con chiusura rallentata
- Senza maniglie
- Fissaggio incluso
- Luce interna a led
- Dotato di interruttore e presa di corrente esterna
- Da installarsi con la luce esterna cod. K2682 e cod.K2681
- Certificato IP44 & EMC

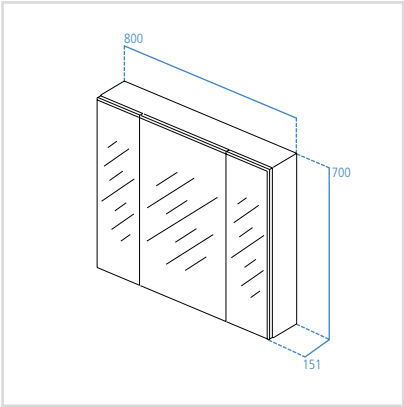

Specchio contenitore 700/600 mm

Modello	Cod.
Bianco laccato lucido 700 mm	K2668WG
Alluminio 700 mm	K2668AL

Bianco laccato lucido 600 mm	K2667WG
Alluminio 600 mm	K2667AL

- 2 ripiani interni in vetro regolabili
- 2 ante a specchio con chiusura rallentata
- Senza maniglie
- Fissaggio incluso
- Luce interna a led
- Dotato di interruttore e presa di corrente esterna
- Da installarsi con la luce esterna cod. K2682 e cod.K2681
- Certificato IP44 & EMC

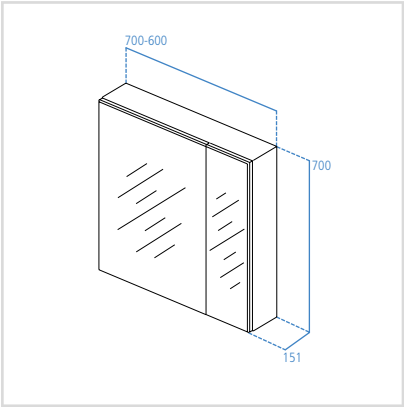

Specchio contenitore 500 mm

Modello	Cod.
Bianco laccato lucido	K2666WG
Alluminio	K2666AL

- 2 ripiani interni in vetro regolabili
- 1 anta a specchio con chiusura rallentata
- Senza maniglie
- Fissaggio incluso
- Luce interna a led
- Dotato di interruttore e presa di corrente esterna
- Da installarsi con la luce esterna cod. K2682 e cod. K2681
- Certificato IP44 & EMC

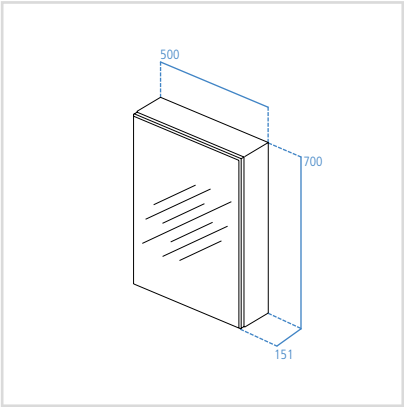

SPECCHI

Specchio con luce 1400 - 400 mm

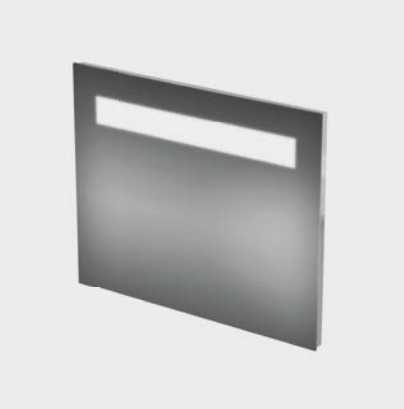

Modello	Cod.
Specchio 1400 mm	K2480BH
Specchio 1300 mm	E0388BH
Specchio 1200 mm	K2674BH
Specchio 1050 mm	K2479BH
Specchio 900 mm	K2478BH
Specchio 800 mm	K2473BH
Specchio 700 mm	K2477BH
Specchio 600 mm	K2476BH
Specchio 500 mm	K2475BH
Specchio 400 mm	E0387BH

- Luce fluorescente integrata
- Altezza 650 mm
- Profondità 35 mm
- Fissaggio incluso
- Certificato IP44-E

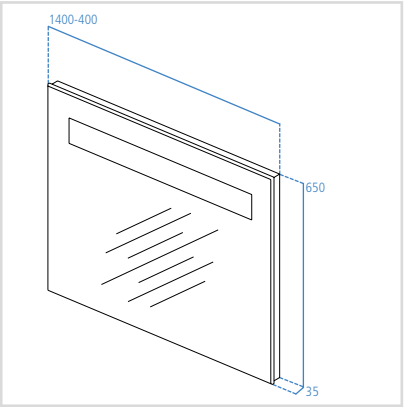

Specchio con sistema anti-appannamento 1300 - 400 mm

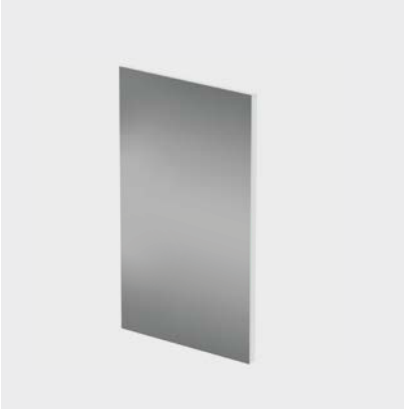

Modello	Cod.
Specchio 1300 mm	E0386BH
Specchio 100 mm	E0385BH
Specchio 800 mm	E0384BH
Specchio 700 mm	E0383BH
Specchio 600 mm	E0382BH
Specchio 500 mm	E0381BH
Specchio 400 mm	E0380BH

- Altezza 700 mm
- Spessore 20 mm
- Predisposizione posteriore per installazione luce
- Sistema anti-appannamento (escluso codice E0380BH)
- Certificazione IP44 e EMC
- Fissaggio incluso

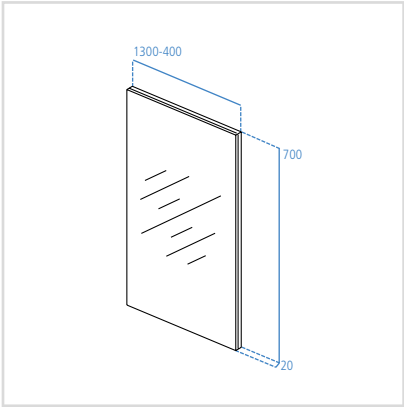

Specchio semplice 1300 - 400 mm

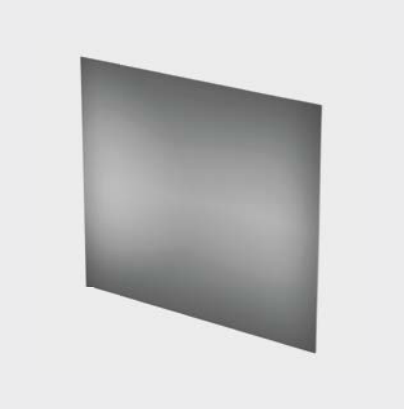

Modello	Cod.
Specchio 1300 mm	E6536BH
Specchio 1200 mm	E6545BH
Specchio 1000 mm	E6535BH
Specchio 900 mm	E6544BH
Specchio 800 mm	E6543BH
Specchio 700 mm	E6542BH
Specchio 600 mm	N1406BH
Specchio 500 mm	N1404BH
Specchio 400 mm	N1403BH

- Altezza 700 mm
- Profondità 5 mm
- Fissaggio incluso

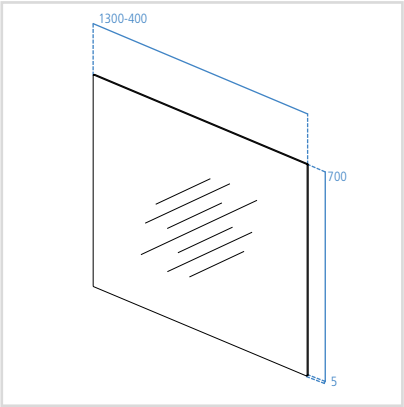

Lampada a Led 550/350 mm

Modello	Cod.
Lampada a Led 550 mm	K2681AA
Lampada a Led 350 mm	K2682AA

- Potenza 6 Watt
- Certificazione IP44
- Compatibili con tutti gli specchi anti-appannamento e gli specchi contenitori

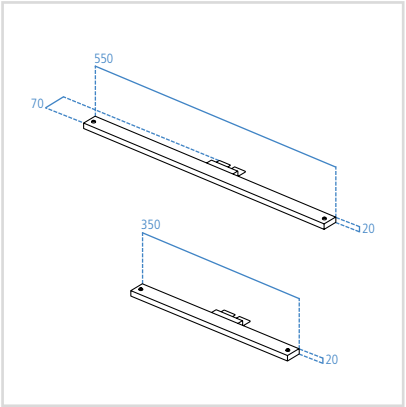

Lampada fluorescente 590/354 mm

Modello	Cod.
Lampada 590 mm	E039067
Lampada 354 mm	E038967

- Potenza 13 Watt (E039067), Watt (E038967)
- Certificazione IP44
- Compatibili con tutti gli specchi anti-appannamento e gli specchi contenitori

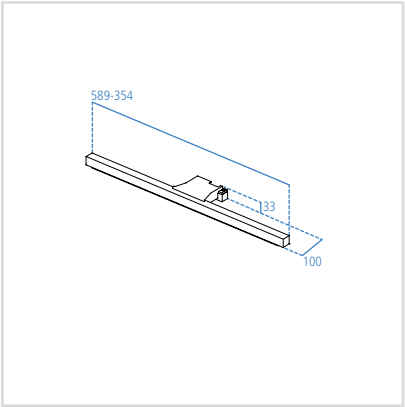

Lampada alogena 256 mm

Modello	Cod.
Lampada alogena 256 mm	E039167

- Potenza 2x40 Watt
- Certificazione IP44
- Compatibili con tutti gli specchi anti-appannamento e gli specchi contenitori

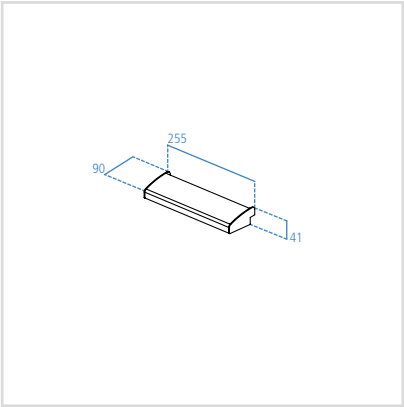

TAVOLA SINOTTICA

Specifiche tecniche

Prodotto	Componenti	Descrizione	Materiali	Spessore	Finitura	
					Esterna	Interna
Mobile sottolavabo	Struttura	Fianco + Retro + Base	MDF	18 mm	Laccato lucido	Melaminico grigio
	Pannello frontale	Pannello frontale per cassetto/porta	MDF	18 mm	Laccato lucido spazzolato	Melaminico grigio
	Cassetto	Base + Retro	MDF	18 mm	Melaminico grigio	Melaminico grigio
	Maniglia		METALLO		Acciaio cromato	
Top incluso			MDF	18 mm	Laccato lucido	Melaminico grigio
Colonna	Struttura	Fianco + Base + Pannello Top	MDF	18 mm	Laccato lucido	Melaminico grigio
	Pannello frontale	Pannello frontale per cassetto/porta	MDF	18 mm	Laccato lucido spazzolato	Melaminico grigio
	Retro		MDF	8 mm	Neutro	Melaminico grigio
	Ripiani		Vetro	5 mm	Neutro	
	Maniglia		Metallo		Acciaio cromato	
Mobile contenitore	Struttura	Fianco + Base + Pannello Top	MDF	18 mm	Laccato lucido	Melaminico grigio
	Pannello frontale	Pannello frontale per cassetto/porta	MDF	18 mm	Laccato lucido spazzolato	Melaminico grigio
	Retro		MDF	8 mm	Neutro	Melaminico grigio
	Ripiani		Vetro	5 mm	Neutro	
Cassetti metallici	Blum con chiusura rallentata integrata					
Cerniere	Blum con chiusura rallentata integrata					

Specifiche tecniche

Prodotto		Descrizione	Materiali	Spessore	Finitura	
					Esterna	Interna
Mobile sottolavabo	Struttura	Fianco + Retro + Base	MDF	18 mm	Laccato lucido	Melaminico grigio
	Pannello frontale	Pannello frontale per cassetto/porta	MDF	18 mm	Laccato lucido spazzolato	Melaminico grigio
	Cassetto	Base + Retro	MDF	18 mm	Melaminico grigio	Melaminico grigio
	Maniglia		Metallo		Acciaio cromato	
	Ripiani interni		MFC	18 mm	Melaminico grigio o bambù	Melaminico grigio o bambù
Top incluso			MDF per finitura laccata MFC per finitura melaminica	18 mm	Laccato lucido Melaminico bambù	Melaminico grigio
Colonna	Struttura	Fianco + Base + Pannello Top	MFC	18 mm	Laccato lucido	Melaminico grigio
	Pannello frontale	Pannello frontale per cassetto/porta	MDF per finitura laccata MFC per finitura melaminica	18 mm	Laccato lucido spazzolato	Melaminico grigio
	Retro		MDF	4 mm	Melaminico bianco	Melaminico grigio
	Ripiani		Vetro	5 mm	Neutro	
	Ripiani interni		MFC	18 mm	Laccato lucido Melaminico bambù	Melaminico grigio o bambù
	Maniglia		Metal		Acciaio cromato	
Mobile contenitore	Struttura	Fianco + Base + Pannello Top	MFC	18 mm	Laccato lucido	Melaminico grigio
	Pannello frontale	Pannello frontale per cassetto/porta	MDF per finitura laccata MFC per finitura melaminica	18 mm	Laccato lucido Melaminico bambù	Melaminico grigio o bambù
	Retro		MDF	4 mm	Melaminico bianco	Melaminico grigio
	Ripiani		Vetro	5 mm	Neutro	
Pensili a giorno	Struttura	Fianco + Retro + Base + Top	MFC	18 mm	Laccato lucido Melaminico bambù	Melaminico grigio o bambù
Cassetti metallici	Blum con chiusura rallentata integrata					
Cerniere	Blum con chiusura rallentata integrata					

PIATTI DOCCIA

Piatto Doccia Quadrato

Modello	Cod.
900 x 900 mm	**K2622**

- Piatto doccia in acrilico
- Copripiletta cromata

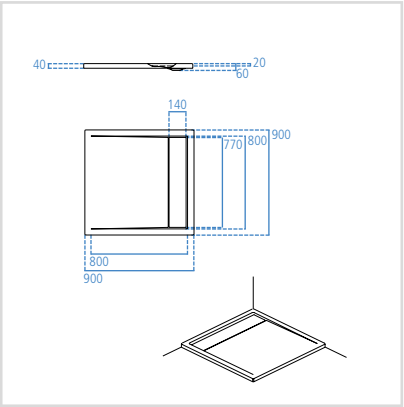

Piatto Doccia Rettangolare

Modello	Cod.
1000×900 mm	**K262401**
1200×900 mm	**K262501**
1400×900 mm	**K262601**
1600×900 mm	**K262701**
1700×900 mm	**K262801**
1800×900 mm	**K262901**

- Piatto doccia in acrilico
- Copripiletta cromata

Strada piatto doccia rettangolare	A	B
K262401	1000	900
K262501	1200	900
K262601	1400	900
K262701	1600	900
K262801	1700	900
K262901	1800	900

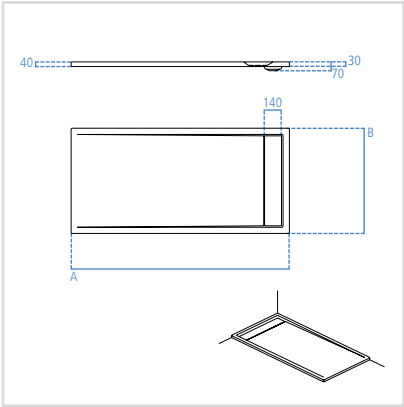

Piatto Doccia Rettangolare

Modello	Cod.
1000×800 mm	**K262301**
1200×800 mm	**K808001**
1400×800 mm	**K809701**
1600×800 mm	**K809801**
1700×800 mm	**K809901**
1800×800 mm	**K810001**

- Piatto doccia in acrilico
- Copripiletta cromata

Strada piatto doccia rettangolare	A	B
K262301	1000	800
K808001	1200	800
K809701	1400	800
K809801	1600	800
K809901	1700	800
K810001	1800	800

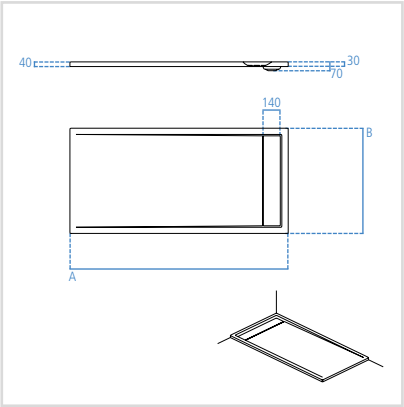

A BEAUTIFUL USE OF SPACE

VASCHE

Vasca rettangolare

vasca normale per installazione ad incasso.

Modello	Cod.
1700×700 mm	K260501
1700×750 mm	K260601

Strada rettangolare	B	L
K2605	700	395
K2606	750	445

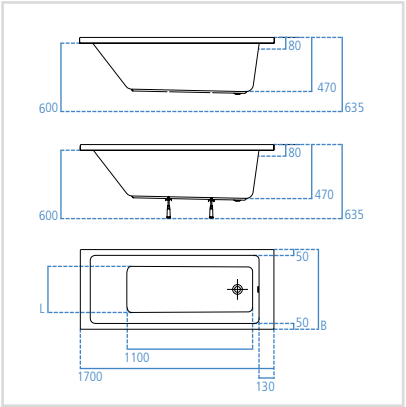

Vasca rettangolare

vasca normale con telaio, colonna e pannelli.

Modello	Cod.
1700×700 mm	K261201
1700×750 mm	K261301

Strada rettangolare	B	L
K2612	700	395
K2613	750	445

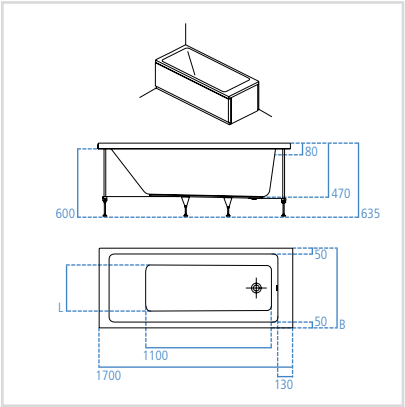

Vasca asimmetrica

vasca normale per installazione ad incasso.

Modello	Cod.
DX – 1700×1000 mm	K261001
SX – 1700×1000 mm	K261101

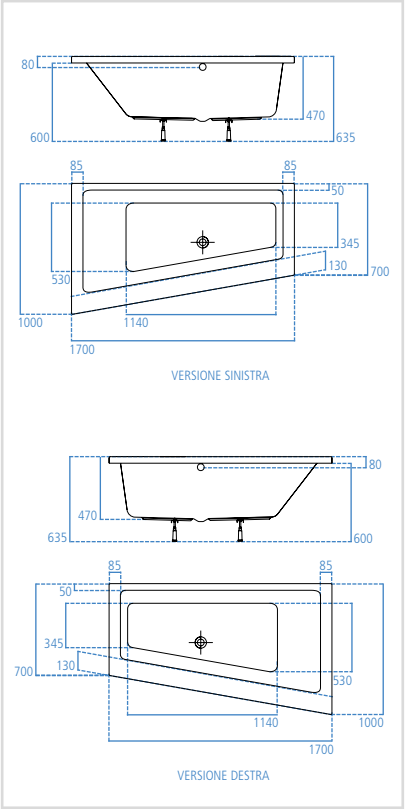

VASCHE

Vasca rettangolare Duo

vasca normale con telaio, colonna e pannelli

Modello	Cod.
1700×750 mm	K261401
1800×800 mm	K261501
1900×900 mm	K261601

Strada Duo	A	B	H	L
K2614	1700	750	870	415
K2615	1800	800	970	465
K2616	1900	900	1070	515

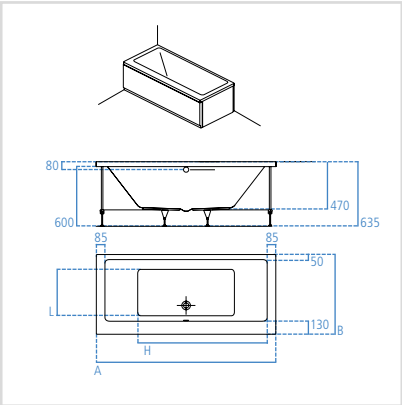

Vasca rettangolare Duo

Vasca normale per installazione ad incasso

Modello	Cod.
1700×750 mm	K260701
1800×800 mm	K260801
1900×900 mm	K260901

Strada Duo	A	B	H	L
K2607	1700	750	870	415
K2608	1800	800	970	465
K2609	1900	900	1070	515

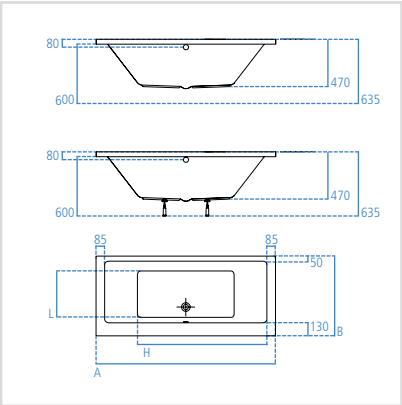

Ideal Standard Italia S.r.l.
Via Domodossola, 19
20145 Milano

Show Room
Via Domodossola, 17
20145 Milano
www.idealstandard.it

Printed in Italy - 04/13 - 20.000 - TT0000739

Tutti i modelli di utilità e i modelli dei disegni ornamentali sono stati regolarmente depositati, eventuali imitazioni servili saranno perseguite a norma di legge. Ideal Standard si riserva il diritto di apportare in qualsiasi momento modifiche tecniche, costruttive e dimensionali utili al miglioramento dei propri prodotti. Le tonalità degli smalti dei sanitari, a causa delle peculiarità della lavorazione ceramica, sono suscettibili di lievi variazioni da considerarsi in tolleranza. I colori dei prodotti fotografati sono indicativi perché soggetti alle tipiche variazioni causate dalle lavorazioni fotografiche e di stampa. Gli allestimenti fotografici sono realizzati a fini estetici e non indicano soluzioni d'installazione. A questo proposito fanno test dei disegni tecnici.

Ideal STANDARD

A BEAUTIFUL USE OF SPACE