• Ester "esterna stretta"

– Caldaie a camera stagna, bitermiche (mod. Ester) e monotermiche (mod. Ester D) per il riscaldamento e la produzione di acqua calda sanitaria ad alto rendimento.
– **Funzionamento in luoghi all'esterno anche a cielo aperto fino a -5°C di serie e fino a -15°C con l'ausilio del kit resistenze antigelo (a richiesta)**.
– Bruciatore aspirato in acciaio inox per tutti i tipi di gas.
– Scambiatore primario bitermico in rame, ad alto rendimento (mod. Ester).
– Scambiatore primario monotermico in rame ad alto rendimento (mod. Ester D).
– Scambiatore istantaneo per acqua calda sanitaria rivestito con polistirolo ad alta densità (mod. Ester D).
– Valvola gas ad apertura lenta (temp. fino a -15°C).
– Accensione elettronica con controllo di fiamma a ionizzazione (temp. fino a -15°C).
– Modulazione proporzionale, gestita elettronicamente, sul circuito sanitario e sul circuito di riscaldamento.
– Camera di combustione isolata con fibra di ceramica.
– Circolatore ad alta prevalenza.
– Vaso di espansione 8 l (mod. Ester) e 10 l (mod. Ester D).
– Valvola a 3 vie elettrica (mod. Ester D).
– By Pass regolabile.
– Predisposizione per funzionamento con impianti a bassa temperatura.
– Possibilità di funzionamento con impianto a zone.
– Funzioni: solare, air purge e preriscaldo.
– Grado di protezione **IP X5D**.
– Cronocomando remoto, modulante, per il controllo e la regolazione del gruppo, con la possibilità di gestione zone.

Rendimento Energetico 3 stelle

• Accessori a richiesta

– I kit per l'aspirazione/scarico dei fumi non sono compresi nella fornitura.
– I kit allacciamenti idraulici.
– Resistenze antigelo per una protezione fino a -15°C.
– Box zone Mix.
– Per gli accessori dedicati alle caldaie Ester e Ester D consultare da pag. 84.

• Accessori a corredo

– Kit da metano a G.P.L. nelle caldaie a G.P.L.

• Certificazione

– Le caldaie Ester e Ester D sono omologate CE.

Comando remoto

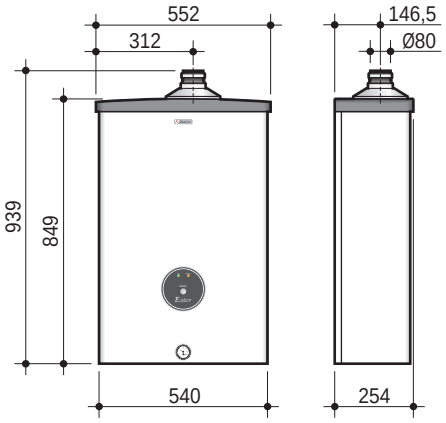

Modello caldaia	Lunghezza scarico max** S. Ø80 meq	Produzione A.C.S. ΔT 30°C l/min	Alimentazione V/Hz	Peso kg
ESTER 24 MCS W TOP/IT	25	2,5÷11,2	230/50	41
ESTER D 24 MCS W TOP/IT	25	2,5÷11,6	230/50	45
ESTER D 32 MCS W TOP/IT	20	2,5÷15,4	230/50	45

** Riferito a tratti rettilinei

Codice caldaia	Combustibile	Modello caldaia	Potenza focolare kW	Potenza utile kW	Rendimento utile % 100 %	Rendimento utile % 30 %	Pressione max bar riscald.	Pressione max bar sanit.
00908542	metano	**ESTER 24 MCS W TOP/IT**	25	8,68÷23,4	93,6	90,9	3	8
00722750	GPL	**ESTER 24 MCS W TOP/IT**	25	8,68÷23,4	93,6	90,9	3	8
00912721	metano	**ESTER D 24 MCS W TOP/IT**	26	10,8÷24,3	93,7	91,3	3	8
00722760	GPL	**ESTER D 24 MCS W TOP/IT**	26	10,8÷24,3	93,7	91,3	3	8
00908502	metano	**ESTER D 32 MCS W TOP/IT**	34,5	13,23÷32,33	93,7	91,7	3	8
00722770	GPL	**ESTER D 32 MCS W TOP/IT**	34,5	13,23÷32,33	93,7	91,7	3	8

• Dima d'installazione

C	- Acqua calda	Ø 1/2"
F	- Acqua alimentazione caldaia	Ø 1/2"
G	- Gas	Ø 1/2" (allacciamenti) Ø 3/4" (nella caldaia)
M	- Mandata impianto	Ø 3/4"
R	- Ritorno impianto	Ø 3/4"
AE	- Alimentazione elettrica	Ø 18
GS	- Ganci di sostegno	Ø 10
VS	- Valvola di sicurezza	Ø 23

N.B. Prevedere attacchi femmina.

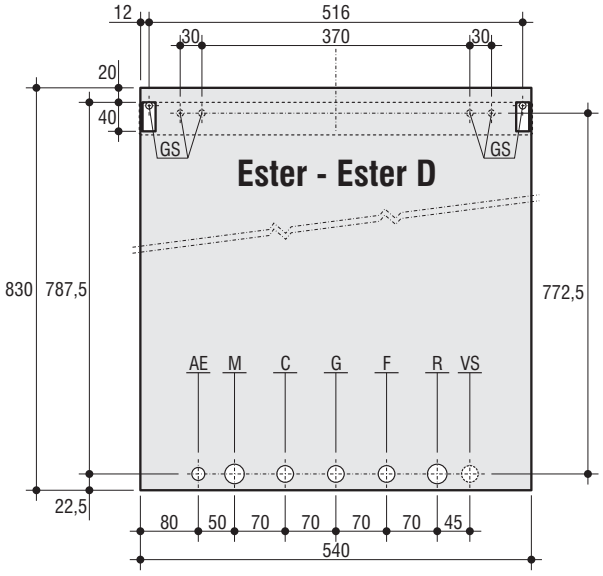

• Caratteristiche circolatore

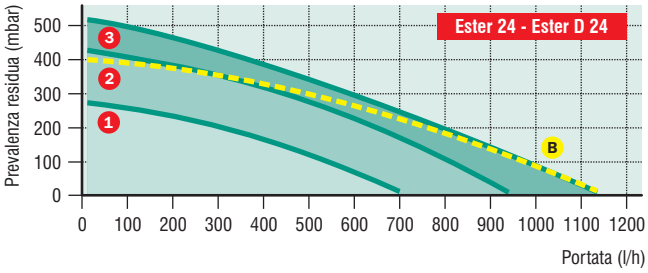

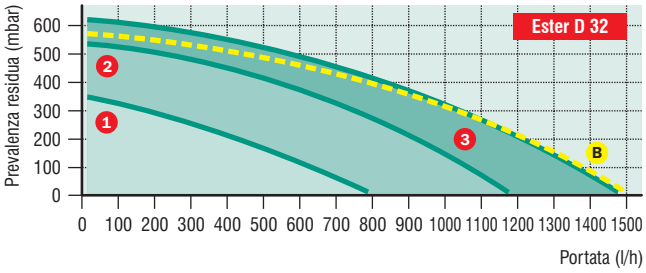

B - 3 velocità con By-pass inserito - **1-2-3** - Velocità circolatore

• Cronocomando remoto, modulante per il controllo e la regolazione della caldaia

1 - Selezione modalità: Inverno (solo riscaldamento), Off (funzione antigelo inserita).
2 - Aumenta la temperatura ambiente.
3 - Diminuisce la temperatura ambiente.
4 - Tasto OK, conferma le impostazioni.
5 - Display.
6 - Seleziona le modalità di funzionamento: funzionamento normale (RUN), programmazione (Prog) e visualizzazione parametri di funzionamento (INFO).
7 - Predisposizione alla regolazione degli orari di funzionamento.
8 - Predisposizione alla regolazione della temperatura Comfort Ambiente.
9 - Seleziona i programmi di funzionamento: Automatico, Automatico Forzato, Manuale, Manuale Temporizzato, Spento, Spento Temporizzato (con funzione antigelo attiva se abilitata).

• Note di capitolato

Generatore termico progettato per essere installato all'esterno anche a cielo aperto. In particolar modo può essere ubicato su terrazze e balconi senza necessità di protezione dagli agenti atmosferici grazie alla doppia zincatura interna/esterna ed alla verniciatura a polveri epossi-poliestere. La caldaia è dotata di un sistema antigelo a protezione del circuito di riscaldamento e del circuito sanitario fino ad una temperatura esterna di -5°C. Il funzionamento resta ottimale fino a -15°C se si inserisce il kit resistenze elettriche (a richiesta) a protezione del circuito sanitario. È una caldaia ad alto rendimento 93,7% e con grado di protezione IP X5D; il sistema di accensione è completamente automatico, con funzionamento a modulazione di fiamma continua e con sistema di controllo a ionizzazione. L'apparecchio è dotato di camera di combustione stagna e classificato di tipo C e B viene fornito con scarico fumi a tiraggio forzato per essere installato esternamente in configurazione tipo B 22. Circolatore a 3 livelli di portata/prevalenza, vaso di espansione 8 lt. Per le 24 kW e 10 l per le 32 Gruppo idraulico comprensivo di by-pass regolabile per evitare colpi d'ariete sul circolatore in caso di chiusura contemporanea delle zone. Bruciatore ad aria aspirata a rampe 13 rampe per le 24 kW e 14 rampe per 32 kW, in acciaio inox AISI 304, con dispositivo di accensione elettronica con controllo fiamma a ionizzazione. Predisposizione per funzionamento con impianti a bassa temperatura. Portata termica modulante. Allacciamenti idraulici compresi nella fornitura. Regolatore di portata sul circuito sanitario da 10 l/min /12 l/min Sistema di sicurezza antibloccaggio circolatore con impulso di alimentazione ogni 24 ore di inattività. Protezione antigelo elettronica sul circuito riscaldamento con accensione bruciatore quando l'acqua in caldaia raggiunge i 6°C. Post-circolazione fino a 10 minuti dopo fase riscaldamento. Termostato di limite massimo tarato a 100°C e pressostato acqua tarato a 0,5 bar. Classe emissioni NOx (EN 297/A5): 3. Dotato di funzione solare. Le caldaie ESTER sono conformi a: Direttiva Apparecchi a Gas 90/396/CEE, Direttiva Rendimenti 92/42, Direttiva Bassa Tensione 73/23/CEE-2006/95/CE e Direttiva Compatibilità Elettromagnetica 89/336/CEE-2004/108/CE. Versione bitermica, dotato di scambiatore in rame verniciato con polveri di alluminio, dotato di turbolatori in acciaio, con funzionamento per sanitario e riscaldamento. Versione monotermica, dotato di scambiatore primario alettato in rame verniciato con polvere di alluminio e turbolatori in acciaio Inox e scambiatore secondario a piastre saldobrasate.