Miele
IMMER BESSER

Frigo-congelatori combinati Miele K 20.000

Nuovo design e alimenti freschi più a lungo

Catalogo in vigore da Aprile 2016

Tutti i prezzi indicati sono al pubblico consigliati (IVA inclusa) e si intendono inclusi dell'ecocontributo RAEE. Salvo errori e/o omissioni tipografiche

PERFETTA CONSERVAZIONE DEL CIBO

DAILY FRESH NEW

Maggiore durata per maggiore qualità e piacere

Nella zona DailyFresh gli alimenti rimangono freschi più a lungo rispetto ai frigoriferi tradizionali. In questo modo vitamine e minerali si mantengono inalterati e in generale la freschezza dura più a lungo.

DYNA COOL

La migliore conservazione per vino e alimenti

Per conservare perfettamente alimenti e vini, oltre alla temperatura anche l'umidità dell'aria è molto importante. Con DynaCool, grazie a una ventola integrata, l'aria circola in modo omogeno, così da distribuire in maniera ottimale temperatura e umidità.

NO FROST

Sbrinamento automatico senza pensieri

Il sistema NoFrost impedisce che il vano interno del congelatore si ghiacci, eliminando lo sbrinamento manuale. I cassetti possono essere estratti senza che alcuno strato di ghiaccio li ostruisca, inoltre il ricircolo di aria nel vano congelatore fa si che i surgelati non si attacchino.

Caratteristiche distintive

COMFORT CLEAN

I balconcini ComfortClean Miele sono realizzati in pregiato materiale plastico SAN e sono particolarmente resistenti contro graffi, detergenti chimici e temperature elevate. Possono essere lavati in lavastoviglie fino a 55° C.

INOX ANTI-IMPRONTE

Gli elettrodomestici Miele in acciaio inox sono dotati di una superficie di altissima qualità: CleanSteel. Pertanto la cura della superficie risulta estremamente facile. Le ditate sono pressochè invisibili grazie a CleanSteel.

SOFT CLOSE

Gli sportelli si chiudono in modo silenzioso e automatico con SoftClose, l'innovativo sistema di chiusura ammortizzata Miele. Se aperto con angolo inferiore a 30°, lo sportello si richiude automaticamente.

DECIBEL

Quasi non si sente: bassi livelli di rumorosità (a partire da 38 dB) e conservazione sempre perfetta.

EFFICIENZA ENERGETICA

Una migliore efficienza energetica permette di ridurre i consumi, risparmiare energia e allo stesso tempo rispettare l'ambiente.

VARIO ROOM

Grazie a VarioRoom, un concetto dello spazio variabile, è possibile ingrandire l'interno del congelatore in modo flessibile. Cassetti e ripiani in vetro si possono comodamente estrarre per riporre surgelati voluminosi.

NEW CLICK2OPEN

I nuovi frigo-congelatori Miele sono dotati di un'innovativa maniglia che consente un'apertura pratica e senza sforzo. Design contemporaneo in grado di garantire una chiusura ermetica e sicura.

LED LIGHTING

L'illuminazione a LED consente una perfetta visualizzazione degli interni, bassissimi consumi e una lunga durata.

NEW ANCORA PIÚ CAPIENTI

I nuovi frigo-congelatori Miele sono ancora più capienti! Adatti, ad esempio, per inserire le teglie del forno direttamente nel tuo frigo.

NEW WiFi CONN@CT *

Connetti il tuo frigo-congelatore alla tua rete WiFi domestica e controlla il suo stato via smartphone o tablet.

*Necessario modulo XKS 3100W (non incluso)

Nuova enoteca Miele KWT 6834 SG: per mantenere i tuoi vini sempre alla giusta temperatura

KWT 6834 SG

Comfort d'uso:
- Sistema di ventilazione dinamico **DynaCool**
- Indicazione sostituzione filtro **Active AirClean**
- 10 griglie in legno flessibili **FlexiFrame**

Comandi:
- Regolazione elettronica **TouchControl**
- 3 zone a temperatura differenziata

Efficienza e sostenibilità:
- **Classe A**
- Consumo di energia annuo: 245 kWh

Dotazione:
- **Set sommelier**: set professionale per la conservazione e decantazione dei vini
- Espositore per bottiglie **Selector**
- Alloggiamento per bottiglie aperte **ConvinoBox**

Design e dati tecnici:
- Illuminazione a LED
- Potenza sonora: 38 dB(A) re1pW
- Capacità del vano cantina: 178 bottiglie / 502 l
- Misure in mm (L x H x P) 700 x 1920 x 742

Prezzo al pubblico consigliato € 5.199,00

KWTN 14826 SDE ed/cs-1

Comfort d'uso:
- Scomparti freezer ampliabili **VarioRoom**
- Indicazione sostituzione filtro **Active AirClean** per la zona cantina
- Apertura facilitata **EasyOpen**
- Chiusura ammortizzata sportello **SoftClose**
- Sbrinamento automatico **NoFrost**
- **IceMaker** integrato con allacciamento alla rete idrica

Comandi:
- Regolazione elettronica **TouchControl**
- Regolazione indipendente della temperatura per vano congelatore e cantina
- Sistema di congelazione **SuperFrost**

Efficienza e sostenibilità:
- **Classe A++**
- Consumo di energia annuo: 218 kWh

Design e dati tecnici:
- Porta in acciaio CleanSteel anti-impronte
- Illuminazione a LED
- Potenza sonora: 42 dB(A) re1pW
- Capacità del vano cantina: 41 bottiglie / 126 l
- Volume zona congelazione a 4 stelle: 117 l
- Misure in mm (L x H x P) 600 x 1850 x 630

Prezzo al pubblico consigliato € 3.689,00

FRIGO-CONGELATORI COMBINATI

DYNA COOL · COMFORT CLEAN · VARIO ROOM · EASY OPEN NEW · NO FROST · LED LIGHTING · A++

☐ Bianco brillante

KFN 28032 D WS

Comfort d'uso:
- Sistema di ventilazione dinamico **DynaCool**
- Balconcini lavabili in lavastoviglie **ComfortClean**
- Scomparti freezer ampliabili **VarioRoom**
- Apertura **EasyOpen senza maniglia - NOVITÀ**
- Sbrinamento automatico **NoFrost**
- 3 ripiani frigo e 3 comparti congelazione

Comandi:
- Regolazione automatica display a colori **FreshTouch - NOVITÀ**
- Regolazione indipendente della temperatura
- Sistema di congelazione **SuperFrost**
- Applicazioni **Holiday/ Party/ QuickCool**
- Sistema **WiFi@Conn@ct**

Efficienza e sostenibilità:
- **Classe A++**
- Consumo di energia annuo: 237 kWh

Sicurezza:
- Dispositivo di blocco
- Allarme acustico ed ottico apertura sportello
- Allarme acustico ed ottico temperatura

Design e dati tecnici:
- Illuminazione interna a basso consumo a LED
- Potenza sonora: 39 dB(A) re1pW
- Volume utile totale: 308 l
- Zona di refrigerazione: 221 l
- Zona di congelazione 4 stelle: 87 l
- Misure in mm (L x H x P) 600 x 1817 x 630

Prezzo al pubblico consigliato € 899,00

DYNA COOL · COMFORT CLEAN · VARIO ROOM · EASY OPEN NEW · NO FROST · LED LIGHTING · A++

☐ Bianco brillante
KFN 29032 D WS

☐ Metal look
KFN 29032 D EDO

KFN 29032 D WS // KFN 29032 D EDO

Comfort d'uso:
- Sistema di ventilazione dinamico **DynaCool**
- Balconcini lavabili in lavastoviglie **ComfortClean**
- Scomparti freezer ampliabili **VarioRoom**
- Apertura **EasyOpen senza maniglia - NOVITÀ**
- Sbrinamento automatico **NoFrost**
- 3 ripiani frigo e 3 comparti congelazione

Comandi:
- Regolazione automatica display a colori **FreshTouch - NOVITÀ**
- Regolazione indipendente della temperatura
- Sistema di congelazione **SuperFrost**
- Applicazioni **Holiday/ Party/ QuickCool**
- Sistema **WiFi@Conn@ct**

Efficienza e sostenibilità:
- **Classe A++**
- Consumo di energia annuo: 252 kWh

Sicurezza:
- Dispositivo di blocco
- Allarme acustico ed ottico apertura sportello
- Allarme acustico ed ottico temperatura

Design e dati tecnici:
- Illuminazione interna a basso consumo a LED
- Potenza sonora: 39 dB(A) re1pW
- Volume utile totale: 356 l
- Zona di refrigerazione: 269 l
- Zona di congelazione 4 stelle: 87 l
- Misure in mm (L x H x P) 600 x 2011 x 631

Prezzo al pubblico consigliato Bianco Brillante € 999,00
Metal Look € 1.099,00

DYNA COOL · COMFORT CLEAN · VARIO ROOM · CLICK2 OPEN NEW · NO FROST · DAILY FRESH NEW · LED LIGHTING · XL NEW · INOX ANTIIMPRONTE · A+++

KFN 29233 D EDT/CS

Comfort d'uso:
- Sistema di ventilazione dinamico **DynaCool**
- Balconcini lavabili in lavastoviglie **ComfortClean**
- Scomparti freezer ampliabili **VarioRoom**
- Apertura **Click2Open senza maniglia - NOVITÀ**
- Sbrinamento automatico **NoFrost**
- Comparti **DailyFresh - NOVITÀ**
- 4 ripiani frigo e 3 comparti congelazione

Comandi:
- Regolazione elettronica display a colori **FreshTouch - NOVITÀ**
- Regolazione indipendente della temperatura
- Sistema di congelazione **SuperFrost**
- Applicazioni **Holiday/ Party/ QuickCool**
- Sistema **WiFi@conn@ct**

Efficienza e sostenibilità:
- **Classe A+++**
- Consumo di energia annuo: 174 kWh

Sicurezza:
- Dispositivo di blocco
- Allarme acustico ed ottico apertura sportello
- Allarme acustico ed ottico temperatura

Design e dati tecnici:
- Illuminazione interna a basso consumo a LED
- Potenza sonora: 38 dB(A) re1pW
- Volume utile totale: 361 l
- Zona di refrigerazione: 260 l
- Zona di congelazione 4 stelle: 101 l
- Misure in mm (L x H x P) 600 x 2011 x 675

Prezzo al pubblico consigliato € 1.399,00

DYNA COOL · COMFORT CLEAN · VARIO ROOM · CLICK2 OPEN NEW · NO FROST · DAILY FRESH NEW · LED LIGHTING · XL NEW · A+++

KFN 29233 D BB

Blackboard edition

Comfort d'uso:
- Sistema di ventilazione dinamico **DynaCool**
- Balconcini lavabili in lavastoviglie **ComfortClean**
- Scomparti freezer ampliabili **VarioRoom**
- Apertura **Click2Open senza maniglia - NOVITÀ**
- Sbrinamento automatico **NoFrost**
- Comparto **DailyFresh - NOVITÀ**
- 4 ripiani frigo e 3 comparti congelazione

Comandi:
- Regolazione automatica display a colori **FreshTouch - NOVITÀ**
- Regolazione indipendente della temperatura
- Sistema di congelazione **SuperFrost**
- Applicazioni **Holiday/ Party/ QuickCool**
- Sistema **WiFi@conn@ct**

Efficienza e sostenibilità:
- **Classe A+++**
- Consumo di energia annuo: 174 kWh

Sicurezza:
- Dispositivo di blocco
- Allarme acustico ed ottico apertura sportello
- Allarme acustico ed ottico temperatura

Design e dati tecnici:
- **Porta scrivibile Blackboard - NOVITÀ**
- Illuminazione interna a basso consumo a LED
- Potenza sonora: 38 dB(A) re1pW
- Volume utile totale: 361 l
- Zona di refrigerazione: 260 l
- Zona di congelazione 4 stelle: 101 l
- Misure in mm (L x H x P) 600 x 2011 x 675

Prezzo al pubblico consigliato € 1.599,00

KFN 14943 SD ed/cs-1

Comfort d'uso:
- Sistema di ventilazione interno **DynaCool**
- Balconcini lavabili in lavastoviglie **ComfortClean**
- Scomparti freezer ampliabili **VarioRoom**
- Apertura facilitata **EasyOpen**
- Sbrinamento automatico **NoFrost**
- Indicazione sostituzione filtro **Active AirClean**
- Chiusura ammortizzata sportello **SoftClose**

Comandi:
- Regolazione elettronica **TouchControl**
- Parte frigorifero disattivabile
- Regolazione indipendente della temperatura Sistema di congelazione **SuperFrost**

Efficienza e sostenibilità:
- **Classe A++**
- Consumo di energia annuo: 289 kWh

Sicurezza:
- Dispositivo di blocco
- Allarme acustico sportello
- Allarme acustico temperatura
- Allarme ottico sportello

Design e dati tecnici:
- Porta in acciaio CleanSteel anti-impronte
- Illuminazione a LED
- Potenza sonora: 41 dB(A) re1pW
- Volume utile totale: 453 l
- Zona di refrigerazione: 338 l
- Zona di congelazione 4 stelle: 115 l
- Misure in mm (L x H x P) 750 x 2020 x 630

Prezzo al pubblico consigliato € 2.989,00

FRIGORIFERI MONOPORTA

K 14827 SD ed/cs-1 Linea Cool

Comfort d'uso:
- Sistema di ventilazione dinamico **DynaCool**
- Zona "Zero Gradi" **PerfectFresh**
- Balconcini lavabili in lavastoviglie **ComfortClean**
- Indicazione sostituzione filtro **Active AirClean**
- Apertura facilitata **EasyOpen**
- Chiusura ammortizzata sportello **SoftClose**

Comandi:
- Regolazione elettronica **TouchControl**

Efficienza e sostenibilità:
- **Classe A++**
- Consumo di energia annuo: 134 kWh

Sicurezza:
- Dispositivo di blocco
- Allarme acustico e ottico sportello
- Allarme acustico temperatura

Design e dati tecnici:
- Porta in acciaio CleanSteel anti-impronte
- Illuminazione a LED
- Potenza sonora: 42 dB(A) re1pW
- Volume utile totale: 364 l
- Zona di refrigerazione: 247 l
- Zona PerfectFresh: 117 l
- Misure in mm (L x H x P) 600 x 1850 x 630

Prezzo al pubblico consigliato € 2.629,00

K 12820 SD edt/cs Linea Cool

Comfort d'uso:
- Sistema di ventilazione dinamico **DynaCool**
- Balconcini lavabili in lavastoviglie **ComfortClean**
- Indicazione sostituzione filtro **Active AirClean**
- Apertura facilitata **EasyOpen**
- Chiusura ammortizzata sportello **SoftClose**

Comandi:
- Regolazione elettronica **TouchControl**

Efficienza e sostenibilità:
- **Classe A+**
- Consumo di energia annuo: 149 kWh

Sicurezza:
- Dispositivo di blocco
- Allarme acustico sportello

Design e dati tecnici:
- Porta in acciaio CleanSteel anti-impronte
- Illuminazione a LED
- Potenza sonora: 40 dB(A) re1pW
- Volume utile totale: 391 l
- Misure in mm (L x H x P) 600 x 1850 x 630

Prezzo al pubblico consigliato € 1.459,00

CONGELATORI VERTICALI MONOPORTA

FN 12421 S

Comfort d'uso:
- Scomparti freezer ampliabili **VarioRoom**
- Apertura facilitata **EasyOpen**
- Sbrinamento automatico **NoFrost**

Comandi:
- Regolazione e visualizzazione elettronica della temperatura **PicTronic**
- Sistema di congelazione **SuperFrost**

Efficienza e sostenibilità:
- **Classe A+**
- Consumo di energia annuo: 262 kWh

Sicurezza:
- Dispositivo di blocco
- Allarme acustico ed ottico sportello
- Allarme ottico sportello

Design e dati tecnici:
- 6 Cassetti ad alta visibilità
- Potenza sonora: 42 dB(A) re1pW
- Volume zona congelazione a 4 stelle: 185 l
- Quantità di congelamento in 24h: 16 kg
- Conservazione in caso di guasto: 24h
- Misure in mm (L x H x P) 600 x 1450 x 630

Prezzo al pubblico consigliato € 829,00

FN 12821 S

Comfort d'uso:
- Scomparti freezer ampliabili **VarioRoom**
- Apertura facilitata **EasyOpen**
- Sbrinamento automatico **NoFrost**

Comandi:
- Regolazione e visualizzazione elettronica della temperatura **PicTronic**
- Sistema di congelazione **SuperFrost**

Efficienza e sostenibilità:
- **Classe A+**
- Consumo di energia annuo: 312 kWh

Sicurezza:
- Dispositivo di blocco
- Allarme acustico sportello
- Allarme acustico temperatura
- Allarme ottico sportello

Design e dati tecnici:
- 8 Cassetti ad alta visibilità
- Potenza sonora: 42 dB(A) re1pW
- Volume zona congelazione a 4 stelle: 2571 l
- Quantità di congelamento in 24h: 20 kg
- Conservazione in caso di guasto: 24h
- Misure in mm (L x H x P) 600 x 1840 x 630

Prezzo al pubblico consigliato € 929,00

FN 12940 S

Comfort d'uso:
- Scomparti freezer ampliabili **VarioRoom**
- Apertura facilitata **EasyOpen**
- Sbrinamento automatico **NoFrost**

Comandi:
- Regolazione elettronica **ComfortControl**
- Sistema di congelazione **SuperFrost**

Efficienza e sostenibilità:
- **Classe A++**
- Consumo di energia annuo: 293 kWh

Sicurezza:
- Dispositivo di blocco
- Allarme acustico sportello
- Allarme acustico temperatura
- Allarme ottico sportello

Design e dati tecnici:
- 8 Cassetti ad alta visibilità
- Potenza sonora: 40 dB(A) re1pW
- Volume zona congelazione a 4 stelle: 345 l
- Quantità di congelamento in 24h: 26 kg
- Conservazione in caso di guasto: 34h
- Misure in mm (L x H x P) 697 x 1947 x 750

Prezzo al pubblico consigliato € 1.569,00

FN 14827 S ed/cs-1

Comfort d'uso:
- Scomparti freezer ampliabili **VarioRoom**
- Apertura facilitata **EasyOpen**
- Chiusura ammortizzata sportello **SoftClose**
- Sbrinamento automatico **NoFrost**

Comandi:
- Regolazione elettronica **TouchControl**
- Controllo digitale della temperatura
- Sistema di congelazione **SuperFrost**

Efficienza e sostenibilità:
- **Classe A++**
- Consumo di energia annuo: 248 kWh
- Consumo di energia in 24h: 0,26 kWh

Sicurezza:
- Dispositivo di blocco
- Allarme acustico sportello
- Allarme acustico temperatura
- Allarme ottico sportello

Design e dati tecnici:
- Porta in acciaio CleanSteel anti-impronte
- Illuminazione a LED
- 8 Cassetti ad alta visibilità
- Potenza sonora: 43 dB(A) re1pW
- Volume zona congelazione a 4 stelle: 261 l
- Quantità di congelamento in 24h: 20 kg
- Conservazione in caso di guasto: 43h
- Misure in mm (L x H x P) 600 x 1850 x 630

Prezzo al pubblico consigliato € 1.899,00

FN 12827 S edt/cs

Comfort d'uso:
- Scomparti freezer ampliabili **VarioRoom**
- Apertura facilitata **EasyOpen**
- Sbrinamento automatico **NoFrost**

Comandi:
- Regolazione elettronica **ComfortControl**
- Sistema di congelazione **SuperFrost**

Efficienza e sostenibilità:
- **Classe A+**
- Consumo di energia annuo: 315 kWh
- Consumo di energia in 24h: 0,862 kWh

Sicurezza:
- Dispositivo di blocco
- Allarme acustico sportello
- Allarme acustico temperatura
- Allarme ottico sportello

Design e dati tecnici:
- Porta in acciaio CleanSteel anti-impronte
- 8 Cassetti ad alta visibilità
- Potenza sonora: 43 dB(A) re1pW
- Quantità di congelamento in 24h: 20 kg
- Conservazione in caso di guasto: 24h
- Classe climatica SN-T
- Volume zona congelazione a 4 stelle: 261 l
- Misure in mm (L x H x P) 600 x 1850 x 630

Prezzo al pubblico consigliato € 1.459,00

CONGELATORE A POZZO

GT 5282 S

Comfort d'uso:
- 70% di brina in meno grazie al sistema **FreeFrost**

Comandi:
- Sistema di congelazione **SuperFrost**

Efficienza e sostenibilità:
- **Classe A+**
- Consumo di energia annuo: 265 kWh

Sicurezza:
- Chiusura sportello
- Allarme ottico sportello

Design e dati tecnici:
- Illuminazione vano congelatore
- 2 cestelli estraibili
- Potenza sonora: 38 dB(A) re1pW
- Volume vano congelatore a 4 stelle: 284 l
- Misure in mm (L x H x P) 999 x 919 x 770

Prezzo al pubblico consigliato € 629,00

FRIGO-CONGELATORE SIDE BY SIDE

Prezzo al pubblico consigliato
KFNS 12821 SD edt/cs
€ 2.919,00

KFNS 12821 SD edt/cs

PARTE CONGELATORE (FN 12827 S edt/cs)
- Scomparti freezer ampliabili **VarioRoom**
- Apertura facilitata **EasyOpen**
- Sbrinamento automatico **NoFrost**

Comandi:
- Regolazione elettronica **ComfortControl**
- Sistema di congelazione **SuperFrost**

Efficienza e sostenibilità:
- **Classe A+**

Design e dati tecnici:
- Porta in acciaio CleanSteel anti-impronte
- 8 Cassetti ad alta visibilità
- Potenza sonora: 43 dB(A) re1pW
- Volume zona congelazione a 4 stelle: 261 l
- Misure in mm (L x H x P) 600 x 1850 x 630

Prezzo al pubblico consigliato € 1.459,00

PARTE FRIGO (K 12820 SD edt/cs)
- Sistema di ventilazione dinamico **DynaCool**
- Balconcini lavabili in lavastoviglie **ComfortClean**
- Indicazione sostituzione filtro **Active AirClean**
- Apertura facilitata **EasyOpen**

Comandi:
- Regolazione elettronica **TouchControl**

Efficienza e sostenibilità:
- **Classe A+**

Design e dati tecnici:
- Porta in acciaio CleanSteel anti-impronte
- Illuminazione a LED
- Potenza sonora: 40 dB(A) re1pW
- Volume utile totale: 391 l
- Misure in mm (L x H x P) 600 x 1850 x 630

Prezzo al pubblico consigliato € 1.459,00

Prezzo al pubblico consigliato
KFNS 14822 SD ed/cs
€ 4.529,00

KFNS 14822 SD ed/cs

PARTE CONGELATORE (FN 14827 S ed/cs-1)
- Scomparti freezer ampliabili **VarioRoom**
- Apertura facilitata **EasyOpen**
- Sbrinamento automatico **NoFrost**

Comandi:
- Regolazione elettronica **TouchControl**
- Controllo digitale della temperatura
- Sistema di congelazione **SuperFrost**

Efficienza e sostenibilità:
- **Classe A++**

Design e dati tecnici:
- Porta in acciaio CleanSteel anti-impronte
- Illuminazione a LED
- 8 Cassetti ad alta visibilità
- Potenza sonora: 43 dB(A) re1pW
- Volume zona congelazione a 4 stelle: 261 l
- Misure in mm (L x H x P) 600 x 1850 x 630

Prezzo al pubblico consigliato € 1.899,00

PARTE FRIGO (K 14827 SD ed/cs-1)
- Sistema di ventilazione dinamico **DynaCool**
- Zona "Zero Gradi" **PerfectFresh**
- Balconcini lavabili in lavastoviglie **ComfortClean**
- Indicazione sostituzione filtro **Active AirClean**
- Apertura facilitata **EasyOpen**

Comandi:
- Regolazione elettronica **TouchControl**

Efficienza e sostenibilità:
- **Classe A++**

Design e dati tecnici:
- Porta in acciaio CleanSteel anti-impronte
- Illuminazione a LED
- Potenza sonora: 42 dB(A) re1pW
- Volume utile totale: 364 l
- Zona di refrigerazione: 247 l
- Zona PerfectFresh: 117 l
- Misure in mm (L x H x P) 600 x 1850 x 630

Prezzo al pubblico consigliato € 2.629,00

Prezzo al pubblico consigliato
KFNS 14824 SDE ed/cs
€ 6.319,00

KFNS 14824 SDE ed/cs

PARTE CONGELATORE E CANTINA
(KWTN 14826 SDE ed/cs-1)
- Scomparti freezer ampliabili **VarioRoom**
- Indicazione sostituzione filtro **Active AirClean**
- Apertura facilitata **EasyOpen**
- Sbrinamento automatico **NoFrost**
- **IceMaker** integrato con allacciamento alla rete idrica

Comandi:
- Regolazione elettronica **TouchControl**
- Regolazione indipendente della temperatura per vano congelatore e cantina
- Sistema di congelazione **SuperFrost**

Efficienza e sostenibilità:
- **Classe A++**

Design e dati tecnici:
- Porta in acciaio CleanSteel anti-impronte
- Illuminazione a LED
- Potenza sonora: 42 dB(A) re1pW
- Capacità del vano cantina: 41 bottiglie / 126 l
- Volume zona congelazione a 4 stelle: 117 l
- Misure in mm (L x H x P) 600 x 1850 x 630

Prezzo al pubblico consigliato € 3.689,00

PARTE FRIGO
(K 14827 SD ed/cs-1)
- Sistema di ventilazione dinamico **DynaCool**
- Zona "Zero Gradi" **PerfectFresh**
- Balconcini lavabili in lavastoviglie **ComfortClean**
- Indicazione sostituzione filtro **Active AirClean**
- Apertura facilitata **EasyOpen**

Comandi:
- Regolazione elettronica **TouchControl**

Efficienza e sostenibilità:
- **Classe A++**

Design e dati tecnici:
- Porta in acciaio CleanSteel anti-impronte
- Illuminazione a LED
- Potenza sonora: 42 dB(A) re1pW
- Volume utile totale: 364 l
- Zona di refrigerazione: 247 l
- Zona PerfectFresh: 117 l
- Misure in mm (L x H x P) 600 x 1850 x 630

Prezzo al pubblico consigliato € 2.629,00

Nuovi frigo-congelatori da incasso:
risultati perfetti e bassi consumi

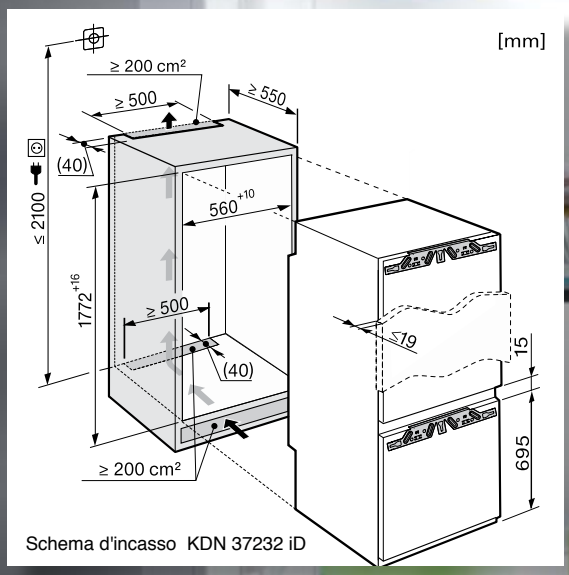

Schema d'incasso KDN 37232 iD

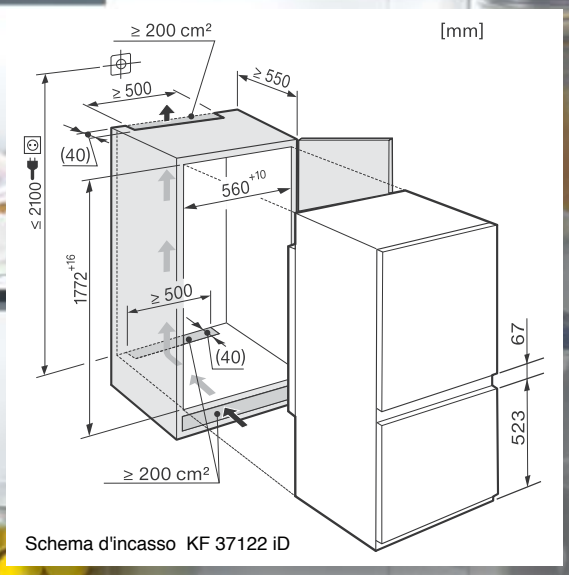

Schema d'incasso KF 37122 iD

DYNA COOL · COMFORT CLEAN · VARIO ROOM · NO FROST · LED LIGHTING · A+++

KDN 37232 iD

Comfort d'uso:
- Sistema di ventilazione dinamico **DynaCool**
- Balconcini lavabili in lavastoviglie **ComfortClean**
- Scomparti freezer ampliabili **VarioRoom**
- Sbrinamento automatico **NoFrost**

Comandi:
- Regolazione elettronica **PicTronic**
- Parte frigorifero disattivabile
- Regolazione indipendente della temperatura Sistema di congelazione **SuperFrost**

Efficienza e sostenibilità:
- **Classe A++**
- Consumo di energia annuo: 230 kWh

Sicurezza:
- Dispositivo di blocco
- Allarme acustico ed ottico apertura sportello

Design e dati tecnici:
- Illuminazione a LED
- Cerniera piatta
- Potenza sonora: 39 dB(A) re1pW
- Volume utile totale: 256 l
- Zona di refrigerazione: 194 l
- Zona di congelazione 4 stelle: 62 l
- Misure in mm (L x H x P) 560 x 1772 x 550

Prezzo al pubblico consigliato € 1.299,00

DYNA COOL · COMFORT CLEAN · VARIO ROOM · A+++ · LED LIGHTING

KF 37122 iD

Comfort d'uso:
- Sistema di ventilazione dinamico **DynaCool**
- Balconcini lavabili in lavastoviglie **ComfortClean**
- Scomparti freezer ampliabili **VarioRoom**

Comandi:
- Regolazione elettronica **PicTronic**
- Regolazione indipendente della temperatura Sistema di congelazione **SuperFrost**

Efficienza e sostenibilità:
- **Classe A++**
- Consumo di energia annuo: 238 kWh

Sicurezza:
- Dispositivo di blocco
- Allarme acustico ed ottico apertura sportello

Design e dati tecnici:
- Illuminazione a LED
- Cerniera a trascinamento
- Potenza sonora: 37 dB(A) re1pW
- Volume utile totale: 287 l
- Zona di refrigerazione: 229 l
- Zona di congelazione 4 stelle: 58 l
- Misure in mm (L x H x P) 560 x 1772 x 550

Prezzo Promo € 999,00
Prezzo al pubblico consigliato € 1.099,00