Cillit-IMMUNO
180 - 240 - 420N - 600

Dosatori idrodinamici proporzionali per il dosaggio di Cillit-55

Chiave indice: AA

Edizione 02/08

Sostituisce I.T. A1.3.3

Dosatore Cillit-IMMUNO

Dosatori idrodinamici proporzionali per acque potabili, conformi al Decreto Legislativo 21 dicembre 1990, n. 443 e d alla Legge 5 marzo 1990, n. 46

"Apparecchiature per il trattamento delle acque potabili"

Normative

Le norme UNI CTI 9182, UNI CTI 8065 e le Leggi n. 443/90 e n. 46/90 prevedono il dosaggio di polifosfati a purezza alimentare per la protezione dei circuiti di distribuzione acqua sanitaria.
I dosatori Cillit-IMMUNO sono adatti allo scopo e rispondono a quanto prescritto dalle disposizioni vigenti.

Impiego

I dosatori Cillit-IMMUNO vengono impiegati per proteggere dalle incrostazioni calcaree e dalle corrosioni gli impianti e circuiti idraulici qui di seguito elencati:

- produttori d'acqua calda
- caldaie murali caldaie bitermiche lato acqua calda consumo
- boiler
- impianti sanitari ed idraulici d'acqua calda e fredda
- circuiti di raffreddamento con acqua a perdere

I dosatori Cillit-IMMUNO vengono inoltre utilizzati per proteggere dalle incrostazioni calcaree e dalle corrosioni numerose altre tipologie di circuiti idraulici di distribuzione acqua calda e fredda al consumo. Impianti e circuiti idraulici già incrostati e contenenti residui di corrosione vengono progressivamente risanati.

Descrizione dell'apparecchio

Il dosatore Cillit-IMMUNO è un apparecchio che aggiunge all'acqua in modo proporzionale un preciso quantitativo di Cillit-55.
L'apparecchio funziona senza collegamenti elettrici in modo idrodinamico cioè sfruttando l'energia dell'acqua. E' pertanto sufficiente installare il dosatore Cillit-IMMUNO nella tubazione dell'acqua che alimenta gli impianti da proteggere e caricarlo con Cillit-55.
Il gruppo diaframma è girevole di 360° per cui il dosatore può essere montato indifferentemente su tubazioni verticali ed orizzontali.
Tutti i dosatori Cillit-IMMUNO sono costruiti con materiali resistenti alle corrosioni e rispondenti alle norme igienico-sanitarie vigenti.

Requisiti particolari e fondamentali

- ottima proporzionalità e precisione del dosaggio
- intervento dosaggio già alle basse portate
- spese di esercizio ridotte; nessun allacciamento elettrico; funzionamento silenzioso; lunga autonomia tra due ricariche; i modelli Cillit-IMMUNO 180-240 sono dotati dell'apposito disco solubilizzatore brevettato; facilità di ricarica con il disco solubilizzatore
- ottima protezione dalle incrostazioni calcaree e dalle corrosioni
- progressiva eliminazione di incrostazioni calcaree e residui di corrosioni già esistenti
- graduale risanamento degli impianti già in cattive condizioni di funzionamento
- possibilità di montaggio su tubazioni verticali ed orizzontali e per tutte le direzioni del flusso dell'acqua
- limitata distanza del gruppo di collegamento senza necessità di distanziare le tubazioni dalla parete
- ridotta perdita di carico
- il dosatore Cillit-IMMUNNO è munito dell'attestato di collaudo e controllo dell'Istituto Statale di Analisi di Nordrhein (Westfalen) n. 330109475; pertanto corrisponde a quanto prescritto dal Decreto n. 443/90 del Ministero della Salute

Prodotto da dosare

Con i dosatori Cillit-IMMUNO si dosa il Cillit-55 tipo H, M o H-M UNI.
Il Cillit-55 è una combinazione dosata e studiata di orto e polifosfati (sali minerali naturali).
Questi prodotti hanno la proprietà di stabilizzare la precipitazione dei carbonati di calcio e magnesio e pertanto impediscono la formazione di incrostazioni

calcaree negli impianti. Inoltre le tubazioni vengono protette dalle corrosioni e le incrostazioni calcaree e i residui di corrosione già esistenti vengono progressivamente eliminati, con conseguente graduale risanamento dei circuiti idraulici.
I polifosfati Cillit-55 nei vari tipi e composizione corrispondono al grado di purezza e di innocuità come prescritto dal Ministero della Salute per il trattamento delle acque potabili.

Installazione
L'installazione dell'apparecchio deve avvenire nel rispetto delle normative vigenti e deve essere effettuata da un installatore qualificato.
Il Cillit-IMMUNO viene installato sulla tubazione dell'acqua fredda in ingresso dall'acquedotto, oppure a monte del circuito idraulico da proteggere.
Si consiglia di installare sempre un filtro di sicurezza per proteggere la rete idraulica dalla penetrazione di corpi estranei.
A monte ed a valle dei Cillit-IMMUNO montare sempre saracinesche di intercettazione.
Osservare nei particolari le indicazioni specifiche riportate nelle istruzioni di montaggio e servizio a corredo dell'apparecchio; in caso di smarrimento chiedere l'invio di una copia.

Avvertenze
Proteggere il dosatore dal gelo, dall'insolazione diretta e dalle intemperie. Evitare che oli, solventi, alcool, detersivi acidi e basici, sostanze chimiche e fonti di calore superiori a 40°C vengano a contatto con le parti in materiale plastico. La pressione dell'acqua in rete non deve superare quella massima consentita; eventualmente installare a monte del dosatore un riduttore di pressione.
Per un corretto funzionamento si consiglia di scegliere il modello di dosatore in base all'effettiva erogazione d'acqua massima necessaria e non in base al diametro della tubazione.
Per una corretta gestione e funzionamento si consiglia di far effettuare almeno due volte l'anno un controllo. Osservare con attenzione quanto riportato all'interno delle istruzioni di installazione uso e manutenzione di cui è corredato ogni apparecchio.

Dati tecnici

Cillit-IMMUNO		**180**	**240**	**420 N**	**600**
Raccordi	pollici	¾"	1"	1¼"	1½"
Portata massima	m^3/h	1,8	2,4	4,2	9,0
Perdita di carico	bar	0,25	0,4	0,35	0,65
Pressione massima	bar	10			
Temperatura ambiente massima	°C	40			
Temperatura acqua massima	°C	30			
Autonomia ca.	m^3	100	100	200	400
Carica (*)	g	350	350	700	1400
Numero appartamenti (**)		1	2-3	4-10	11-37
Passi rapidi (**)		1	2	3-5	6-32
Dimensioni di ingombro					
A	mm	250	250	300	355
B	mm	165	165	190	210
C	mm	185	185	205	203
D	mm	90	90	90	90
E	pollici	¾"	1"	1¼"	1½"
F	pollici	1¼"	1¼"	1½"	2"

(*) La possibilità di caricamento può variare ±15%
(**) I dati sono indicativi e non impegnativi

Disegni di ingombro

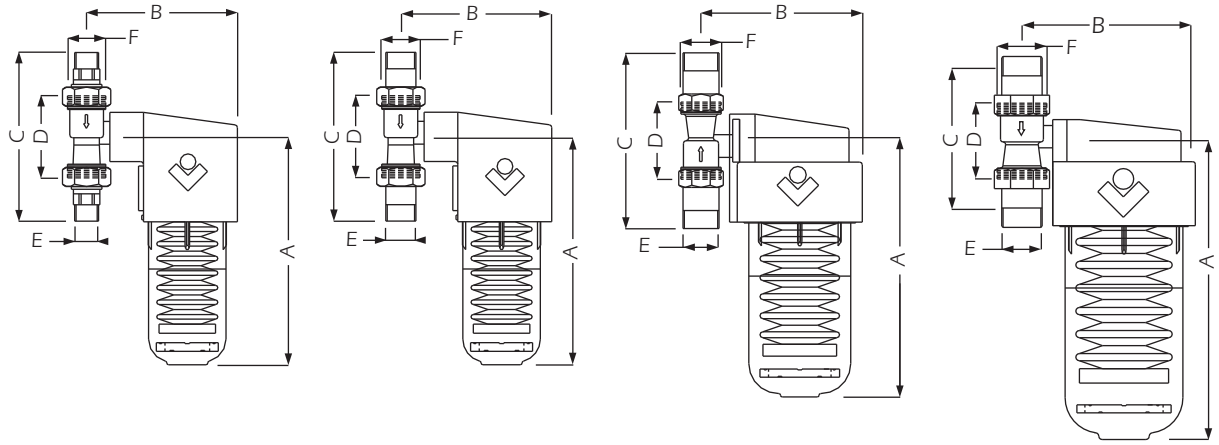

Cillit-IMMUNO 180 Cillit-IMMUNO 240 Cillit-IMMUNO 420 N Cillit-IMMUNO 600

Esempio di installazione per il trattamento domestico di acque potabili in accordo a quanto previsto dal Decreto Legislativo 21 Dicembre 1990, n. 443

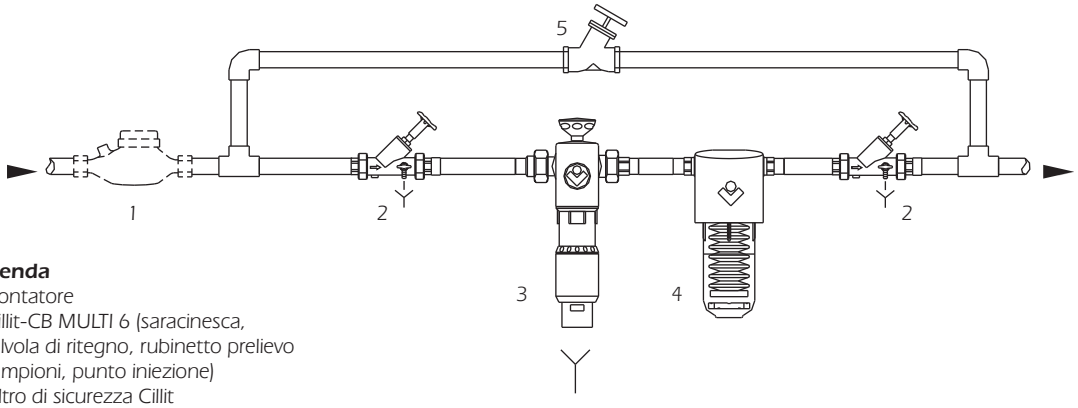

Legenda
1. Contatore
2. Cillit-CB MULTI 6 (saracinesca, valvola di ritegno, rubinetto prelievo campioni, punto iniezione)
3. Filtro di sicurezza Cillit
4. Dosatore Cillit-IMMUNO
5. Valvola di by-pass

Sezione di un dosatore in osservanza alle normative per il trattamento delle acque ad uso potabile

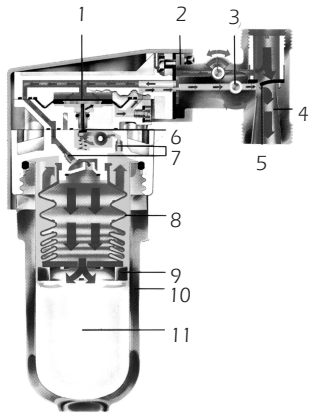

Legenda
1. Membrana bloccadosaggio
2. Gruppo diaframma ruotabile
3. Canali di adduzione
4. Tubo Venturi
5. Idromodulatore
6. Valvola bloccadosaggio
7. Ugelli calibrati
8. Soffietto multidimensionale
9. Distanziale
10. Coppa trasparente
11. Cillit-55

Scelta del Cillit-55 in rapporto alle caratteristiche dell'acqua greggia

Durezza carbonatica	Prodotto
5-25°Fr (*)	Cillit-55 M
25-32°Fr	Cillit-55 H
5-32°Fr	Cillit-55 M-H UNI

(*) Se la durezza carbonatica è inferiore a 5 °Fr, per la protezione dalle corrosioni impiegare Cillit-IMPULSAN con relativi impianti di dosaggio

Cillit-55	Confezione
10048	12 x 80 g M-H UNI
10050	2 x 350 g M-H UNI
10041	1 kg M-H UNI
10051	10 kg H
10052	10 kg M
10061	25 kg H
10062	25 kg M

Cillit-55 in buste da 350 g

Chiave

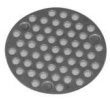

Disco solubilizzatore per Cillit-IMMUNO 180/240

Esempio di installazione per il trattamento di acque ad uso tecnologico

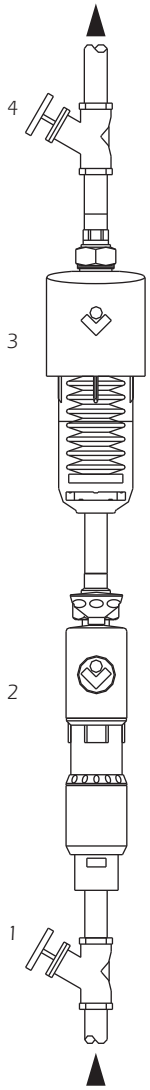

Legenda
1. Valvola di intercettazione a monte
2. Filtro di sicurezza Cillit
3. Dosatore Cillit-IMMUNO
4. Valvola di intercettazione a valle

Via Plinio, 59 - 20129 Milano
Tel. (02) 2046343 ric.aut.
Fax (02) 201058
Internet: www.cillichemie.com

Descrizione per offerte
Cillit-IMMUNO dosatore idrodinamico per il dosaggio automatico proporzionale di Cillit-55 per immunizzare l'acqua al fine di impedire la formazione di incrostazioni calcaree e corrosione negli impianti di acqua calda e fredda al consumo, nonché per risanare contemporaneamente impianti già incrostati e soggetti alle corrosioni.
Completo di raccordo a bandiera in bronzo ruotabile di 360°.

IQ - Informazioni Qualità:
- regolazione dosaggio
- idromodulatore compensatore dosaggio
- raccordo a bandiera ruotabile di 360°
- soffietto multidimensionale
- due cariche di Cillit-55 (per il modello Cillit-IMMUNO 600 le prime cariche non sono comprese, pertanto prevedere a parte una confezione da 10 kg di Cillit-55).

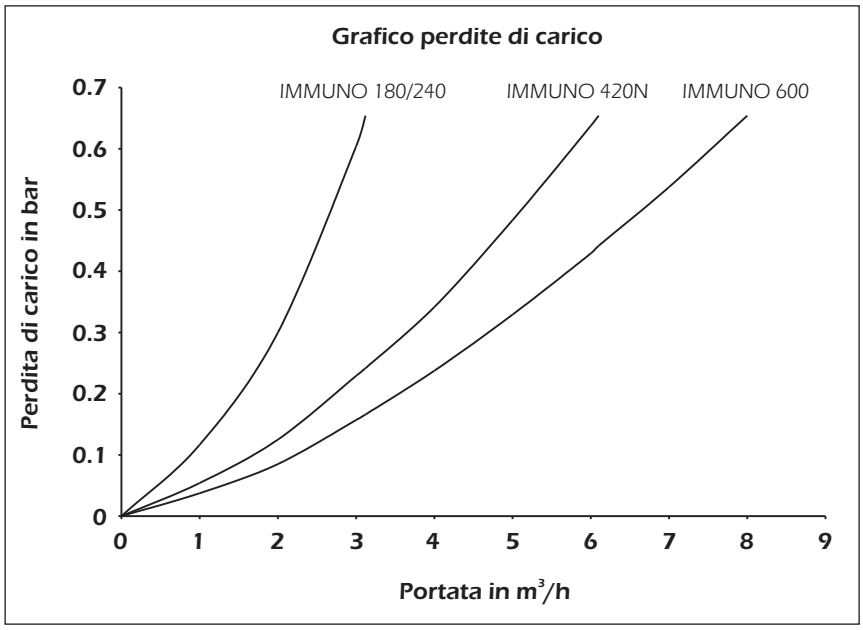

Informazione tecnica disponibile sul sito www.cillichemie.com

La presente informazione tecnica tiene conto delle esperienze della Società e si applica ad un uso normale del prodotto secondo quanto sopra descritto; usi diversi vanno di volta in volta autorizzati per iscritto. Per una regolare gestione e manutenzione degli impianti si consiglia di stipulare un accordo con i nostri Centri di Assistenza Tecnica presenti capillarmente su tutto il territorio nazionale. La Cillichemie si riserva il diritto di qualsiasi modifica ai propri prodotti anche senza preavviso.

Indirizzi e numeri telefonici della nostra organizzazione di assistenza e consulenza tecnica nonchè per la vendita dei nostri prodotti ed impianti, sono anche reperibili sulle pagine gialle sotto la voce "Depurazione acqua-impianti, apparecchi, piscine" oppure consultando il sito internet www.cillichemie.com

A termini di legge è vietata la riproduzione anche parziale del presente elaborato che resta proprietà della Cillichemie - La Cillichemie si riserva il diritto di modifica ai suoi prodotti - DM