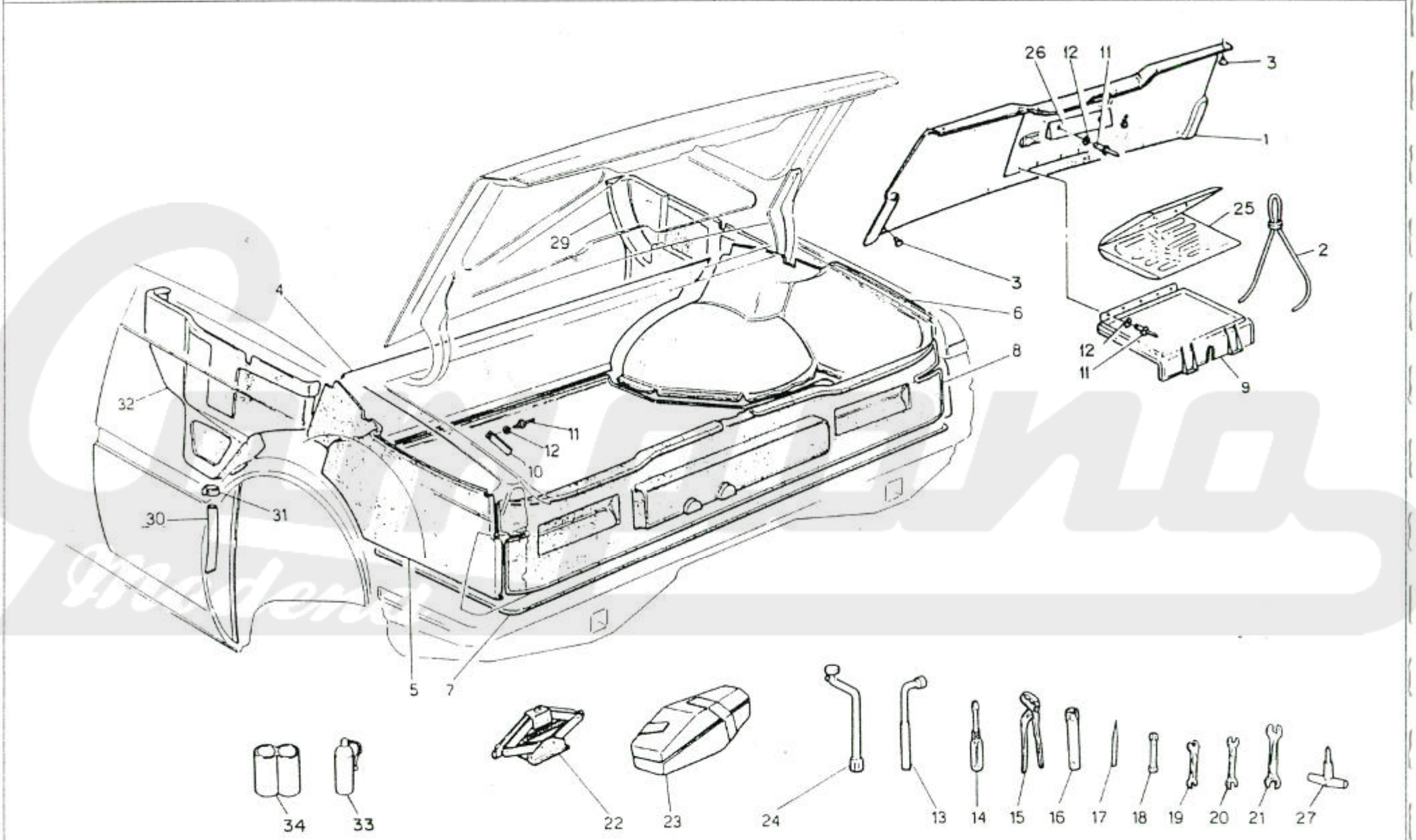
26
12
11
3
1
25
2
29
4
3
6
8
12
11
9
32
11
12
10
30
31
5
7
34
33
22
23
24
13
14
15
16
17
18
19
20
21
27

MASERATI

BAGAGLIAIO-RIVESTIMENTI E ATTREZZI | TRUNK-TRIMMINGS AND TOOLS | TAVOLA DRAWING 38

SPYDER

76 75 72 71 66 65 4V 65 3V 56 55 50

POS. N.	N. COD. CODE No.	Q.TA Q.TY	DENOMINAZIONE	DESCRIPTION	NOTE REM.
1	334700142	1	RIVESTIMENTO INT. SPORT. BAGAGLIAIO (ANTRACITE)	TRUNK LID INTERIOR COVERING (ANTHRACITE)	
2	398150360	1	CORDONCINO	CORD	
3	312520504	14	TAPPO	PLUG	
4	334700136	1	PANNELLO CHIUSURA VANO SERBATOIO (ANTRACITE)	FUEL TANK COMPART. PANEL (ANTHRACITE)	
5	334700137	1	FINIZIONE PASSARUOTA POST. SX. (ANTRACITE)	TRUNK SIDE COVERING, L.H. (ANTHRACITE)	
6	334700138	1	FINIZIONE PASSARUOTA POST. DX. (ANTRACITE)	TRUNK SIDE COVERING, R.H. (ANTHRACITE)	
7	334700139	1	TAPPETO PAVIMENTO BAGAGLIAIO (COL. ANTRACITE)	TRUNK FLOOR COVERING (ANTHRACITE)	
8	314750140	1	COPERT. PARETE POST.	REAR COVERING	
9	398150358	1	CASSETTO PORTA CUSTODIA	TOOL KIT BOX	
10	314750141	1	FETTUCCIA RITEGNO CUSTODIA MARTINETTO	JACK BAG RETAINER	
11	164355105	5	RIVETTO	RIVET	
12	169020005	5	RONDELLA	WASHER	
13	329856103	1	CHIAVE RUOTA	WHEEL WRENCH	
14	319820104	1	CACCIAVITE DOPPIO	DOUBLE SCREWDRIVER	
15	399850106	1	PINZA PAPPAGALLO	PLIERS	
16	319820300	1	CHIAVE PER CANDELA	SPARK PLUG SOCKET WRENCH	
17	319820301	1	PUNTERUOLO/BRACCIO LEVA	PULLING NEEDLE	
18	319820302	1	CHIAVE A TUBO 8/10	8/10 SOCKET WRENCH	
19	319820303	1	CHIAVE FISSA 8/10	8/10 WRENCH	
20	319820304	1	CHIAVE FISSA 11/13	11/13 WRENCH	
21	319820305	1	CHIAVE FISSA 17/19	17/19 WRENCH	
22	349800107	1	MARTINETTO	JACK	
23	319850009	1	CUSTODIA MARTINETTO (COLOR ANTRACITE)	JACK BAG (ANTHRACITE)	
24	319820113	1	CHIAVE RUOTA SCORTA	SPARE WHEEL WRENCH	
25	319852309	1	CUSTODIA PORTAUTENSILI	TOOL KIT BAG	
26	328150359	1	AGGANCIO	HOOK	
27	329853115	1	CHIAVE VITE ANTIFURTO "OZ"	ANTITHEFT SCREW WRENCH, "OZ"	
27	329853117	1	CHIAVE VITE ANTIFURTO "FOMB"	ANTITHEFT SCREW WRENCH, "FOMB"	
29	332520214	1	PANNELO RACCOGLI ACQUA POST. DX	RH REAR PANEL	
30		2	TUBO DI DRENAGGIO	PIPE	1
31		2	FASCETTA	CLAMP	1
32	332520213	1	PANNELLO RACCOGLI ACQUA POST. SX	LH REAR PANEL	
33	398150238	2	BOMBOLETTA GONFIAGOMME (GR 400)	TUBE BLOWING BOTTLE (400 GR)	
34	398150239	1	CUSTODIA BOMBOLETTA	BOTTLE CASE	

MASERATI

BAGAGLIAIO-RIVESTIMENTI E ATTREZZI

TRUNK-TRIMMINGS AND TOOLS

TAVOLA DRAWING 38

SPYDER

76	75	72	71	66	65 4V	65 3V	56	55	50	POS. N.	N. COD. CODE No.	Q.TA Q.TY	DENOMINAZIONE	DESCRIPTION	NOTE REM.

NOTE

1) NON FORNITO.

REMARKS

1) NOT SUPPLIED.

Compano Modena

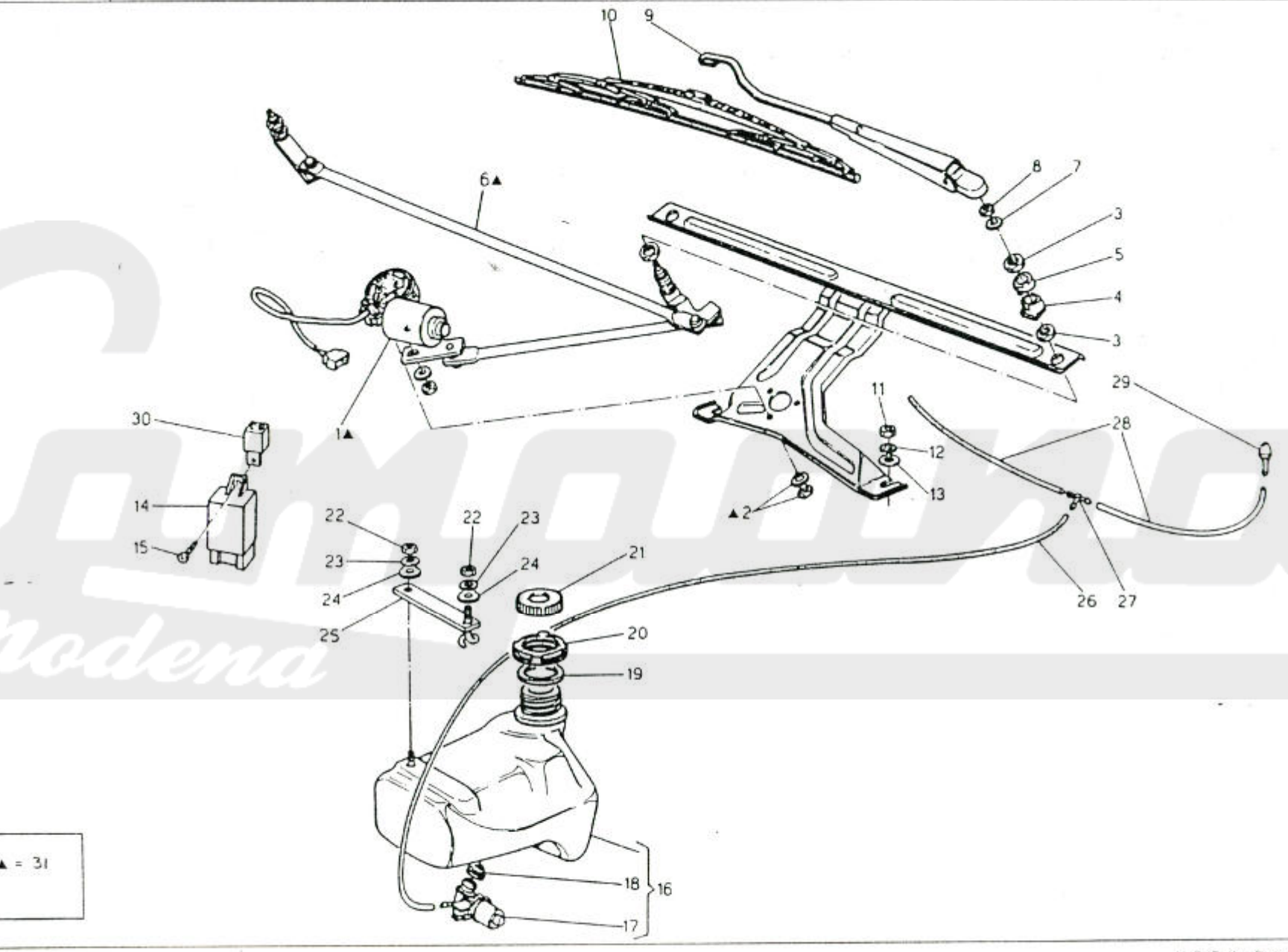
10
9
6▲
8
7
3
5
4
3
1▲
11
29
28
12
13
▲2
30
14
15
22
23
24
25
22
23
24
21
20
19
18
16
17
26
27
▲ = 31

MASERATI

TERGICRISTALLI, GUIDA SX | WINDSHIELD WIPER, LH STEERING | TAVOLA DRAWING 39

SPYDER

76	75	72	71	66	65 4V	65 3V	56	55	50	POS. N.	N. COD. CODE No.	Q.TA Q.TY	DENOMINAZIONE	DESCRIPTION	NOTE REM.
							▬	▬	▬	1	313320101	1	MOTORIDUTTORE	GEARMOTOR	
							▬	▬	▬	2	313320401	3	VITE E RONDELLA	SCREW AND WASHER	
							▬	▬	▬	3	313320402	4	DADO	NUT	
							▬	▬	▬	4	393350328	2	DISTANZIALE INTERNO	INTERNAL SPACER	
							▬	▬	▬	5	393350329	2	DISTANZIALE ESTERNO	EXTERNAL SPACER	
							▬	▬	▬	6	313320202	1	LEVERISMI	LEVERAGE	
							▬	▬	▬	7	138410080	2	RONDELLA ELASTICA	SPRING WASHER	
							▬	▬	▬	8	125300080	2	DADO	NUT	
							▬	▬	▬	9	393350117	2	BRACCIO	ARM	
							▬	▬	▬	10	313352158	2	SPAZZOLA TERGICRISTALLO CON SPOILER	BLADE WITH SPOILER	
							▬	▬	▬	11	125100080	2	DADO	NUT	
							▬	▬	▬	12	135300084	2	RONDELLA ELASTICA	SPRING WASHER	
							▬	▬	▬	13	169020508	2	RONDELLA	WASHER	
							▬	▬	▬	14	313320116	1	TEMPORIZZATORE TGE	TGE TIMER	
							▬	▬	▬	15	119148130	1	VITE	SCREW	
							▬	▬	▬	16	318151025	1	SERBATOIO	RESERVOIR	
							▬	▬	▬	17	30331183	1	POMPA LAVAPARABREZZA	WINDSHIELD WASHER PUMP	
							▬	▬	▬	18	30331302	1	GUARNIZIONE	GASKET	
							▬	▬	▬	19	318120328	1	GUARNIZIONE	SEAL	
							▬	▬	▬	20	318120329	1	GHIERA	GROOVED NUT	
							▬	▬	▬	21	30811327	1	TAPPO SERBATOIO	CAP	
							▬	▬	▬	22	125100060	2	DADO	NUT	
							▬	▬	▬	23	135900064	2	RONDELLA PIANA	FLAT WASHER	
							▬	▬	▬	24	163020100	2	RONDELLA PIANA	FLAT WASHER	
							▬	▬	▬	25	318120130	1	STAFFA	BRACKET	
							▬	▬	▬	26	398150313	1	TUBAZIONE	PIPING	
							▬	▬	▬	27	30811310	1	RACCORDO A 3 VIE	T-UNION	
							▬	▬	▬	28	398150312	2	TUBAZIONE	PIPING	
							▬	▬	▬	29	53811109	2	SPRUZZATORE	NOZZLE	
							▬	▬	▬	30	313320115	1	INTERMITTENZA	INTERMITTENCE	
							▬	▬	▬	31	393350100	1	GRUPPO TERGICRISTALLO COMPLETO	WINDSHIELD WIPER ASSY	

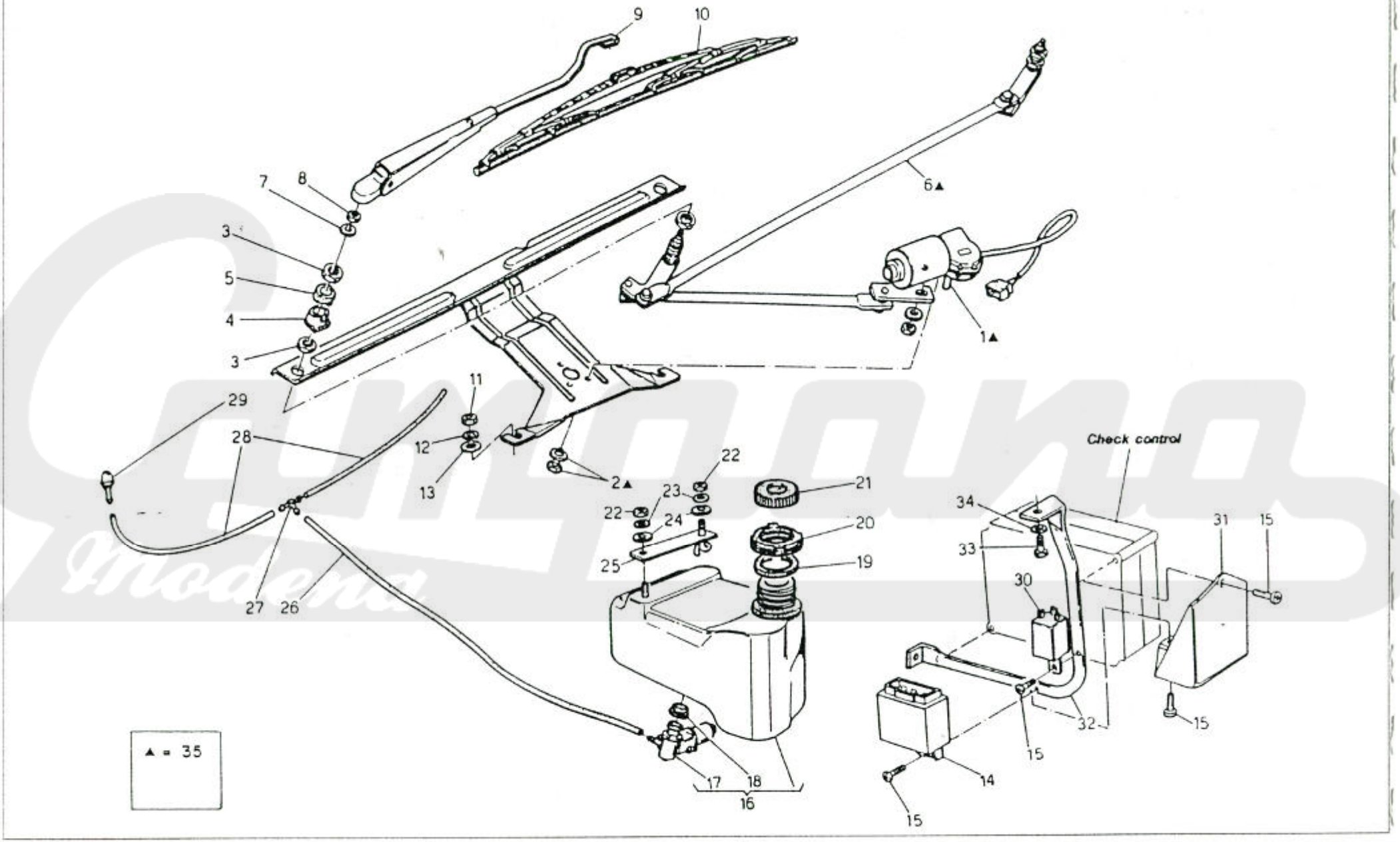

U T E M S.p.A. - Piacenza

MASERATI

TERGICRISTALLI, GUIDA DX | WINDSHIELD WIPER, RH STEERING | TAVOLA DRAWING 39.1

SPYDER

POS. N.	N. COD. CODE No.	Q.TA Q.TY	DENOMINAZIONE	DESCRIPTION	NOTE REM.	76	75	72	71	66	65 4V	65 3V	56	55	50
1	313327201	1	MOTORIDUTTORE	GEARMOTOR		▬	▬	▬	▬	▬	▬	▬			
2	313320401	3	VITE E RONDELLA	SCREW AND WASHER		▬	▬	▬	▬	▬	▬	▬			
3	313320402	4	DADO	NUT		▬	▬	▬	▬	▬	▬	▬			
4	393350328	2	DISTANZIALE INTERNO	INTERNAL SPACER		▬	▬	▬	▬	▬	▬	▬			
5	393350329	2	DISTANZIALE ESTERNO	EXTERNAL SPACER		▬	▬	▬	▬	▬	▬	▬			
6	313327202	1	LEVERISMI	LEVERAGE		▬	▬	▬	▬	▬	▬	▬			
7	138410080	2	RONDELLA ELASTICA	SPRING WASHER		▬	▬	▬	▬	▬	▬	▬			
8	125300080	2	DADO	NUT		▬	▬	▬	▬	▬	▬	▬			
9	313367118	2	BRACCIO	ARM		▬	▬	▬	▬	▬	▬	▬			
10	313367159	2	SPAZZOLA TERGICRISTALLO CON SPOILER	BLADE WITH SPOILER		▬	▬	▬	▬	▬	▬	▬			
11	125100080	2	DADO	NUT		▬	▬	▬	▬	▬	▬	▬			
12	135300084	2	RONDELLA ELASTICA	SPRING WASHER		▬	▬	▬	▬	▬	▬	▬			
13	169020508	2	RONDELLA	WASHER		▬	▬	▬	▬	▬	▬	▬			
14	313320116	1	TEMPORIZZATORE TGE	TGE TIMER		▬	▬	▬	▬	▬	▬	▬			
15	119148130	4	VITE	SCREW		▬	▬	▬	▬	▬	▬	▬			
16	318151025	1	SERBATOIO	RESERVOIR		▬	▬	▬	▬	▬	▬	▬			
17	30331183	1	POMPA LAVAPARABREZZA	WINDSHIELD WASHER PUMP		▬	▬	▬	▬	▬	▬	▬			
18	30331302	1	GUARNIZIONE	GASKET		▬	▬	▬	▬	▬	▬	▬			
19	318120328	1	GUARNIZIONE	SEAL		▬	▬	▬	▬	▬	▬	▬			
20	318120329	1	GHIERA	GROOVED NUT		▬	▬	▬	▬	▬	▬	▬			
21	30811327	1	TAPPO SERBATOIO	CAP		▬	▬	▬	▬	▬	▬	▬			
22	125100060	2	DADO	NUT		▬	▬	▬	▬	▬	▬	▬			
23	135300064	2	RONDELLA ELASTICA	SPRING WASHER		▬	▬	▬	▬	▬	▬	▬			
24	169020100	2	RONDELLA	WASHER		▬	▬	▬	▬	▬	▬	▬			
25	318120130	1	STAFFA	BRACKET		▬	▬	▬	▬	▬	▬	▬			
26	318120313	1	TUBAZIONE POMPA RACCORDO	CONNECTOR-PUMP LINE		▬	▬	▬	▬	▬	▬	▬			
27	30811310	1	RACCORDO A 3 VIE	T-UNION		▬	▬	▬	▬	▬	▬	▬			
28	318120312	2	TUBAZIONE RACCORDO SPRUZZATORE	NOZZLE-CONNECTOR LINE		▬	▬	▬	▬	▬	▬	▬			
29	53811109	2	SPRUZZATORE	NOZZLE		▬	▬	▬	▬	▬	▬	▬			
30	313320115	1	INTERMITTENZA	INTERMITTENCE		▬	▬	▬	▬	▬	▬	▬			
31	313627313	1	PROTEZIONE	GUARD		▬	▬	▬	▬	▬	▬	▬			
32	313627108	1	SUPPORTO CHECK CONTROL	SUPPORT		▬	▬	▬	▬	▬	▬	▬			
33	30151340	1	VITE	SCREW		▬	▬	▬	▬	▬	▬	▬			
34	135000053	1	RONDELLA PIANA	FLAT WASHER		▬	▬	▬	▬	▬	▬	▬			
35	313367103	1	GRUPPO TERGICRISTALLO COMPLETO	WINDSHIELD WIPER ASSY		▬	▬	▬	▬	▬	▬	▬			

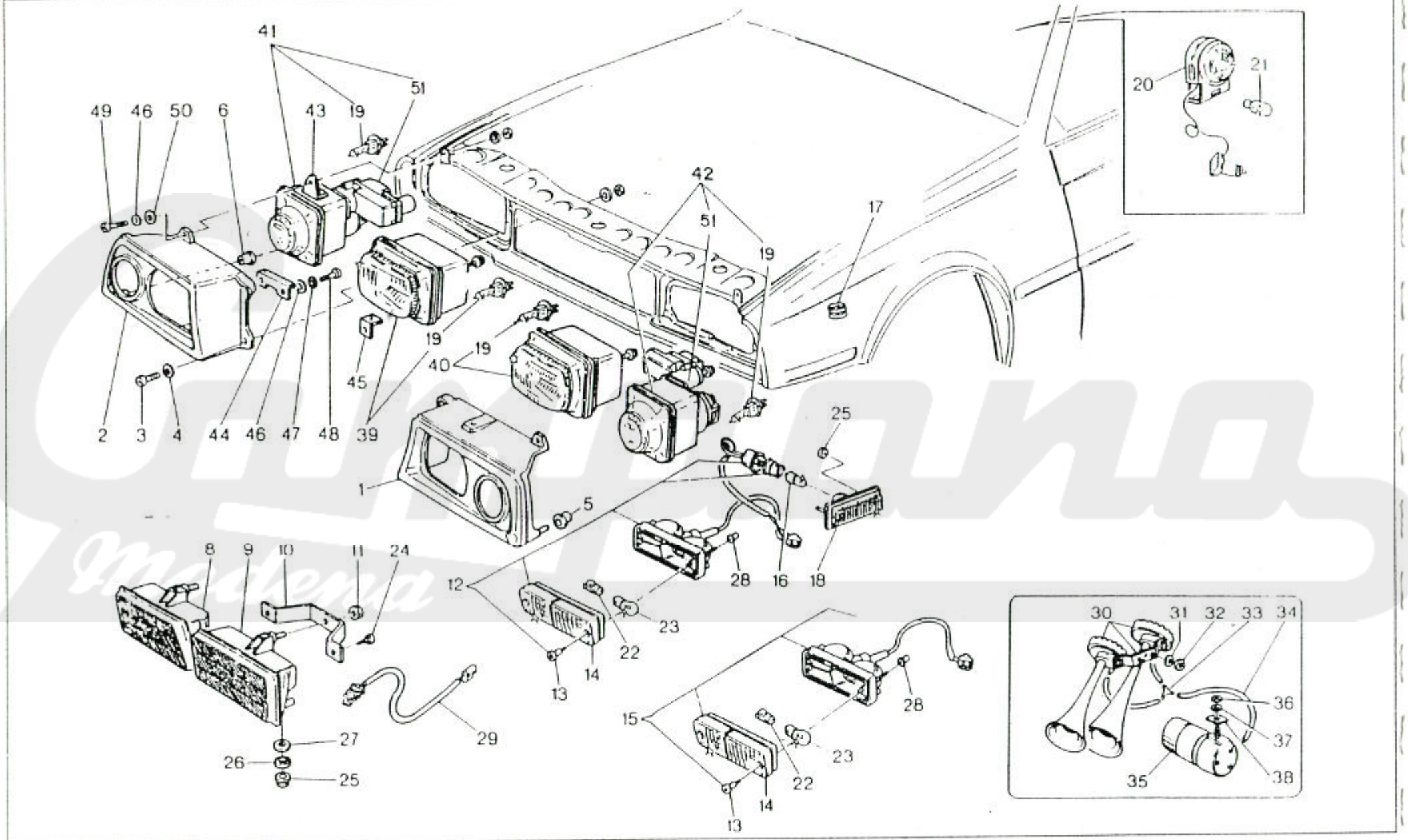

U T E M S.p.A. - Piacenza

MASERATI

FANALI ANTERIORI | HEADLAMPS | TAVOLA DRAWING 40

SPYDER

76	75	72	71	66	65 4V	65 3V	56	55	50	POS. N.	N. COD. CODE No.	Q.TA Q.TY	DENOMINAZIONE	DESCRIPTION	NOTE REM.
										1	318352207	1	CORNICE PROIETTORI SX	LH HEADLAMP BEZEL	
										2	318352208	1	CORNICE PROIETTORI DX	RH HEADLAMP BEZEL	
										3	167590414	4	VITE AUTOFILETTANTE	SELF TAPPING SCREW	
										4	135000043	4	RONDELLA	WASHER	
										5	53811303	2	BOCCOLA PER CORNICE	BUSH	
										6	313152343	6	BOCCOLA FILETTTA	BUSHING	
										7	164353062	8	RIVETTO	RIVET	
▬	▬	▬	▬	▬	▬	▬			▬	8	313153115	1	FENDINEBBIA COMPLETO SX	LH FOG LIGHT ASSY	
							▬	▬		8	313153155	1	FENDINEBBIA COMPLETO SX	LH FOG LIGHT ASSY	33
							▬	▬		8	313153115	1	FENDINEBBIA COMPLETO SX	LH FOG LIGHT ASSY	45
▬	▬	▬	▬	▬	▬	▬			▬	9	313153114	1	FENDINEBBIA COMPLETO DX	RH FOG LIGHT ASSY	
							▬	▬		9	313153156	1	FENDINEBBIA COMPLETO DX	RH FOG LIGHT ASSY	33
							▬	▬		9	313153114	1	FENDINEBBIA COMPLETO DX	RH FOG LIGHT ASSY	45
										10	316353351	2	STAFFA FIX. FENDINEBBIA	BRACKET TO FIX FOG LIGHT	
										11	122600060	2	DADO	NUT	
▬	▬	▬	▬	▬	▬	▬	▬	▬		12	313153132	1	FANALE DX CON CAVI	RH LIGHT WITH CABLE	
▬	▬	▬	▬	▬	▬	▬	▬	▬		12	313153133	1	FANALE SX CON CAVI	LH LIGHT WITH CABLE	
										13	313120403	4	VITE	SCREW	
										14	313120401	1	LENTE SX	LH LENS	
										14	313120402	1	LENTE DX	RH LENS	
									▬	15	393150132	1	FANALE DIREZ. ANT. DX	RH FRONT TURN INDICATOR	
									▬	15	393150133	1	FANALE POSIZ. ANTER. SX	LH FRONT POSITION LIGHT	
										16	87720004	2	LAMPADA 12V 4W	12V 4W BULB	
										17	53241312	3	PASSACAVO	GROMMET	
										18	313120127	2	FANALE LATER. DI DIREZ.	SIDE LAMP	
										19	87770055	4	LAMPADA 12V 55W JODIO	12V 55W IODINE BULB	
										20	313121112	1	LAMPADA DI ISPEZIONE	UTILITY LAMP	
										21		1	LAMPADA	BULB	1
										22	87540500	2	LAMPADA 12V 5W	12V 5W BULB	
										23	87720021	4	LAMPADA 12V 21W	12V 21W BULB	
										24	119142160	4	VITE	SCREW	
										25	122600050	8	DADO	NUT	
										26	163030050	4	RONDELLA PIANA	FLAT WASHER	
										27	163030060	8	RONDELLA PIANA	FLAT WASHER	
										28	316353355	4	DADO A GABBIETTA	NUT	
										29	313053132	2	PROLUNGA CAVO FENDINEBBIA	FOG LIGHT CABLE EXTENSION	

MASERATI

FANALI ANTERIORI | HEADLAMPS | TAVOLA DRAWING 40

SPYDER

POS. N.	N. COD. CODE No.	Q.TA Q.TY	DENOMINAZIONE	DESCRIPTION	NOTE REM.	76	75	72	71	66	65 4V	65 3V	56	55	50
30	313320006	1	GRUPPO AVVISATORI	HORN ASSY											
31	138200060	2	RONDELLA	WASHER											
32	125100060	2	DADO	NUT											
33	313320324	1	RACCORDO A TRE VIE	T-UNION											
34	313320325	1	TUBO	PIPE	8										
35	313320146	1	COMPRESSORE	COMPRESSOR											
36	125100080	1	DADO	NUT											
37	138200080	1	RONDELLA	WASHER											
38	30631365	1	PIASTRINA	PLATE											
39	393150102	1	PROIETTORE INT. DX	RH INT. HEADLAMP		■	■	■	■	■	■	■			■
39	393150148	1	PROIETTORE INT. DX	RH INT. HEADLAMP	33								■	■	
39	393150102	1	PROIETTORE INT. DX	RH INT. HEADLAMP	45								■	■	
40	393150103	1	PROIETTORE INT. SX	LH INT. HEADLAMP		■	■	■	■	■	■	■			■
40	393150149	1	PROIETTORE INT. SX	LH INT. HEADLAMP	33								■	■	
40	393150103	1	PROIETTORE INT. SX	LH INT. HEADLAMP	45								■	■	
41	393150100	1	PROIETTORE DX	RH HEADLAMP											■
41	393150146	1	PROIETTORE DX	RH HEADLAMP	33								■	■	
41	393170124	1	PROIETTORE DX	RH HEADLAMP		■	■	■	■	■	■	■			
41	393150100	1	PROIETTORE DX	RH HEADLAMP	45 46								■	■	
41	393170124	1	PROIETTORE DX	RH HEADLAMP	44								■	■	
42	393150101	1	PROIETTORE SX	LH HEADLAMP											■
42	393150147	1	PROIETTORE SX	LH HEADLAMP	33								■	■	
42	393170125	1	PROIETTORE SX	LH HEADLAMP		■	■	■	■	■	■	■			
42	393150101	1	PROIETTORE SX	LH HEADLAMP	45,46								■	■	
42	393170125	1	PROIETTORE SX	LH HEADLAMP	44								■	■	
43	313152340	2	STAFFA	BRACKET											
44	313152341	2	STAFFA	BRACKET											
45	313152342	6	STAFFA	BRACKET											
46	136110055	6	RONDELLA PIANA	FLAT WASHER											
47	135300043	4	RONDELLA	WASHER											
48	112805020	4	VITE	SCREW											
49	112805025	2	VITE	SCREW											
50	314722508	2	RONDELLA IN NYLON	NYLON WASHER											
51	393150109	2	ATTUATORE	ACTUATOR											

MASERATI

FANALI ANTERIORI | HEADLAMPS | TAVOLA DRAWING 40

SPYDER

76	75	72	71	66	65 4V	65 3V	56	55	50

POS. N.	N. COD. CODE No.	Q.TA Q.TY	DENOMINAZIONE	DESCRIPTION	NOTE REM.

NOTE

1) NON FORNITO.

8) IL N.COD. SI RIFERISCE AD UNA SEZIONE. ORDINARE MINIMO 10 METRI O MULTIPLI.

33) SOLO FRANCIA.

44) SOLO GIAPPONE.

45) ESCLUSO FRANCIA.

46) ESCLUSO GIAPPONE.

REMARKS

1) NOT SUPPLIED.

8) THE CODE NO. IS REFERRED TO A SECTION. WHEN ORDERING, THE QUANTITY TO INDICATE SHOULD BE AT LEAST 10 METERS OR MULTIPLE.

33) ONLY FRANCE.

44) ONLY JAPAN.

45) FRANCE EXCEPTED.

46) JAPAN EXCEPTED.

Compano Modena

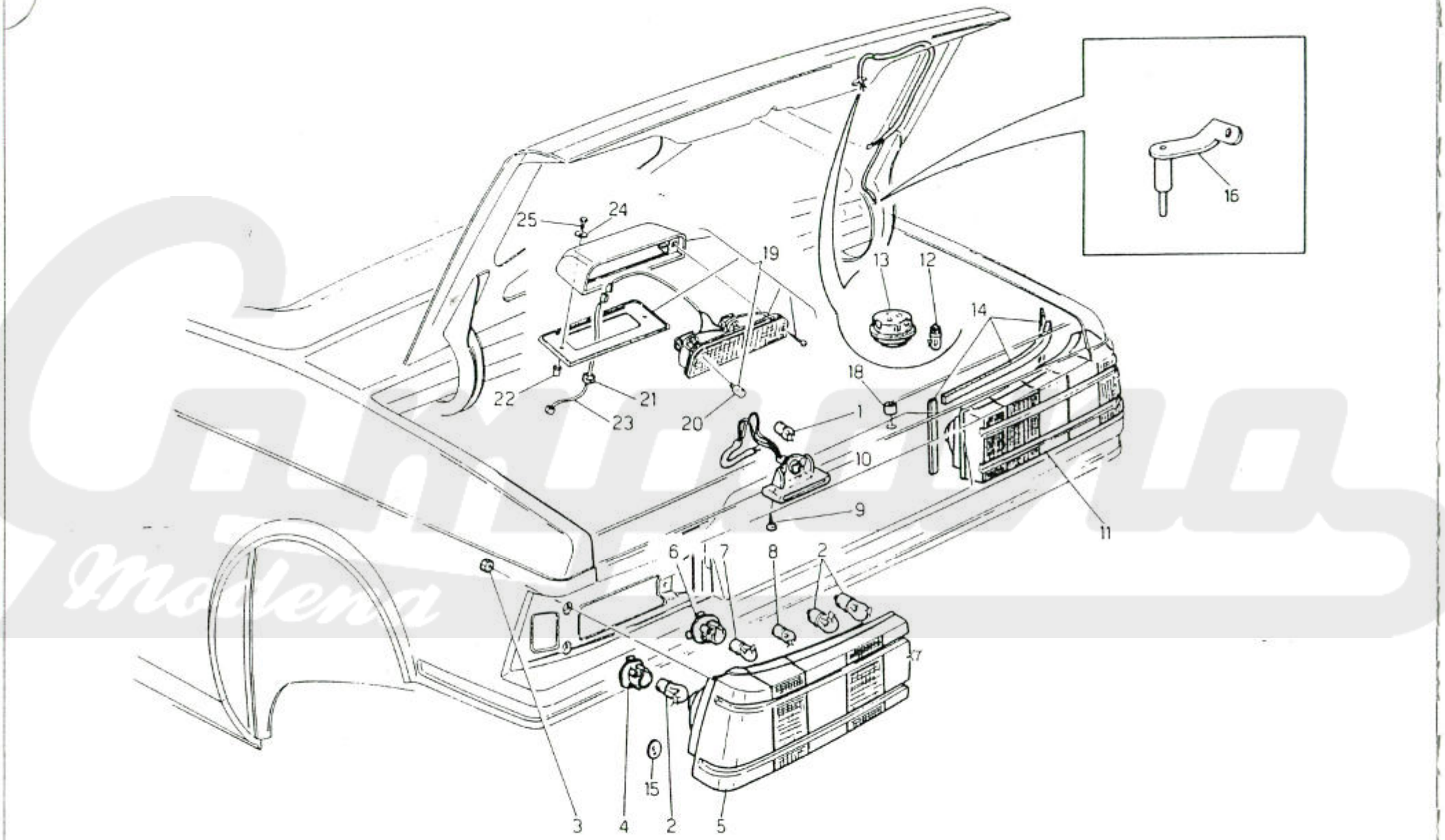
25
24
19
13
12
14
22
21
23
20
18
1
10
9
11
6
7
8
2
17
3
4
2
5
15
16

MASERATI

FANALI POSTERIORI | TAIL LIGHTS | TAVOLA DRAWING 41

SPYDER

76	75	72	71	66	65 4V	65 3V	56	55	50	POS. N.	N. COD. CODE No.	Q.TA Q.TY	DENOMINAZIONE	DESCRIPTION	NOTE REM.
										1	87540500	4	LAMPADA 12V 5W	12V 5W BULB	
										2	87720021	8	LAMPADA 12V 21W	12V 21W BULB	
										3	122600060	6	DADO	NUT	
										4	313120404	8	PORTALAMPADA MONOLUCE	SINGLE LIGHT BULB HOLDER	
										5	313151153	1	FANALE POST. SX	LH REAR LAMP	
										6	313120405	2	PORTALAMPADA BILUCE	DOUBLE LIGHT BULB HOLDER	
										7	87720521	2	LAMPADA 12V 5/21W	12V 5/21W BULB	
										8	87541000	2	LAMPADA	BULB	
										9	119142190	4	VITE	SCREW	
										10	30311111	2	FANALE TARGA	LICENSE - PLATE LAMP	
										11	313151152	1	FANALE POST. DX	RH REAR LAMP	
										12	87760005	4	LAMPADA 12V 5W	12V 5W BULB	
										13	313153118	1	PLAFONIERA	CEILING LAMP	
										14	313120407	2	GUARNIZIONE	GASKET	
										15	313120305	4	TAMPONCINO AUTOADESIVO	SELFADHESIVE PAD	
										16	30331111	1	INTERRUTTORE BAULE	TRUNK LID SWITHC	
▬	▬	▬	▬	▬	▬	▬				18	323356304	1	DISTANZIALE	PRE MODIF.	
▬	▬	▬	▬	▬	▬	▬	▬	▬		19	333132100	1	FANALE STOP CENTRALE (DA VERNICIARE)	LAMP (SUPPLIED UNPAINTED)	
										19	333132100	1	FANALE STOP CENTRALE (DA VERNICIARE)	LAMP (SUPPLIED UNPAINTED)	34
										20	323132325	2	LAMPADA	BULB	
		-	-							21	53241312	1	PASSACAVO	GROMMET	
										22	315220303	2	BOCCOLA	BUSHING	
										23	323132102	1	GRUPPO CAVI STOP	STOP CABLE KIT	
										24	53471344	2	RONDELLA	WASHER	
										25	101206025	2	VITE	SCREW	

NOTE

34) SOLO SVEZIA.

REMARKS

34) ONLY SWEDEN.

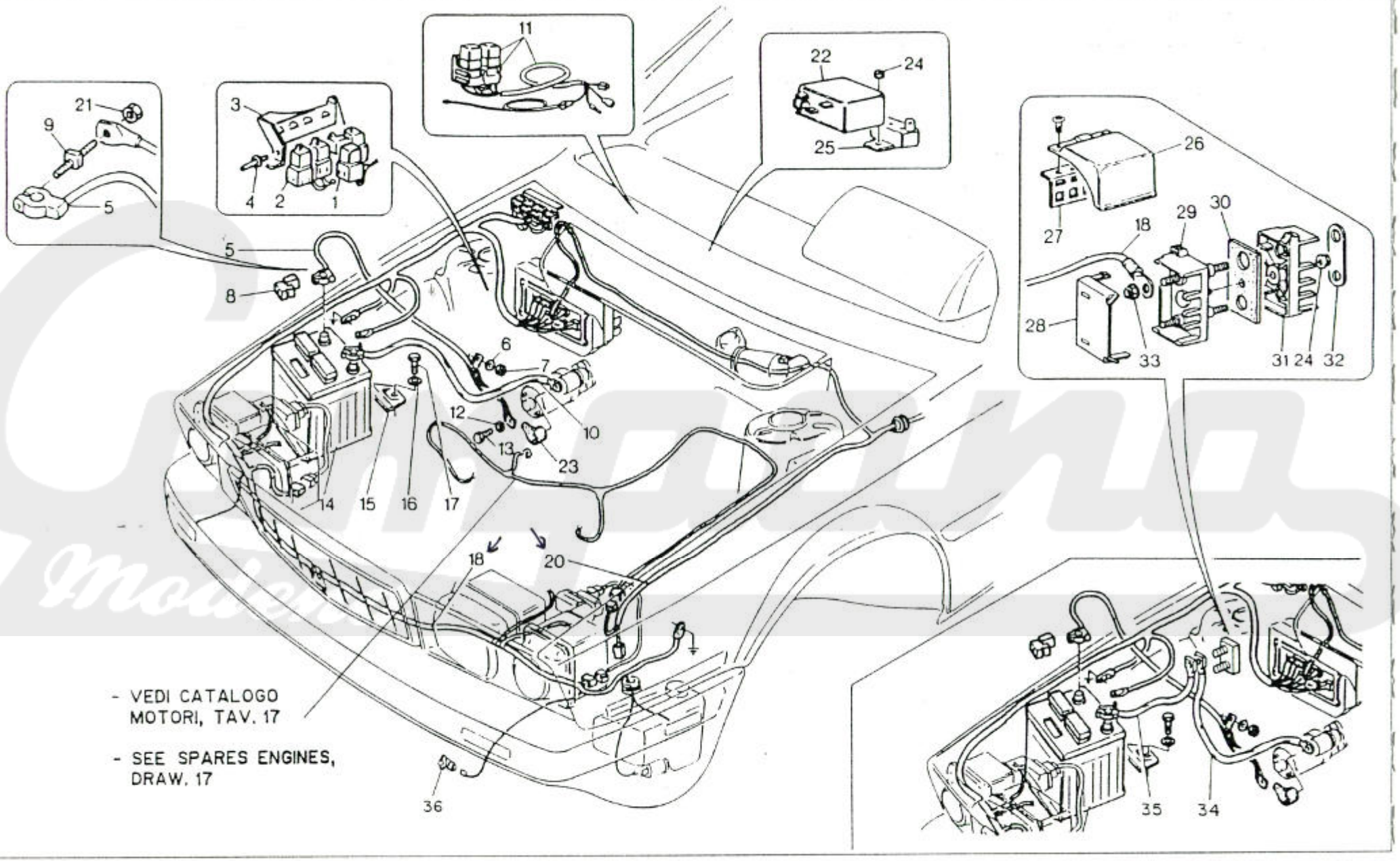

U T E M S.p.A. - Piacenza

MASERATI

IMPIANTO ELETTRICO VANO MOTORE, GUIDA SX | ENGINE COMPART. ELECTR. SYST., LH STEER

TAVOLA - DRAWING 42

SPYDER

76	75	72	71	66	65 4V	65 3V	56	55	50	POS. N.	N. COD. CODE No.	Q.TA Q.TY	DENOMINAZIONE	DESCRIPTION	NOTE REM.
							■	■	■	1	313320134	SN	RELE'	RELAY	
							■	■	■	2	313320106	SN	RELE' CON FUSIBILE	RELAY WITH FUSE	
							■	■	■	3	313020304	1	SUPPORTO PER CONN. RELE'	RELAY CONNECT. SUPPORT	
							■	■	■	4	164353075	2	RIVETTO	RIVET	
							■	■		5	313750106	1	CAVO NEGATIVO BATTERIA/TELAIO/MOTORE	NEGATIVE BATTERY CABLE FOR ENGINE FRAME	
									■	5	313752106	1	CAVO NEGATIVO BATTERIA/TELAIO/MOTORE	NEGATIVE BATTERY CABLE FOR ENGINE FRAME	
							■	■	■	6	125300084	1	RONDELLA ELASTICA	SPRING WASHER	
							■	■	■	7	125100080	1	DADO	NUT	
							■	■	■	8	313020300	1	PROTEZIONE MORSETTO POSITIVO	CAP FOR POSITIVE TERMINAL	
							■	■	■	9	313720300	1	VITE PIOMBATA	SEALED SCREW	
							■	■		10	313054117	1	CAVO POSITIVO BATTERIA	POSITIVE BATTERY CABLE	
							■	■	■	11	313053103	1	GRUPPO CAVI RELE' SERVIZI	AUXILIARY RELAY WIRING HARNESS	
							■	■	■	12	135300084	1	RONDELLA ELASTICA	SPRING WASHER	
							■	■	■	13	101208016	1	VITE	SCREW	
							■	■	■	14		1	BATTERIA	BATTERY	1
							■	■	■	15	313020314	1	PIASTRINA FISS. BATTERIA	BATTERY KEEP PLATE	
							■	■	■	16	138200080	1	RONDELLA	WASHER	
							■	■	■	17	101208020	1	VITE	SCREW	
							■	■		18	313058143	1	GRUPPO CAVI VANO MOT. DX	RH ENGINE COMPART. WIRING HARNESS	
									■	18	313052143	1	GRUPPO CAVI VANO MOT. DX	RH ENGINE COMPART. WIRING HARNESS	
							■	■		20	313053142	1	GRUPPO CAVI VANO MOT. SX	LH ENGINE COMPART. WIRING HARNESS	
									■	20	313052142	1	GRUPPO CAVI VANO MOT. SX	LH ENGINE COMPART. WIRING HARNESS	
							■	■	■	21	125100060	1	DADO	NUT	
							■	■	■	22	323320193	1	CENTRALINA ATTUATORI PORTA	DOOR ACTUATOR CONTROL UNIT	
							■	■	■	23	313020301	1	CAPPUCCIO	CAP	
							■	■	■	24	122600060	4	DADO	NUT	
							■	■	■	25	30301124	1	INTERRUTTORE TERMICO	THERMAL SWITCH	
									■	26	313052337	1	PROTEZIONE RELE' VANO MOTORE	ENGINE COMPARTMENT RELAY PROTECTION	
									■	27	313052303	1	STAFFA PORTA RELE'	RELAY SUPPORT BRACKET	
									■	28	393050340	2	COPERCHIO	COVER	
									■	29	393050342	1	CORPO CON INNESTI	TERMINAL BOARD	
									■	30	393050343	1	GUARNIZIONE	GASKET	
									■	31	393050341	1	CORPO ISOLANTE	INSULATOR	
									■	32	393050344	1	ELEMENTO DI COLLEGAMENTO	CONNECTING PAD	
									■	33	122600080	2	DADO	NUT	
									■	34	393050117	1	CAVO POSITIVO NODO/MOTORINO AVVIAMENTO	NODE/STARTER MOTOR POSITIVE CABLE	

MASERATI

IMPIANTO ELETTRICO VANO MOTORE, GUIDA SX | ENGINE COMPART. ELECTR. SYST., LH STEER.

TAVOLA DRAWING 42

SPYDER

76 75 72 71 66 65 4V 65 3V 56 55 50

POS. N.	N. COD. CODE No.	Q.TA Q.TY	DENOMINAZIONE	DESCRIPTION	NOTE REM.
35	313052117	1	CAVO POSITIVO NODO/BATTERIA	NODE/BATTERY CABLE	
36	393650307	1	SONDA TEMPERATURA ESTERNA	EXTERNAL TEMPERATURE PROBE	

NOTE

1) NON FORNITO.

REMARKS

1) NOT SUPPLIED.

Compano Modena

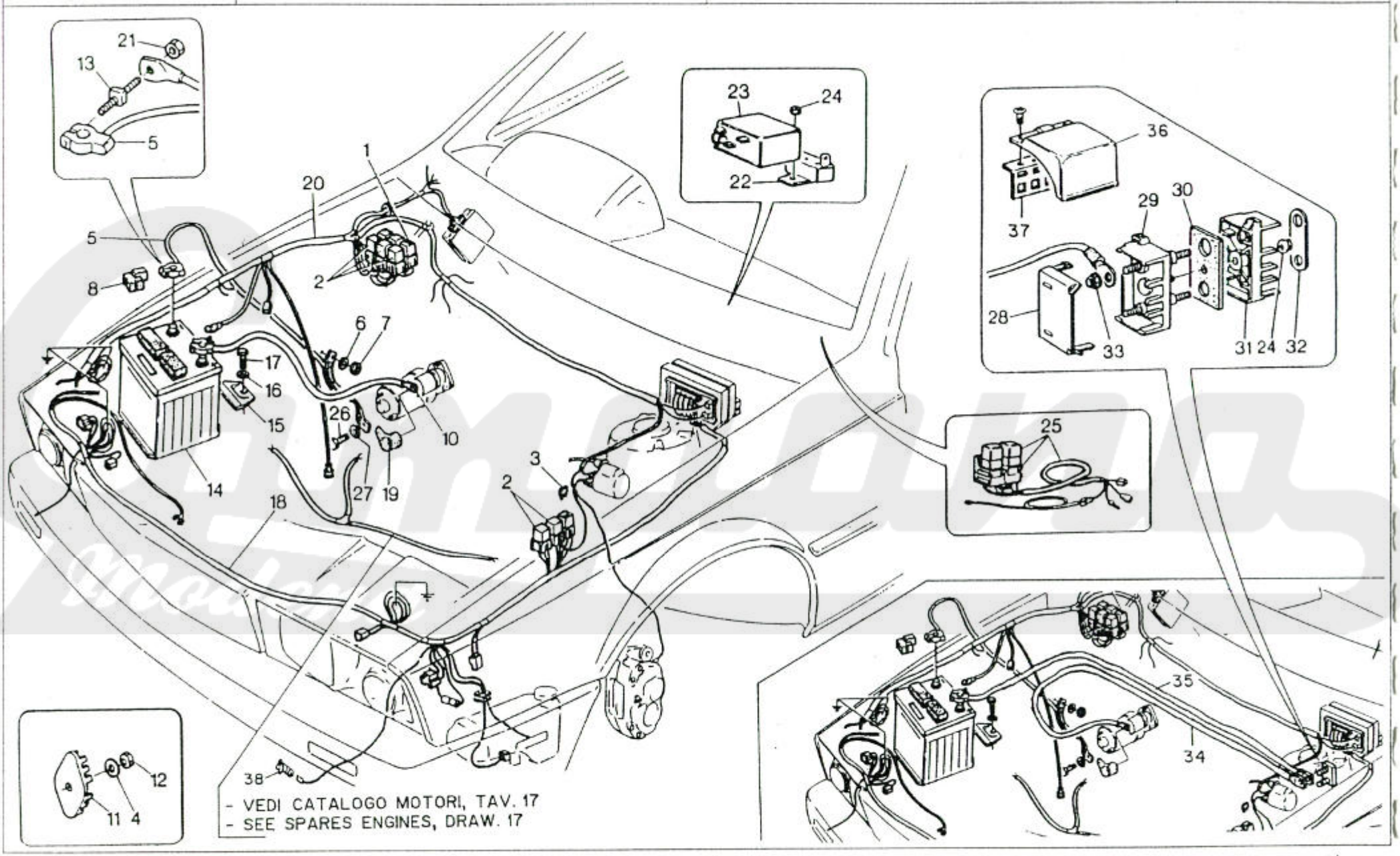
21
13
5
23
24
22
36
37
29
30
28
33
31
24
32
25
1
20
5
8
2
6
7
17
16
15
26
10
14
27
19
3
2
18
35
34
12
11
4
38
- VEDI CATALOGO MOTORI, TAV. 17
- SEE SPARES ENGINES, DRAW. 17

MASERATI

IMPIANTO ELETTRICO VANO MOTORE, GUIDA DX | ENGINE COMPART. ELECTR. SYST., RH ST. | TAVOLA DRAWING 42.1

SPYDER

POS. N.	N. COD. CODE No.	Q.TA Q.TY	DENOMINAZIONE	DESCRIPTION	NOTE REM.	76	75	72	71	66	65 4V	65 3V	56	55	50
1	313320134	SN	RELE'	RELAY		▬	▬	▬	▬	▬	▬	▬			
2	313320106	SN	RELE' CON FUSIBILE	RELAY WITH FUSE		▬	▬	▬	▬	▬	▬	▬			
3	323020141	1	GRUPPO CAVI PER CONDIZIONATORE AUTOMATICO	AUTOMATIC AIR CONDITIONER CABLE ASSY		▬	▬	▬	▬	▬	▬	▬			
4	135700060	1	RONDELLA	WASHER		▬	▬	▬	▬	▬	▬	▬			
5	313750106	1	CAVO NEGATIVO BATTERIA/TELAIO/MOTORE	NEGATIVE BATTERY CABLE FOR ENGINE FRAME		▬	▬	▬	▬	▬	▬	▬			
6	135600084	1	RONDELLA ELASTICA	SPRING WASHER		▬	▬	▬	▬	▬	▬	▬			
7	125100080	1	DADO	NUT		▬	▬	▬	▬	▬	▬	▬			
8	313020300	1	PROTEZIONE MORSETTO POSITIVO	CAP FOR POSITIVE TERMINAL		▬	▬	▬	▬	▬	▬	▬			
9	313054125	1	GRUPPO CAVI MOTORE	ENGINE CABLE KIT		▬	▬	▬	▬	▬	▬	▬			
10	313054117	1	CAVO POSITIVO BATTERIA	POSITIVE BATTERY CABLE		▬	▬	▬	▬	▬		▬			
11	313027326	3	PIASTRINO PER MASSA	GROUND PLATE		▬	▬	▬	▬	▬	▬	▬			
12	122600060	1	DADO	NUT		▬	▬	▬	▬	▬	▬	▬			
13	313720300	1	VITE PIOMBATA	SEALED SCREW		▬	▬	▬	▬	▬	▬	▬			
14		1	BATTERIA 55A/H (255A)	BATTERY 55A/H (255)	1	▬	▬	▬	▬	▬	▬	▬			
15	313020314	1	PIASTRINA FISS. BATTERIA	BATTERY KEEP PLATE		▬	▬	▬	▬	▬	▬	▬			
16	138200080	1	RONDELLA	WASHER		▬	▬	▬	▬	▬	▬	▬			
17	101208020	1	VITE	SCREW		▬	▬	▬	▬	▬	▬	▬			
18	313067106	1	GRUPPO CAVI VANO MOT. SX	LH ENGINE COMPART. WIRING HARNESS		▬	▬	▬	▬	▬	▬	▬			
19	313020301	1	CAPPUCCIO	CAP		▬	▬	▬	▬	▬	▬	▬			
20	323047143	1	GRUPPO CAVI VANO MOT. DX	RH ENGINE COMPART. WIRING HARNESS		▬	▬	▬	▬	▬	▬	▬			
21	125100060	1	DADO	NUT		▬	▬	▬	▬	▬	▬	▬			
22	30301124	1	INTERRUTTORE TERMICO	THERMAL SWITCH		▬	▬	▬	▬	▬	▬	▬			
23	323320193	1	CENTRALINA ATTUATORI PORTA	DOOR ACTUATOR CONTROL UNIT		▬	▬	▬	▬	▬	▬	▬			
24	122600060	1	DADO	NUT		▬	▬	▬	▬	▬	▬	▬			
25	313053103	1	GRUPPO CAVI RELE' SERVIZI	AUXILIARY RELAY WIRING HARNESS		▬	▬	▬	▬	▬	▬	▬			
26	101208016	1	VITE	SCREW		▬	▬	▬	▬	▬	▬	▬			
27	135300084	1	RONDELLA ELASTICA	SPRING WASHER		▬	▬	▬	▬	▬	▬	▬			
28	393050340	2	COPERCHIO	COVER							▬				
29	393050342	1	CORPO CON INNESTI	TERMINAL BOARD							▬				
30	393050343	1	GUARNIZIONE	GASKET							▬				
31	393050341	1	CORPO ISOLANTE	INSULATOR							▬				
32	393050344	1	ELEMENTO DI COLLEGAMENTO	CONNECTING PAD							▬				
33	122600080	2	DADO	NUT							▬				
34	313069153	1	CAVO BATTERIA	BATTERY CABLE							▬				
35	313069152	1	CAVO NODO/BATTERIA	NODE/BATTERY CABLE							▬				
36	313052337	1	PROTEZIONE RELE' VANO MOTORE	ENGINE COMPARTMENT RELAY PROTECTION							▬				

MASERATI

IMPIANTO ELETTRICO VANO MOTORE, GUIDA DX | ENGINE COMPART. ELECTR. SYST., RH ST.

TAVOLA DRAWING 42.1

SPYDER

76	75	72	71	66	65 4V	65 3V	56	55	50	POS. N.	N. COD. CODE No.	Q.TA Q.TY	DENOMINAZIONE	DESCRIPTION	NOTE REM.
-	-	-	-	-	-					37	313052303	1	STAFFA PORTA RELE'	RELAY SUPPORT BRACKET	
-	-	-	-	-	-					38	393650307	1	SONDA TEMPERATURA ESTERNA	EXTERNAL TEMPERATURE PROBE	

NOTE

1) NON FORNITO.

REMARKS

1) NOT SUPPLIED.

Compano Modena

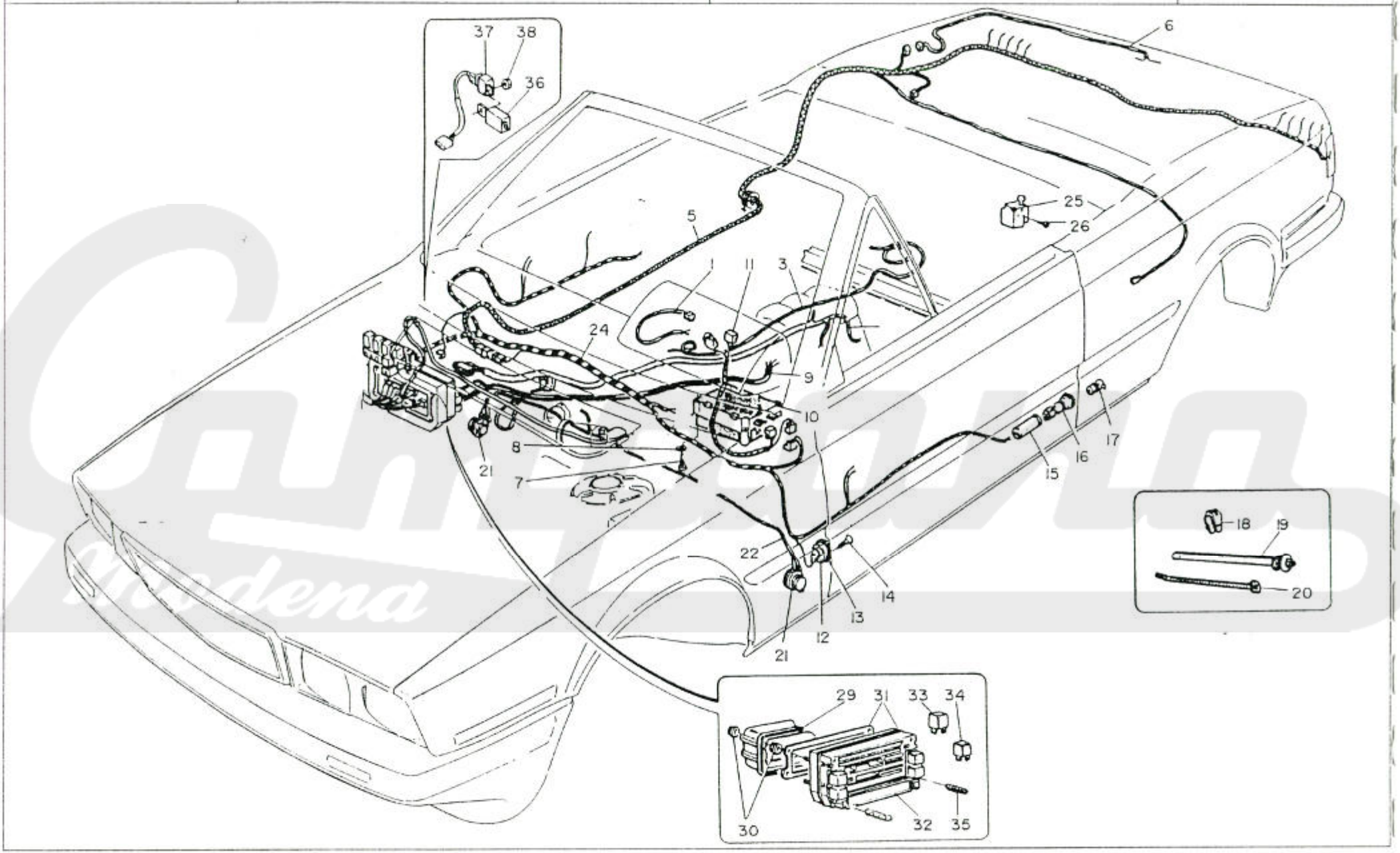
37
38
36
6
25
26
5
1
11
3
24
9
10
8
21
7
15
16
17
18
19
20
22
14
13
12
21
29
31
33
34
30
32
35

MASERATI

IMPIANTO ELETTRICO ABITACOLO, GUIDA SX | PASSENGER COMP. ELECTR. SYST., LH ST. | TAVOLA DRAWING 43

SPYDER

76	75	72	71	66	65 4V	65 3V	56	55	50	POS. N.	N. COD. CODE No.	Q.TA Q.TY	DENOMINAZIONE	DESCRIPTION	NOTE REM.
									▬	1	393050121	1	GRUPPO CAVI RETROMARCIA	REVERSE GEAR CABLES	
							▬			1	313020121	1	CAVO GENERAT. IMPULSI E RETRO MARCIA	PULSE GENERATOR CABLE AND REVERSE GENERATOR CAB	
								▬		1	313055121	1	CAVO GENERAT. IMPULSI	PULSE GENERATOR CABLE	
							▬	▬	▬	2	313051109	1	GRUPPO CAVI CONSOLLE	CONSOLE CABLE ASSY	
							▬	▬	▬	3	313030118	1	GRUPPO CAVI PER ALTOPARLANTI	LOUDSPEAKER CABLE ASSY	
									▬	5	313052108	1	GRUPPO CAVI POSTERIORE	REAR WIRING HARNESS	
							▬	▬		5	313058108	1	GRUPPO CAVI POSTERIORE	REAR WIRING HARNESS	
							▬	▬	▬	6	323056111	1	GRUPPO CAVI BAULE	TRUNK WIRING HARNESS	
							▬	▬	▬	7	119142380	2	VITE	SCREW	
							▬	▬	▬	8	135300043	2	RONDELLA	WASHER	
									▬	9	313052129	1	GRUPPO CAVI PLANCIA	INSTRUMENT PANEL WIRING HARNESS	
							▬	▬		9	313020144	1	GRUPPO CAVI PLANCIA	INSTRUMENT PANEL WIRING HARNESS	
							▬	▬	▬	10	313620107	1	CHECK CONTROL	CHECK CONTROL	
							▬	▬		11	313020113	1	GRUPPO CAVI CHECK/STRUMENTO	CHECK/INSTRUMENT WIRING HARNESS	
							▬	▬	▬	12	34331114	2	INTERRUTTORE PORTE	DOOR SWITCH	
							▬	▬	▬	13	53211305	2	GUARNIZIONE	GASKET	
							▬	▬	▬	14	119535130	2	VITE	SCREW	
							▬	▬	▬	15	53311300	2	CAPPUCCIO	CUP	
							▬	▬	▬	16	30311113	2	FANALE PORTE	DOOR LIGHT	
							▬	▬	▬	17	87720004	2	LAMPADA 12V 4W	12V 4W BULB	
							▬	▬	▬	18	53471340	7	FERMACAVO, DIA FORO=6,5	CABLE CLAMP, HOLE DIA=6,5	
							▬	▬	▬	19	313020307	14	FASCETTA FERMACAVI	STRAP	
							▬	▬	▬	20	313020308	10	FASCETTA FERMACAVI	STRAP	
							▬	▬	▬	21	313153118	2	PLAFONIERA	CEILING LAMP	
							▬	▬	▬	22	333020112	1	GRUPPO CAVI PLAFONIERE	ROOF LIGHT WIRING HARNESS	
							▬	▬		24	313051119	1	GRUPPO CAVI	WIRING HARNESS	
							▬	▬	▬	25	313330135	1	INTERRUTTORE DI INERZIA	INERTIA SWITCH	
							▬	▬	▬	26	119129095	3	VITE	SCREW	
									▬	29	313052336	1	PROTEZIONE CENTRALINA	CONTROL UNIT GUARD	
							▬	▬		29	313020331	1	PROTEZIONE CENTRALINA	CONTROL UNIT GUARD	
							▬	▬	▬	30	122600060	6	DADO	NUT	
							▬	▬	▬	31	313020104	1	CENTRALINA COMPLETA	CONTROL UNIT ASSY	
							▬	▬	▬	32	313020339	1	COPERCHIO PORTAFUSIBILI	FUSE BOX COVER	
							▬	▬	▬	33	313351139	3	RELE'	RELAY	
							▬	▬	▬	34	313320136	1	PONTE DIODI	DIODE BRIDGE	
							▬	▬	▬	35	87200005	5	FUSIBILE 5A	5A FUSE	

MASERATI

IMPIANTO ELETTRICO ABITACOLO, GUIDA SX | PASSENGER COMP. ELECTR. SYST., LH ST. | TAVOLA DRAWING 43

SPYDER

76	75	72	71	66	65 4V	65 3V	56	55	50	POS. N.	N. COD. CODE No.	Q.TA Q.TY	DENOMINAZIONE	DESCRIPTION	NOTE REM.
							■	■	■	35	87200008	4	FUSIBILE 8A	8A FUSE	
							■	■	■	35	87200016	9	FUSIBILE 16A	16A FUSE	
							■	■	■	36	323320193	2	CENTRALINA ATTUATORI PORTA	DOOR ACTUATOR CONTROL UNIT	
							■	■	■	37	30301124	1	INTERRUTTORE TERMICO	THERMAL SWITCH	
							■	■	■	38	122600060	1	DADO	NUT	

Compano Modena

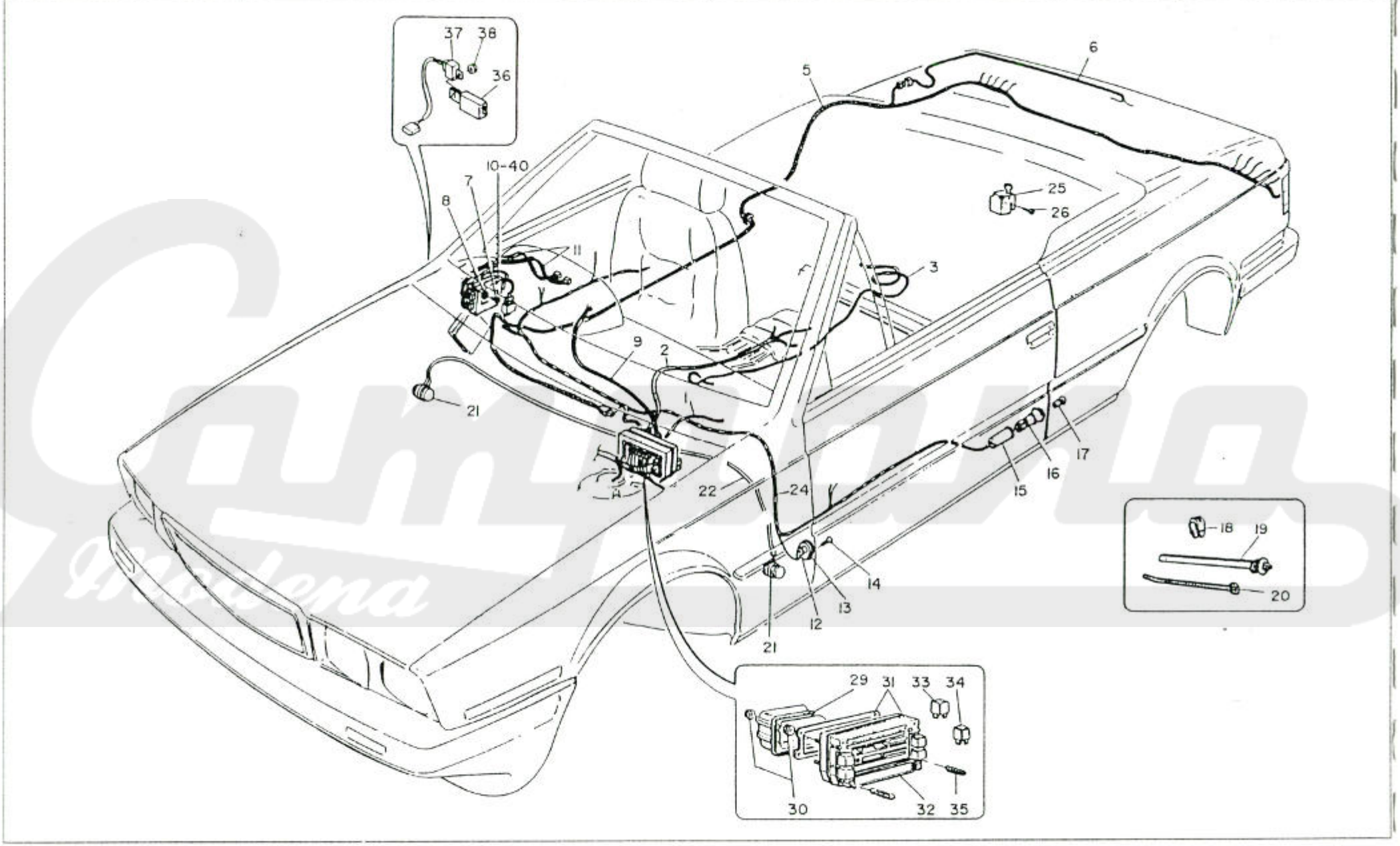
37
38
36
6
5
10-40
7
8
11
25
26
3
9
2
21
22
24
15
16
17
18
19
20
14
13
12
21
29
31
33
34
30
32
35

MASERATI

IMPIANTO ELETTRICO ABITACOLO, GUIDA DX | PASSENGER COMP. ELECTR. SYST., RH ST. | TAVOLA DRAWING 43.1

SPYDER

76	75	72	71	66	65 4V	65 3V	56	55	50	POS. N.	N. COD. CODE No.	Q.TA Q.TY	DENOMINAZIONE	DESCRIPTION	NOTE REM.
■		■			■	■				1	313020121	1	CAVO GENERAT. IMPULSI E RETRO MARCIA	PULSE GENERATOR CABLE AND REVERSE GENERATOR CAB	
	■		■	■						1	313055121	1	CAVO GENERAT. IMPULSI	PULSE GENERATOR CABLE	
■	■	■	■	■	■	■				2	313051109	1	GRUPPO CAVI CONSOLLE	CONSOLE CABLE ASSY	
■	■	■	■	■	■	■				3	313030118	1	GRUPPO CAVI PER ALTOPARLANTI	LOUDSPEAKER CABLE ASSY	
■	■	■	■	■	■	■				5	313067108	1	GRUPPO CAVI POSTERIORE	REAR WIRING HARNESS	
■	■	■	■	■	■	■				6	323056111	1	GRUPPO CAVI BAULE	TRUNK WIRING HARNESS	
■	■	■	■	■	■	■				7	119142380	2	VITE	SCREW	
■	■	■	■	■	■	■				8	135300043	2	RONDELLA	WASHER	
■	■	■	■	■	■	■				9	313027107	1	GRUPPO CAVI PLANCIA	INSTRUMENT PANEL WIRING HARNESS	
■	■	■	■	■	■	■				10	313620107	1	CHECK CONTROL	CHECK CONTROL	
■	■	■	■	■	■	■				11	313027113	1	GRUPPO CAVI CHECK/STRUMENTO	CHECK/INSTRUMENT WIRING HARNESS	
■	■	■	■	■	■	■				12	34331114	2	INTERRUTTORE PORTE	DOOR SWITCH	
■	■	■	■	■	■	■				13	53211305	2	GUARNIZIONE	GASKET	
■	■	■	■	■	■	■				14	119535130	2	VITE	SCREW	
■	■	■	■	■	■	■				15	53311300	2	CAPPUCCIO	CUP	
■	■	■	■	■	■	■				16	30311113	2	FANALE PORTE	DOOR LIGHT	
■	■	■	■	■	■	■				17	87720004	2	LAMPADA 12V 4W	12V 4W BULB	
■	■	■	■	■	■	■				18	53471340	7	FERMACAVO, DIA FORO=6,5	CABLE CLAMP, HOLE DIA=6,5	
■	■	■	■	■	■	■				19	313020307	14	FASCETTA FERMACAVI	STRAP	
■	■	■	■	■	■	■				20	313020308	10	FASCETTA FERMACAVI	STRAP	
■	■	■	■	■	■	■				21	313153118	2	PLAFONIERA	CEILING LAMP	
■	■	■	■	■	■	■				22	333020112	1	GRUPPO CAVI PLAFONIERE	ROOF LIGHT WIRING HARNESS	
■	■	■	■	■	■	■				24	313071119	1	GRUPPO CAVI	WIRING HARNESS	
■	■	■	■	■	■	■				25	313330135	1	INTERRUTTORE DI INERZIA	INERTIA SWITCH	
■	■	■	■	■	■	■				26	119129095	1	VITE	SCREW	
■	■	■	■	■	■	■				29	313070335	1	PROTEZIONE CENTRALINA	CONTROL UNIT GUARD	
■	■	■	■	■	■	■				30	122600060	4	DADO	NUT	
■	■	■	■	■	■	■				31	313020104	1	CENTRALINA COMPLETA	CONTROL UNIT ASSY	
■	■	■	■	■	■	■				32	313020339	1	COPERCHIO PORTAFUSIBILI	FUSE BOX COVER	
■	■	■	■	■	■	■				33	313351139	3	RELE'	RELAY	
■	■	■	■	■	■	■				34	313320136	1	PONTE DIODI	DIODE BRIDGE	
■	■	■	■	■	■	■				35	87200005	5	FUSIBILE 5A	5A FUSE	
■	■	■	■	■	■	■				35	87200008	4	FUSIBILE 8A	8A FUSE	
■	■	■	■	■	■	■				35	87200016	9	FUSIBILE 16A	16A FUSE	
■	■	■	■	■	■	■				36	323320193	1	CENTRALINA ATTUATORI PORTA	DOOR ACTUATOR CONTROL UNIT	
■	■	■	■	■	■	■				37	30301124	1	INTERRUTTORE TERMICO	THERMAL SWITCH	

MASERATI

IMPIANTO ELETTRICO ABITACOLO, GUIDA DX | PASSENGER COMP. ELECTR. SYST., RH ST. | TAVOLA DRAWING 43.1

SPYDER

76	75	72	71	66	65 4V	65 3V	56	55	50	POS. N.	N. COD. CODE No.	Q.TA Q.TY	DENOMINAZIONE	DESCRIPTION	NOTE REM.
▬	▬	▬	▬	▬	▬	▬				38	122600060	1	DADO	NUT	
▬	▬	▬	▬	▬	▬	▬				40	313020125	1	GRUPPO CAVI MOTORE	ENGINE WIRING HARNESS	
▬	▬	▬	▬	▬	▬	▬				40	313627108	1	SUPPORTO CHECK CONTROL	SUPPORT	

Compano Modena

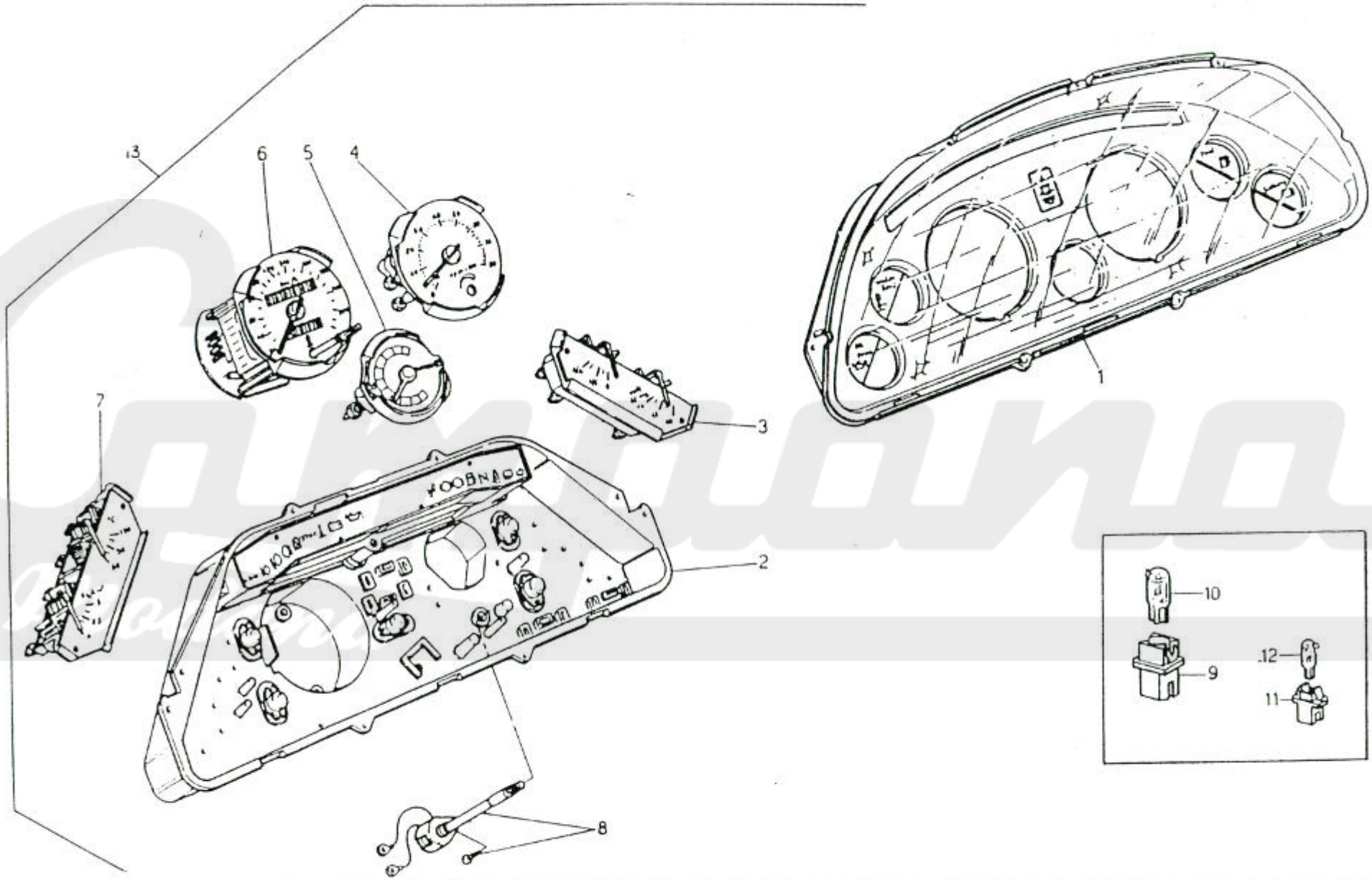
13
6
5
4
7
3
2
1
8
10
9
12
11

MASERATI

STRUMENTAZIONE, JAEGER | INSTRUMENT BOARD, JAEGER | TAVOLA DRAWING 44

SPYDER

76	75	72	71	66	65 4V	65 3V	56	55	50	POS. N.	N. COD. CODE No.	Q.TA Q.TY	DENOMINAZIONE	DESCRIPTION	NOTE REM.
							▬	▬		1	323656208	1	VISIERA COMPLETA	VISOR	
▬	▬	▬	▬	▬	▬	▬				1	313632208	1	VISIERA COMPLETA	VISOR	
▬	▬	▬	▬	▬	▬	▬				2	323620213	1	SCATOLA COMPLETA	BOX, ASSY	
▬	▬	▬	▬							3	313632206	1	INDICATORE LIVELLO CARBURANTE E VOLTMETRO	FUEL LEVEL GAUGE AND VOLTMETER	
▬	▬	▬	▬	▬	▬	▬	▬	▬		3	343600206	1	INDICATORE LIVELLO CARBURANTE E VOLTMETRO	FUEL LEVEL GAUGE AND VOLTMETER	
▬	▬	▬	▬							4	313632214	1	CONTAGIRI	REV. COUNTER	
▬	▬	▬	▬	▬	▬	▬	▬	▬		4	343600214	1	CONTAGIRI	REV. COUNTER	
▬	▬	▬	▬							5	323620204	1	MANOMETRO TURBO	TURBO BLOWER PRESSURE GAUGE	
▬	▬	▬	▬	▬	▬	▬	▬	▬		5	343600204	1	MANOMETRO TURBO	TURBO BLOWER PRESSURE GAUGE	
	▬		▬	▬	▬	▬		▬		6	313675201	1	TACHIMETRO (FONDO SCALA 280 KM/H)	SPEEDOMETER (280 KM/H FULL SCALE)	
▬		▬					▬			6	343600201	1	TACHIMETRO (KM/H)	SPEEDOMETER (KM/H)	
▬		▬								6	323670201	1	TACHIMETRO (MPH)	SPEEDOMETER (MPH)	
	▬		▬							6	313671201	1	TACHIMETRO (MPH)	SPEEDOMETER (MPH)	
▬	▬	▬	▬	▬	▬	▬	▬	▬		7	343600203	1	INDICATORE TEMP. ACQUA/PRESS.OLIO	WATER THERM./OIL PRESSURE GAUGE	
▬	▬	▬	▬							7	313632203	1	INDICATORE TEMP. ACQUA/PRESS.OLIO	WATER THERM./OIL PRESSURE GAUGE	
▬	▬	▬	▬	▬	▬	▬	▬	▬		8	323620211	1	REOSTATO	REHOSTAT	
▬	▬	▬	▬	▬	▬	▬	▬	▬		9	313620403	1	PORTALAMPADA (3W)	BULB HOLDER (3W)	
▬	▬	▬	▬	▬	▬	▬	▬	▬		10	87760003	1	LAMPADA (12V-3W)	BULB (12V-3W)	
▬	▬	▬	▬	▬	▬	▬	▬	▬		11	313620402	24	PORTALAMPADA (1,2 W)	BULB HOLDER (1,2 W)	
▬	▬	▬	▬	▬	▬	▬	▬	▬		12	87760012	24	LAMPADA 12V-1,2W	BULB 12V-1,2W	
▬										13	313627114	1	STRUMENTAZIONE COMPLETA	INSTRUMENTATION, ASSY	35
			▬	▬	▬	▬		▬		13	313675114	1	STRUMENTAZIONE COMPLETA	INSTRUMENTATION, ASSY	
	▬									13	323671114	1	STRUMENTAZIONE COMPLETA	INSTRUMENTATION, ASSY	35
		▬					▬			13	323656114	1	STRUMENTAZIONE COMPLETA	INSTRUMENTATION, ASSY	
	▬									13	313675114	1	STRUMENTAZIONE COMPLETA	INSTRUMENTATION, ASSY	36
▬										13	323656114	1	STRUMENTAZIONE COMPLETA	INSTRUMENTATION, ASSY	36

NOTE

35) SOLO INGHILTERRA.

36) ESCLUSO INGHILTERRA.

REMARKS

35) ONLY GREAT BRITAIN.

36) GREAT BRITAIN EXCEPTED.

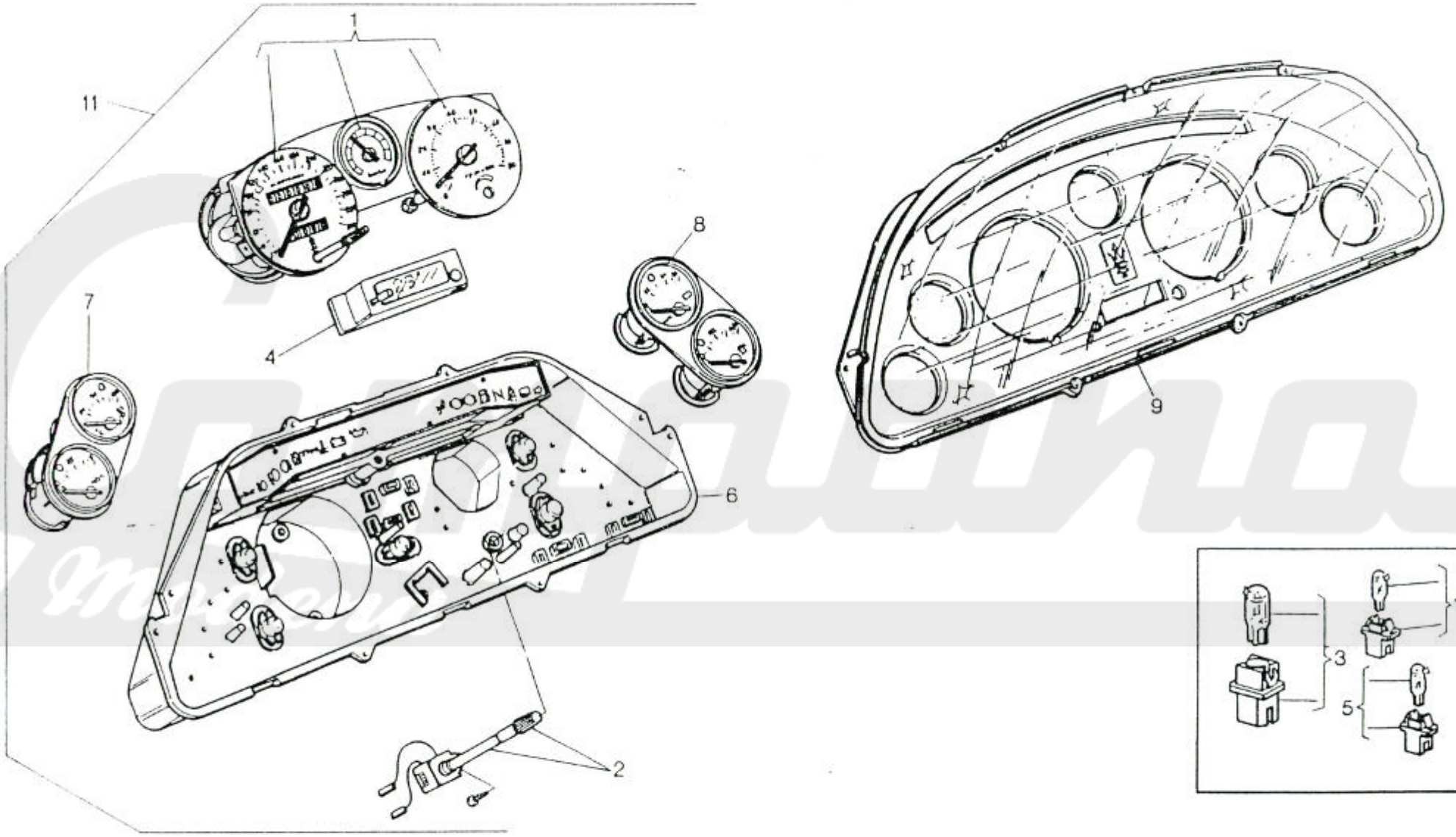
1
11
8
7
4
6
2
9
10
3
5

MASERATI

STRUMENTAZIONE, BORLETTI | INSTRUMENT BOARD, BORLETTI | TAVOLA DRAWING 44.1

SPYDER

76	75	72	71	66	65 4V	65 3V	56	55	50	POS. N.	N. COD. CODE No.	Q.TA Q.TY	DENOMINAZIONE	DESCRIPTION	NOTE REM.
									■	1	313652201	1	STRUMENTO COMBINATO	COMBINET INSTRUMENT	
									■	2	393650210	1	REOSTATO E BOTTONE	RHEOSTAT AND PUSH-BUTTON	
									■	3	393650216	1	PORTALAMPADA ROSSO 2W	RED LAMP HOLDER, 2W	
									■	4	393650207	1	INDICATORE TEMPERATURA ESTERNA	EXTERNAL TEMPERATURE INDICATOR	
									■	5	393650215	16	PORTALAMPADA (1,2 W) CON LAMPADA (NERO)	BLACK BULB HOLDER 1.2W	
									■	6	393650202	1	SCATOLA MONTAGGIO	MOUNTING BOX	
									■	7	393650203	1	INDICATORE TEMPERATURA ACQUA E PRESSIONE OLIO	WATER TEMPERATURE AND OIL PRESSURE INDICATOR	
									■	8	393650206	1	INDICATORE LIVELLO CARBURANTE E VOLMETRO	FUEL LEVEL GAUGE AND VOLTMETER	
									■	9	393650208	1	VISIERA	BEZEL	
									■	10	393650217	7	PORTALAMPADA AZZURRO 3W	LIGHT BLUE LAMP HOLDER 3W	
									■	11	313652100	-	STRUMENTAZIONE COMPLETA	INSTRUMENTATION, ASSY	

Campana Modena

- COMPRENDE I BLOCCHETTI PORTE
- INCLUDES DOORS LOCKS

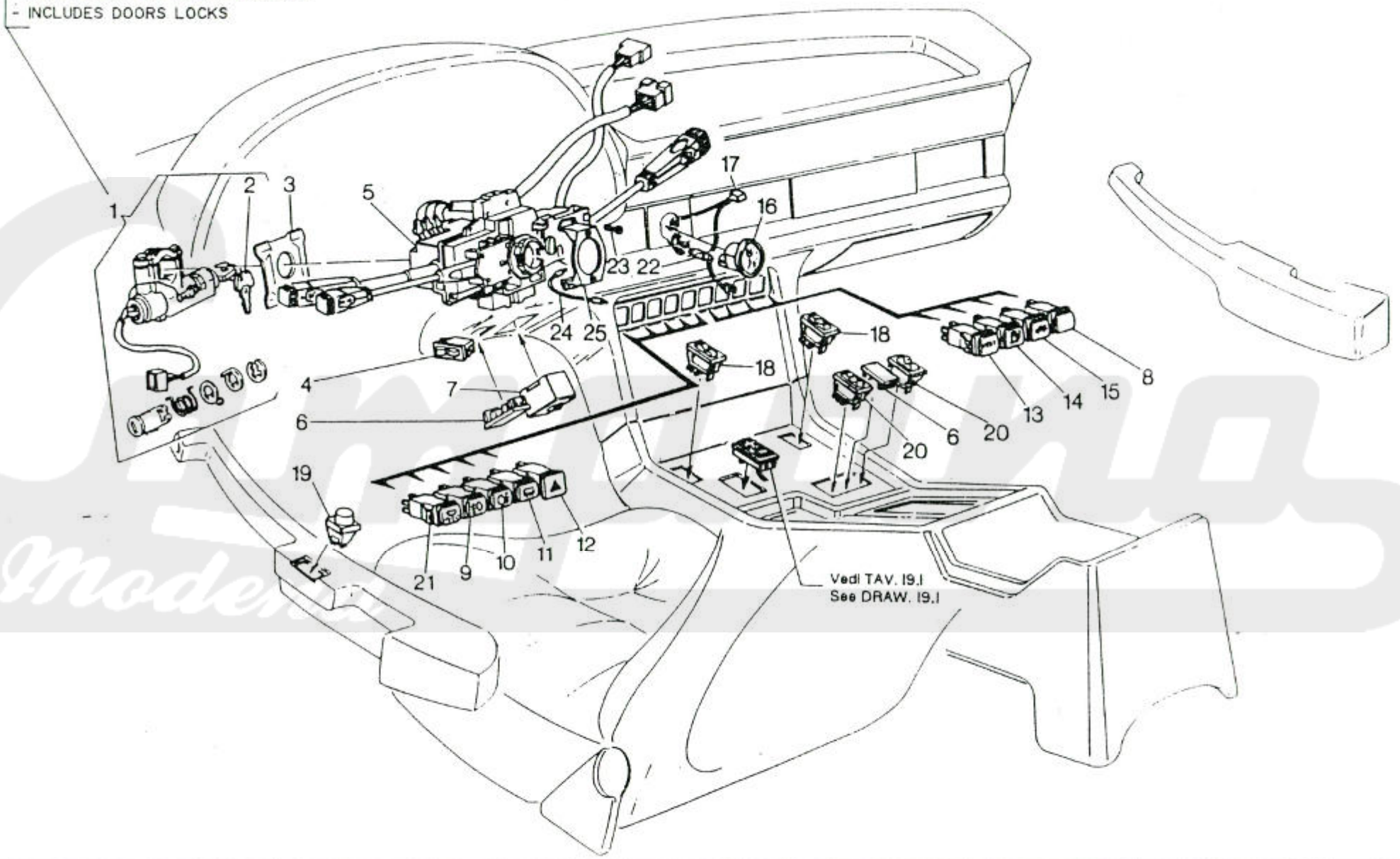

MASERATI

INTERRUTTORI E BLOCCASTERZO | SWITCHES AND STEERING LOCK | TAVOLA DRAWING 45

SPYDER

POS. N.	N. COD. CODE No.	Q.TA Q.TY	DENOMINAZIONE	DESCRIPTION	NOTE REM.	76	75	72	71	66	65 4V	65 3V	56	55	50
1	00009479	1	KIT BLOCCASTERZO E BLOCCHETTI CHIAVI PORTE	STEERING LOCK AND DOOR KEY SET											
2	313451104	3	CHIAVE	KEY											
3	313320303	1	PROTEZIONE DEVIOGUIDA	COMBINATION SWITCH PROTECTION											
4	313353111	1	INTERRUTTORE LUCI PARCHEGGIO	PARKING LIGHT SWITCH											
5	393350147	1	DEVIOGUIDA	COMBINATION SWITCH UNIT										▬	
5	323350147	1	DEVIOGUIDA	COMBINATION SWITCH UNIT		▬	▬	▬	▬	▬	▬	▬	▬	▬	
6	323350308	2	TAPPO	PLUG											
7	323120110	1	COMANDO REGOLAZIONE PROIETTORI	HEADLAMP HEIGHT ADJUSTMENT											
8	313353306	1	TAPPO PER INTERRUTTORE	SWITCH PLUG											
9	313353179	1	INTERRUTTORE FENDINEBBIA	FOG LIGHT SWITCH											
10	313353178	1	INTERRUTTORE RETRONEBBIA	REAR FOG LIGHT SWITCH											
11	313353177	1	INTERRUTTORE LUNOTTO TERMICO	HEATED REAR WINDOW SWITCH											
12	313353175	1	INTERRUTTORE EMERGENZA	HAZARD LIGHT SWITCH											
13	313353176	1	INTERRUTTORE TEST	TEST SWITCH											
14	313353174	1	INTERRUTTORE SPORTELLO CARBURANTE	FUEL FLAP SWITCH											
15	313353180	1	INTERRUTTORE APERTURA BAGAGLIAIO	TRUNK LID OPENING SWITCH											
16	313620117	1	OROLOGIO "LASSALE" 12 V	12 V "LASSALE" CLOCK									▬	▬	▬
16	313670119	1	OROLOGIO "LASSALE" 12 V	12 V "LASSALE" CLOCK		▬	▬	▬	▬	▬	▬	▬			
17	313620116	1	CABLAGGIO ILLUMINAZIONE OROLOGIO	CLOCK LIGHTING WIRING											
18	323350150	2	COMMUTATORE ALZACRISTALLI	ELECTRIC WINDOW SWITCH											
19	343300133	1	COMMUTATORE SPECCHIO DX/SX	RH/LH MIRROR COMMUTATOR											
20	323350153	2	COMMUTATORE REGOLAZ. SCHIENALE	SEAT BACK ADJUSTMENT COMMUTATOR											
21	313353173	1	INTERRUTTORE ILLUMINAZIONE OROLOGIO	CLOCK LIGHTING SWITCH											
22	313620110	1	PORTALAMPADA CON LAMPADA	LAMP HOLDER WITH BULB											
23	119129095	1	VITE	SCREW											
24	323350108	1	PULSANTE AVVISATORE ACUSTICO	HORN PUSH-BUTTON											
25	393350312	1	SUPPORTO	SUPPORT											

MASERATI | PLANCIA, GUIDA SX | DASHBOARD, LH STEERING | TAVOLA DRAWING 46

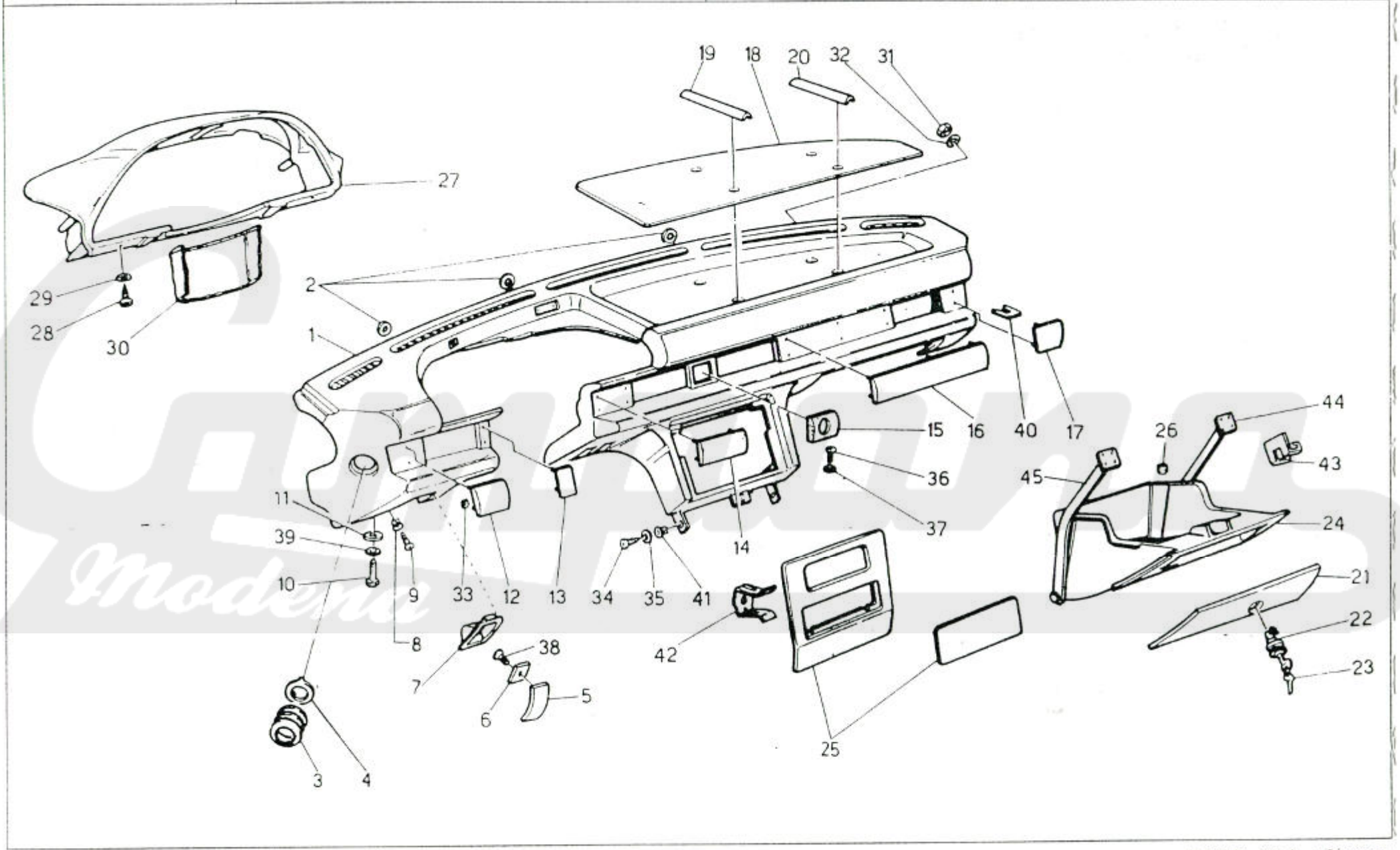

MASERATI

PLANCIA, GUIDA SX | DASHBOARD, LH STEERING | TAVOLA DRAWING 46

SPYDER

76	75	72	71	66	65 4V	65 3V	56	55	50	POS. N.	N. COD. CODE No.	Q.TA Q.TY	DENOMINAZIONE	DESCRIPTION	NOTE REM.
							■	■	■	1	312351049	1	PLANCIA (PELLE AVORIO)	INSTRUMENT PANEL, ASSY (IVORY PELT)	
							■	■	■	1	312353047	1	PLANCIA (PELLE NERA)	INSTRUMENT PANEL, ASSY (BLACK PELT)	
							■	■	■	1	312353046	1	PLANCIA (PELLE GRIGIO CHIARO)	INSTRUMENT PANEL, ASSY (LIGHT GREY PELT)	
							■	■	■	1	339102034	1	PLANCIA (PELLE BEIGE)	INSTRUMENT PANEL, ASSY (BEIGE LEATHER)	
							■	■	■	2	312320384	4	GUARNIZIONE	GASKET	
							■	■	■	3	315520320	2	SOFFIETTO	BOOT	
							■	■	■	4	315520319	2	GHIERA	RING NUT	
							■	■	■	5	312353333	1	MOSTRINA PER VANO	PANEL	
							■	■	■	6	552315334	1	RONDELLA PIANA	FLAT WASHER	
							■	■	■	7	312353336	1	SUPPORTO LEVA COMANDO	CONTROL LEVER SUPPORT	
							■	■	■	8	318320341	10	MADREVITE	NUT SCREW	
							■	■	■	9	119942160	1	VITE	SCREW	
							■	■	■	10	101209030	2	VITE	SCREW	
							■	■	■	11	169020508	2	RONDELLA	WASHER	
							■	■	■	12	322312153	1	PROFIL. DI FINIZ. LATER. SX (IN RADICA)	LH SIDE FINISHINNG PLATE (RADICA)	
							■	■	■	13	322312135	1	PROFIL. DI FINIZ. CENTR. (IN RADICA)	CENTER FINISHING PLATE (RADICA)	
							■	■	■	14	322312139	1	PROFILO DI FINIZIONE CENTRALE (IN RADICA)	CENTER FINISHING PLATE (RADICA)	
							■	■	■	15	322312141	1	PROFIL. DI FINIZ. VANO OROLOGIO (IN RADICA)	CLOCK HOUSING FINISHING BEZEL (RADICA)	
							■	■	■	16	322312136	1	PROFIL. DI FINIZ. CENTR. (IN RADICA)	CENTER FINISHING PLATE (RADICA)	
							■	■	■	17	322312154	1	PROFIL. DI FINIZ. DX (IN RADICA)	RH FINISHING PLATE (RADICA)	
							■	■	■	18	329320024	1	FINIZIONE IN ALCANTARA AZZURRA	FINISHER (LIGHT BLUE ALCANTARA)	
							■	■	■	18	322356175	1	FINIZIONE IN ALCANTARA GRIGIO SCURO	FINISHER (DARK GREY ALCANTARA)	
							■	■	■	18	329120024	1	FINIZIONE IN ALCANTARA CAMOSCIO	FINISHER (CHAMOIS ALCANTARA)	
							■	■	■	19	322356193	1	LISTELLO SUP. CENTR. (PELLE NERA)	CENTRAL UPPER MOULDING (BLACK LEATHER)	
							■	■	■	19	322356191	1	LISTELLO SUP. CENTR. (ALCANTARA GRIGIO SCURO)	CENTRAL UPPER MOULDING (ALCANTARA DARK GREY)	
							■	■	■	19	339120025	1	LISTELLO SUP. CENTR. (PELLE BEIGE)	CENTRAL UPPER MOULDING (BEIGE LEATHER)	
							■	■	■	20	322356194	1	LISTELLO SUP. DX (PELLE NERA)	RH UPPER MOULDING (BLACK LEATHER)	
							■	■	■	20	322356192	1	LISTELLO SUP. DX (ALCANTARA GRIGIO SCURO)	RH UPPER MOULDING (DARK GREY ALCANTARA)	
							■	■	■	20	339120026	1	LISTELLO SUP. DX (PELLE BEIGE)	RH UPPER MOULDING (BEIGE LEATHER)	
							■	■	■	21	322356037	1	SPORTELLO CASSETTO PLANCIA (PELLE NERA)	GLOVE BOX FLAP (BLACK LEATHER)	
							■	■	■	21	328912022	1	SPORTELLO CASSETTO PLANCIA (PELLE AVORIO)	PANEL BOX FLAP (IVORY LEATHER)	
							■	■	■	21	322356036	1	SPORTELLO CASSETTO PLANCIA (PELLE GRIGIO CH.)	GLOVE BOX FLAP (LIGHT GREY LEATHER)	
							■	■	■	21	332300067	1	SPORTELLO CASSETTO PLANCIA (PELLE BEIGE)	GLOVE BOX FLAP (BEIGE LEATHER)	
							■	■	■	22	312320013	1	SERRATURA	LOCK	
							■	■	■	23	312320376	3	CHIAVE CASSETTO PLANCIA	GLOVE BOX KEY	
							■	■	■	24	312353113	1	CASSETTO PLANCIA NUDO	DASHBOARD GLOVE BOX	

MASERATI

PLANCIA, GUIDA SX | DASHBOARD, LH STEERING | TAVOLA DRAWING 46

SPYDER

76	75	72	71	66	65 4V	65 3V	56	55	50	POS. N.	N. COD. CODE No.	Q.TA Q.TY	DENOMINAZIONE	DESCRIPTION	NOTE REM.
							▬	▬	▬	25	328312243	1	MOSTRINA (IN RADICA)	PANEL (RADICA)	
							▬	▬	▬	25	398350243	1	MOSTRINA (NERO)	PANEL (BLACK)	
							▬	▬	▬	26	312320324	2	GOMMINO	GROMMET	
							▬	▬	▬	27	322356188	1	ALLOGGIAMENTO QUADRO APPARECCHI (PELLE NERA)	INSTRUMENT HOUSING (BLACK LEATHER)	
							▬	▬	▬	27	322356186	1	ALLOGGIAM. QUADRO APPAR.(ALCANT. GRIGIO SC.)	INSTRUMENT HOUSING (ALCANTARA DARK GREY)	
							▬	▬	▬	27	319122032	1	ALLOGGIAMENTO QUADRO APPARECCHI (PELLE BEIGE)	INSTRUMENT HOUSING (BEIGE LEATHER)	
							▬	▬	▬	28	119935190	2	VITE	SCREW	
							▬	▬	▬	29	30831442	2	RONDELLA PIANA	FLAT WASHER	
							▬	▬	▬	30	322356182	1	PATELETTA VANO POSTER. PIANTONE (PELLE NERA)	STEERING COLUMN REAR TRIM (BLACK LEATHER)	
							▬	▬	▬	30	322356180	1	PATELETTA VANO POST. PIANT. (ALCANT.GRIGIO SC.)	STEERING COLUMN REAR TRIM (DARK GREY ALCANTARA)	
							▬	▬	▬	30	319122033	1	PATELETTA VANO POSTER. PIANTONE (PELLE BEIGE)	STEERING COLUMN REAR TRIM (BEIGE LEATHER)	
							▬	▬	▬	31	128350060	1	DADO AUTOBLOCCANTE	SELFLOCKING NUT	
							▬	▬	▬	32	163030060	4	RONDELLA PIANA	FLAT WASHER	
							▬	▬	▬	33	312320387	18	MOLLETTA	SPRING CLIP	
							▬	▬	▬	34	119142160	SN	VITE	SCREW	
							▬	▬	▬	35	135900043	2	RONDELLA PIANA	FLAT WASHER	
							▬	▬	▬	36	119148160	2	VITE	SCREW	
							▬	▬	▬	37	169020005	4	RONDELLA	WASHER	
							▬	▬	▬	38	119142160	1	VITE	SCREW	
							▬	▬	▬	39	135300084	2	RONDELLA ELASTICA	SPRING WASHER	
							▬	▬	▬	40	312320381	SN	SPESSORE	SHIM	
							▬	▬	▬	41	312520499	2	MADREVITE	NUT SCREW	
							▬	▬	▬	42	318320027	1	STAFFA FISSAGGIO AUTORADIO	RADIO FIXING BRACKET	
							▬	▬	▬	43	312320339	1	RISCONTRO SERRATURA CASSETTO PLANCIA	GLOVE BOX LOCK STRIKER	
							▬	▬	▬	44	312320112	1	BRACCIO DX	RH ARM	
							▬	▬	▬	45	312320111	1	BRACCIO SX	LH ARM	

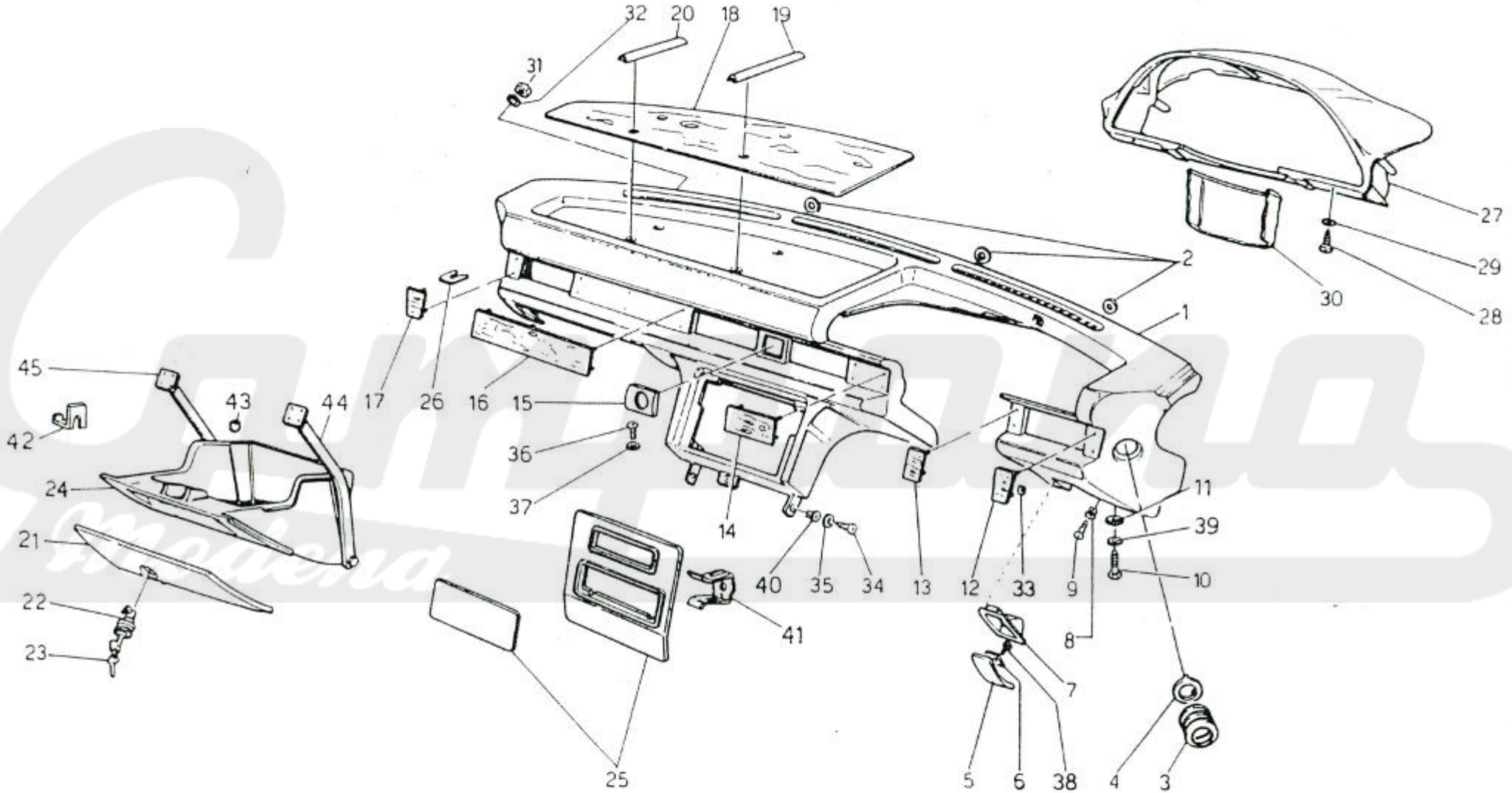
32
20
18
19
31
27
29
30
28
2
1
45
43
44
17
26
16
15
42
36
37
24
14
11
39
21
40
35
34
13
12
33
9
10
22
41
8
7
23
25
5
6
38
4
3

MASERATI

PLANCIA, GUIDA DX | DASHBOARD, RH STEERING | TAVOLA DRAWING 46.1

SPYDER

76	75	72	71	66	65 4V	65 3V	56	55	50	POS. N.	N. COD. CODE No.	Q.TA Q.TY	DENOMINAZIONE	DESCRIPTION	NOTE REM.
▬	▬	▬	▬	▬	▬	▬				1	322371049	1	PLANCIA (PELLE AVORIO)	INSTRUMENT PANEL (IVORY LEATHER	
▬	▬	▬	▬	▬	▬	▬				1	322371047	1	PLANCIA (PELLE NERA)	INSTRUMENT PANEL (BLACK LEATHER	
▬	▬	▬	▬	▬	▬	▬				1	322371046	1	PLANCIA (PELLE GRIGIO)	INSTRUMENT PANEL (LIGHT GREY LEATHER	
▬	▬	▬	▬	▬	▬	▬				1	339140034	1	PLANCIA (PELLE BEIGE)	INSTRUMENT PANEL (BEIGE LEATHER)	
▬	▬	▬	▬	▬	▬	▬				2	312320384	4	GUARNIZIONE	GASKET	
▬	▬	▬	▬	▬	▬	▬				3	315520320	2	SOFFIETTO	BOOT	
▬	▬	▬	▬	▬	▬	▬				4	315520319	2	GHIERA	RING NUT	
▬	▬	▬	▬	▬	▬	▬				5	312353333	1	MOSTRINA PER VANO	PANEL	
▬	▬	▬	▬	▬	▬	▬				6	552315334	1	RONDELLA PIANA	FLAT WASHER	
▬	▬	▬	▬	▬	▬	▬				7	312353336	1	SUPPORTO LEVA COMANDO	CONTROL LEVER SUPPORT	
▬	▬	▬	▬	▬	▬	▬				8	318320341	10	MADREVITE	NUT SCREW	
▬	▬	▬	▬	▬	▬	▬				9	119942160	1	VITE	SCREW	
▬	▬	▬	▬	▬	▬	▬				10	101208030	2	VITE	SCREW	
▬	▬	▬	▬	▬	▬	▬				11	169020508	2	RONDELLA	WASHER	
▬	▬	▬	▬	▬	▬	▬				12	322312153	1	PROFIL. DI FINIZ. LATER. SX (IN RADICA)	LH SIDE FINISHINNG PLATE (RADICA)	
▬	▬	▬	▬	▬	▬	▬				13	322312135	1	PROFIL. DI FINIZ. CENTR. (IN RADICA)	CENTER FINISHING PLATE (RADICA)	
▬	▬	▬	▬	▬	▬	▬				14	322312139	1	PROFILO DI FINIZIONE CENTRALE (IN RADICA)	CENTER FINISHING PLATE (RADICA)	
▬	▬	▬	▬	▬	▬	▬				15	322312141	1	PROFIL. DI FINIZ. VANO OROLOGIO (IN RADICA)	CLOCK HOUSING FINISHING BEZEL (RADICA)	
▬	▬	▬	▬	▬	▬	▬				16	322312136	1	PROFIL. DI FINIZ. CENTR. (IN RADICA)	CENTER FINISHING PLATE (RADICA)	
▬	▬	▬	▬	▬	▬	▬				17	322312154	1	PROFIL. DI FINIZ. DX (IN RADICA)	RH FINISHING PLATE (RADICA)	
▬	▬	▬	▬	▬	▬	▬				18	322370175	1	FINIZIONE SUP. PLANCIA (ALCANT. GRIGIO SCURO)	FINISHER (DARK GREY ALCANTARA)	
▬	▬	▬	▬	▬	▬	▬				18	319327024	1	FINIZIONE SUP. PLANCIA (ALCANT. AZZURRO CHIARO)	FINISHER (LIGHT BLUE ALCANTARA)	
▬	▬	▬	▬	▬	▬	▬				18	319127024	1	FINIZIONE SUP. PLANCIA (ALCANTARA CAMOSCIO)	FINISHER (CHAMOISE ALCANTARA)	
▬	▬	▬	▬	▬	▬	▬				19	322356193	1	LISTELLO SUP. CENTR. (PELLE NERA)	CENTRAL UPPER MOULDING (BLACK LEATHER)	
▬	▬	▬	▬	▬	▬	▬				19	322356191	1	LISTELLO SUP. CENTR. (ALCANTARA GRIGIO SCURO)	CENTRAL UPPER MOULDING (ALCANTARA DARK GREY)	
▬	▬	▬	▬	▬	▬	▬				19	339120025	1	LISTELLO SUP. CENTR. (PELLE BEIGE)	CENTRAL UPPER MOULDING (BEIGE LEATHER)	
▬	▬	▬	▬	▬	▬	▬				20	322356194	1	LISTELLO SUP. DX (PELLE NERA)	RH UPPER MOULDING (BLACK LEATHER)	
▬	▬	▬	▬	▬	▬	▬				20	322356192	1	LISTELLO SUP. DX (ALCANTARA GRIGIO SCURO)	RH UPPER MOULDING (DARK GREY ALCANTARA)	
▬	▬	▬	▬	▬	▬	▬				20	339120026	1	LISTELLO SUP. DX (PELLE BEIGE)	RH UPPER MOULDING (BEIGE LEATHER)	
▬	▬	▬	▬	▬	▬	▬				21	328912022	1	SPORTELLO CASSETTO PLANCIA (PELLE AVORIO)	PANEL BOX FLAP (IVORY LEATHER)	
▬	▬	▬	▬	▬	▬	▬				21	322356037	1	SPORTELLO CASSETTO PLANCIA (PELLE NERA)	GLOVE BOX FLAP (BLACK LEATHER)	
▬	▬	▬	▬	▬	▬	▬				21	322356036	1	SPORTELLO CASSETTO PLANCIA (PELLE GRIGIO CH.)	GLOVE BOX FLAP (LIGHT GREY LEATHER)	
▬	▬	▬	▬	▬	▬	▬				21	332300067	1	SPORTELLO CASSETTO PLANCIA (PELLE BEIGE)	GLOVE BOX FLAP (BEIGE LEATHER)	
▬	▬	▬	▬	▬	▬	▬				22	312320013	1	SERRATURA	LOCK	
▬	▬	▬	▬	▬	▬	▬				23	312320376	3	CHIAVE CASSETTO PLANCIA	GLOVE BOX KEY	
▬	▬	▬	▬	▬	▬	▬				24	312353113	1	CASSETTO PLANCIA NUDO	DASHBOARD GLOVE BOX	

MASERATI

PLANCIA, GUIDA DX | DASHBOARD, RH STEERING | TAVOLA DRAWING 46.1

SPYDER

76	75	72	71	66	65 4V	65 3V	56	55	50	POS. N.	N. COD. CODE No.	Q.TA Q.TY	DENOMINAZIONE	DESCRIPTION	NOTE REM.
■	■	■	■	■	■	■				25	328312243	1	MOSTRINA (IN RADICA)	PANEL (RADICA)	
■	■	■	■	■	■	■				26	312320381	SN	SPESSORE	SHIM	
■	■	■	■	■	■	■				27	322370188	1	ALLOGGIAMENTO QUADRO APPARECCHI (PELLE NERA)	INSTRUMENT HOUSING (BLACK LEATHER)	
■	■	■	■	■	■	■				27	322370186	1	ALLOGGIAMENTO QUADRO APPAR.(ALCANT. GRIGIO SC.)	INSTRUMENT HOUSING (DARK GREY ALCANTARA)	
■	■	■	■	■	■	■				27	332340189	1	ALLOGGIAMENTO QUADRO APPARECCHI (PELLE BEIGE)	INSTRUMENT HOUSING (BEIGE LEATHER)	
■	■	■	■	■	■	■				28	119935190	2	VITE	SCREW	
■	■	■	■	■	■	■				29	318320443	2	RONDELLA PIANA	WASHER	
■	■	■	■	■	■	■				30	322356182	1	PATELETTA VANO POSTER. PIANTONE (PELLE NERA)	STEERING COLUMN REAR TRIM (BLACK LEATHER)	
■	■	■	■	■	■	■				30	322356180	1	PATELETTA VANO POST. PIANT. (ALCANT.GRIGIO SC.)	STEERING COLUMN REAR TRIM (DARK GREY ALCANTARA)	
■	■	■	■	■	■	■				30	319122033	1	PATELETTA VANO POSTER. PIANTONE (PELLE BEIGE)	STEERING COLUMN REAR TRIM (BEIGE LEATHER)	
■	■	■	■	■	■	■				31	128350060	1	DADO AUTOBLOCCANTE	SELFLOCKING NUT	
■	■	■	■	■	■	■				32	163030060	4	RONDELLA PIANA	FLAT WASHER	
■	■	■	■	■	■	■				33	312320387	18	MOLLETTA	SPRING CLIP	
■	■	■	■	■	■	■				34	119142160	2	VITE	SCREW	
■	■	■	■	■	■	■				35	135900043	2	RONDELLA PIANA	FLAT WASHER	
■	■	■	■	■	■	■				36	119148160	SN	VITE	SCREW	
■	■	■	■	■	■	■				37	169020005	4	RONDELLA	WASHER	
■	■	■	■	■	■	■				38	119142160	1	VITE	SCREW	
■	■	■	■	■	■	■				39	135300084	2	RONDELLA ELASTICA	SPRING WASHER	
■	■	■	■	■	■	■				40	312520499	2	MADREVITE	NUT SCREW	
■	■	■	■	■	■	■				41	318320027	1	STAFFA FISSAGGIO AUTORADIO	RADIO FIXING BRACKET	
■	■	■	■	■	■	■				42	312320339	1	RISCONTRO SERRATURA CASSETTO PLANCIA	GLOVE BOX LOCK STRIKER	
■	■	■	■	■	■	■				43	312320324	2	GOMMINO	GROMMET	
■	■	■	■	■	■	■				44	312320112	1	BRACCIO DX	RH ARM	
■	■	■	■	■	■	■				45	312320111	1	BRACCIO SX	LH ARM	

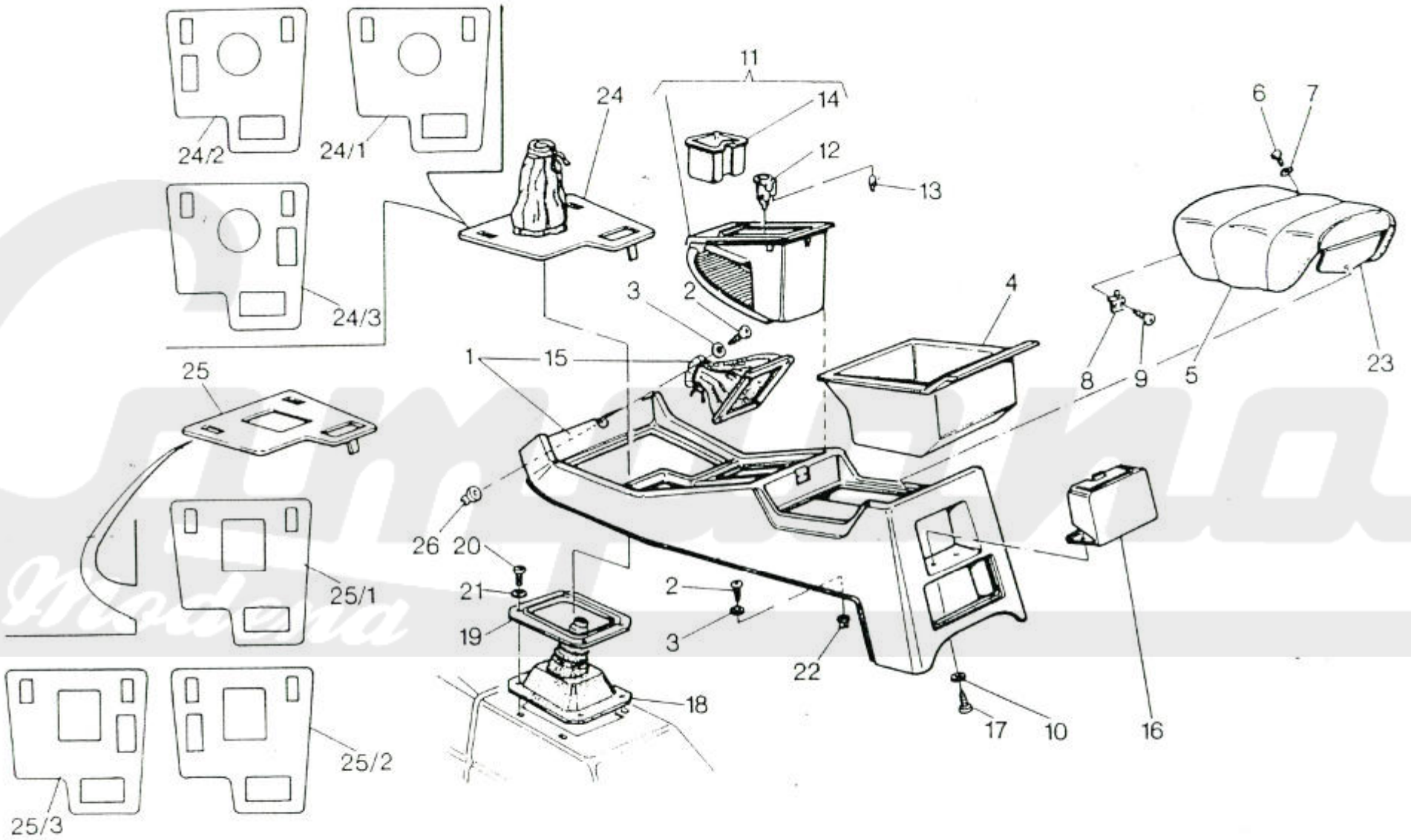
24/2
24/1
24
11
14
12
13
6
7
24/3
3
2
4
1
15
8
9
5
23
25
26
20
21
19
2
3
22
18
17
10
16
25/1
25/2
25/3

MASERATI

CONSOLLE | CONSOLE | TAVOLA DRAWING 47

SPYDER

76 75 72 71 66 65 4V 65 3V 56 55 50

POS. N.	N. COD. CODE No.	Q.TA Q.TY	DENOMINAZIONE	DESCRIPTION	NOTE REM.
1	319953348	1	CONSOLLE (PELLE NERA)	CONSOLE (BLACK LEATHER)	
1	318951148	1	CONSOLLE (PELLE AVORIO)	CONSOLE (IVORY LEATHER)	
1	319953148	1	CONSOLLE (PELLE GRIGIO CHIARO)	CONSOLE (LIGHT GREY LEATHER)	
1	339100148	1	CONSOLLE (PELLE BEIGE)	CONSOLE (BEIGE LEATHER)	
2	119142160	5	VITE	SCREW	
3	135900043	5	RONDELLA PIANA	FLAT WASHER	
4	318353511	1	CASSETTO CONSOLLE	CONSOLE UTILITY BOX	
5	319953361	1	CUSCINO CONSOLLE (PELLE NERA)	CONSOLE CUSHION (BLACK LEATHER)	
5	318951181	1	CUSCINO CONSOLLE (PELLE AVORIO)	CONSOLE CUSHION (IVORY LEATHER)	
5	319953181	1	CUSCINO CONSOLLE (PELLE GRIGIO CHIARO)	CONSOLE CUSHION (LIGHT GREY LEATHER)	
5	339100181	1	CUSCINO CONSOLLE (PELLE BEIGE)	CONSOLE CUSHION (BEIGE LEATHER)	
6	119342160	3	VITE	SCREW	
7	135000043	3	RONDELLA	WASHER	
8	318353549	1	BOTTONE	PUSH-BUTTON	
9	119529095	1	VITE	SCREW	
10	169020005	2	RONDELLA	WASHER	
11	328153022	1	CONTENITORE POSACENERE CON RADICA	ASHTRAY HOUSING WITH RADICA	
12	53336115	1	ACCENDINO COMPL. DI LAMPADINA	CIGAR LIGHTER WITH BULB	
13	87760012	1	LAMPADA 12V-1,2W	BULB 12V-1,2W	
(14)		1	POSACENERE	ASHTRAY	1
15	328912247	1	CUFFIA LEVA FRENO A MANO (PELLE AVORIO)	BOOT (IVORY LEATHER)	
15	329956247	1	CUFFIA LEVA FRENO A MANO (PELLE GRIGIO CHIARO)	HAND BRAKE LEVER BOOT (LIGHT GREY LEATHER)	
15	329956277	1	CUFFIA LEVA FRENO A MANO (PELLE NERA)	HAND BRAKE LEVER BOOT (BLACK LEATHER)	
15	399100277	1	CUFFIA LEVA FRENO A MANO (PELLE BEIGE)	HAND BRAKE LEVER BOOT (BEIGE LEATHER)	
16	328156139	1	POSACENERE POST. CONSOLLE (PELLE NERA)	CONSOLE REAR ASHTRAY (BLACK LEATHER)	
16	328912122	1	POSACENERE POST. CONSOLLE (PELLE AVORIO)	CONSOLE REAR ASHTRAY (IVORY LEATHER)	
16	328156137	1	POSACENERE POST. CONSOLLE (PELLE GRIGIO CH.)	CONSOLE REAR ASHTRAY (LIGHT GREY LEATHER)	
17	112805010	2	VITE	SCREW	
18	315220300	1	SOFFIETTO PER LEVA CAMBIO	GEARSHIFT GAITER	
19	315220301	1	CORNICE	RIM	
20	167200625	4	VITE	SCREW	
21	169020406	4	RONDELLA	WASHER	
22	318320341	10	MADREVITE	NUT SCREW	
23	318351556	1	CERNIERA CUSCINO CONSOLLE	CONSOLE CUSHION HINGE	
24.1	328956182	1	PANNELLO LEVA CAMBIO (PELLE AVORIO)	TRANSM. LEVER PANEL (IVORY LEATHER)	
24.1	329950234	1	PANNELLO LEVA CAMBIO (PELLE NERA)	TRANSM. LEVER PANEL (BLACK LEATHER)	

MASERATI

SPYDER

76 75 72 71 66 65 4V 65 3V 56 55 50

CONSOLLE | CONSOLE | TAVOLA DRAWING 47

POS. N.	N. COD. CODE No.	Q.TA Q.TY	DENOMINAZIONE	DESCRIPTION	NOTE REM.
24.1	329954182	1	PANNELLO LEVA CAMBIO (PELLE GRIGIO CHIARO)	TRANSM. LEVER PANEL (LIGHT GREY LEATHER)	
24.2	328956183	1	PANNELLO LEVA CAMBIO (PELLE AVORIO)	TRANSM. LEVER PANEL (IVORY LEATHER)	
24.2	329956233	1	PANNELLO LEVA CAMBIO (PELLE NERA)	TRANSM. LEVER PANEL (BLACK LEATHER)	
24.2	329956184	1	PANNELLO LEVA CAMBIO (PELLE GRIGIO CHIARO)	TRANSM. LEVER PANEL (LIGHT GREY LEATHER)	
24.3	328970183	1	PANNELLO LEVA CAMBIO (PELLE AVORIO)	TRANSM. LEVER PANEL (IVORY LEATHER)	
24.3	329970233	1	PANNELLO LEVA CAMBIO (PELLE NERA)	TRANSM. LEVER PANEL (BLACK LEATHER)	
24.3	329970184	1	PANNELLO LEVA CAMBIO (PELLE GRIGIO CHIARO)	TRANSM. LEVER PANEL (LIGHT GREY LEATHER)	
25.1	328955182	1	PANNELLO LEVA CAMBIO (PELLE AVORIO)	TRANSM. LEVER PANEL (IVORY LEATHER)	
25.1	329955182	1	PANNELLO LEVA CAMBIO (PELLE GRIGIO CHIARO)	TRANSM. LEVER PANEL (LIGHT GREY LEATHER)	
25.1	329955234	1	PANNELLO LEVA CAMBIO (PELLE NERA)	TRANSM. LEVER PANEL (BLACK LEATHER)	
25.1	328971182	1	PANNELLO LEVA CAMBIO (PELLE AVORIO)	TRANSM. LEVER PANEL (IVORY LEATHER)	
25.1	329971182	1	PANNELLO LEVA CAMBIO (PELLE GRIGIO CHIARO)	TRANSM. LEVER PANEL (LIGHT GREY LEATHER)	
25.1	329971234	1	PANNELLO LEVA CAMBIO (PELLE NERA)	TRANSM. LEVER PANEL (BLACK LEATHER)	
25.2	328961183	1	PANNELLO LEVA CAMBIO (PELLE AVORIO)	TRANSM. LEVER PANEL (IVORY LEATHER)	
25.2	329961184	1	PANNELLO LEVA CAMBIO (PELLE GRIGIO CHIARO)	TRANSM. LEVER PANEL (LIGHT GREY LEATHER)	
25.2	329961233	1	PANNELLO LEVA CAMBIO (PELLE NERA)	TRANSM. LEVER PANEL (BLACK LEATHER)	
25.3	328975183	1	PANNELLO LEVA CAMBIO (PELLE AVORIO)	TRANSM. LEVER PANEL (IVORY LEATHER)	
25.3	329975184	1	PANNELLO LEVA CAMBIO (PELLE GRIGIO CHIARO)	TRANSM. LEVER PANEL (LIGHT GREY LEATHER)	
25.3	329975233	1	PANNELLO LEVA CAMBIO (PELLE NERA)	TRANSM. LEVER PANEL (BLACK LEATHER)	
26	312520499	1	MADREVITE	NUT SCREW	

NOTE

1) NON FORNITO.

REMARKS

1) NOT SUPPLIED.

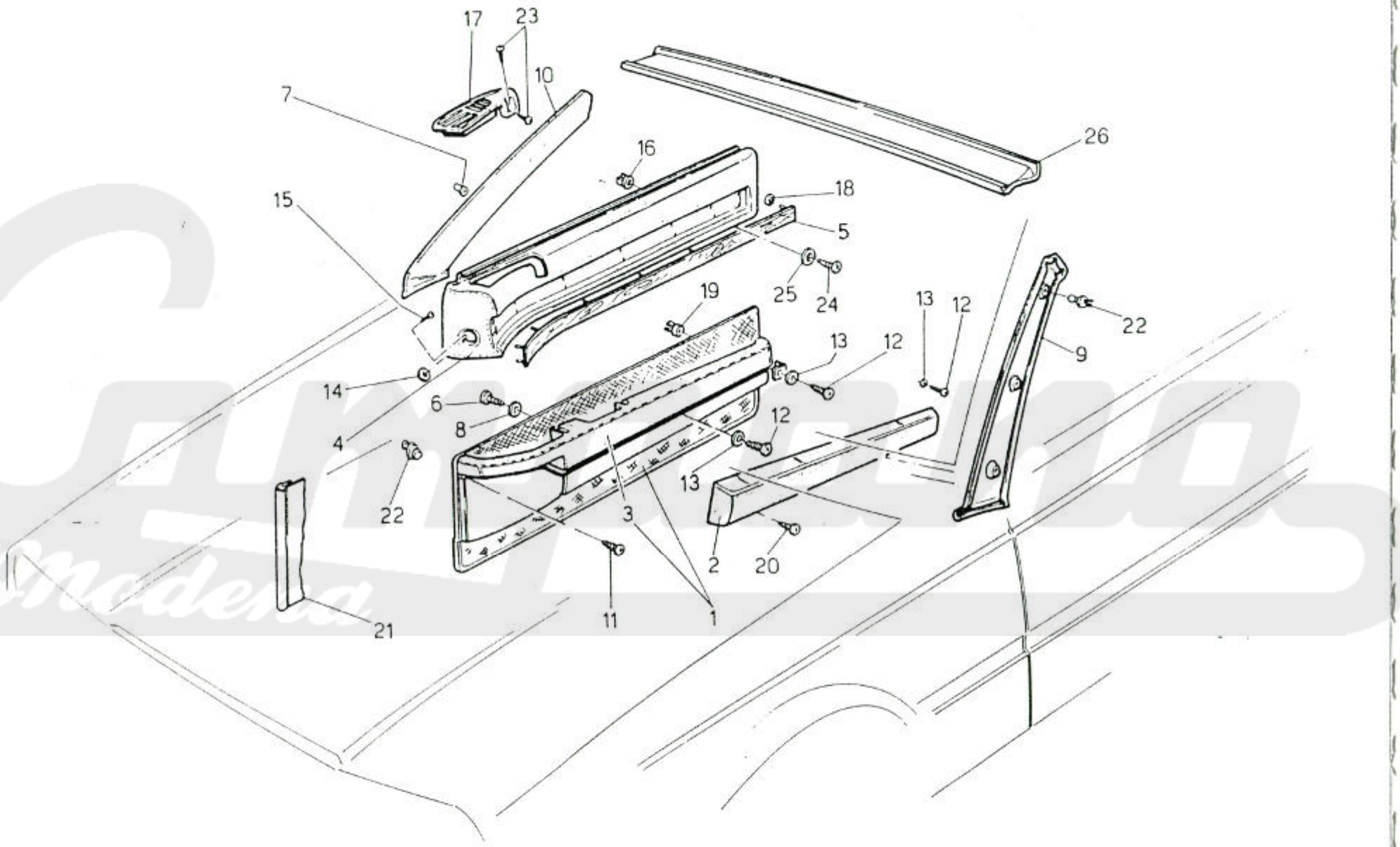

U T E M S.p.A. - Piacenza

MASERATI

RIVESTIMENTI INTERNI | INNER TRIMS | TAVOLA DRAWING 48

SPYDER

76	75	72	71	66	65 4V	65 3V	56	55	50	POS. N.	N. COD. CODE No.	Q.TA Q.TY	DENOMINAZIONE	DESCRIPTION	NOTE REM.
							▬	▬	▬	1	339100141	1	PANNELLO SX (PELLE E ALCANTARA BEIGE)	LH LINER (BEIGE LEATHER AND ALCANTARA)	
▬	▬	▬	▬	▬	▬	▬				1	339141141	1	PANNELLO SX (PELLE E ALCANTARA BEIGE)	LH LINER (BEIGE PEATHER AND ALCANTARA)	
							▬	▬	▬	1	339100142	1	PANNELLO DX (PELLE E ALCANTARA BEIGE)	RH LINER (BEIGE LEATHER AND ALCANTARA)	
▬	▬	▬	▬	▬	▬	▬				1	319141142	1	PANNELLO DX (PELLE E ALCANTARA BEIGE)	RH LINER (BEIGE LEATHER AND ALCANTARA)	
							▬	▬	▬	1	318951141	1	PANNELLO SX (PELLE E ALCANTARA AVORIO)	LH LINER (IVORY LEATHER AND ALCANTARA)	
▬	▬	▬	▬	▬	▬	▬				1	318971141	1	PANNELLO SX (PELLE E ALCANTARA AVORIO)	LH LINER (IVORY LEATHER AND ALCANTARA)	
							▬	▬	▬	1	318951142	1	PANNELLO DX (PELLE E ALCANTARA AVORIO)	RH LINER (IVORY LEATHER AND ALCANTARA)	
▬	▬	▬	▬	▬	▬	▬				1	318971142	1	PANNELLO DX (PELLE E ALCANTARA AVORIO)	RH LINER (IVORY LEATHER AND ALCANTARA)	
							▬	▬	▬	1	319953321	1	PANNELLO SX (PELLE E ALCANTARA GRIGIO CHIARO)	LH LINER (LIGHT GREY LEATHER AND ALCANTARA)	
▬	▬	▬	▬	▬	▬	▬				1	319971141	1	PANNELLO SX (PELLE E ALCANTARA GRIGIO CHIARO)	LH LINER (LIGHT GREY LEATHER AND ALCANTARA)	
							▬	▬	▬	1	319953322	1	PANNELLO DX (PELLE E ALCANTARA GRIGIO CHIARO)	LH LINER (LIGHT GREY LEATHER AND ALCANTARA)	
▬	▬	▬	▬	▬	▬	▬				1	319971142	1	PANNELLO DX (PELLE E ALCANTARA GRIGIO CHIARO)	RH LINER (LIGHT GREY LEATHER AND ALCANTARA)	
							▬	▬	▬	1	319953341	1	PANNELLO SX (PELLE NERA E ALCANTARA GRIGIO SC.)	LH LINER (BLACK LEATHER AND DARK GREY ALCANT.)	
▬	▬	▬	▬	▬	▬	▬				1	319971211	1	PANNELLO SX (PELLE NERA E ALCANTARA GRIGIO SC.)	LH LINER (BLACK LEATHER AND DARK GREY ALCANT.)	
							▬	▬	▬	1	319953342	1	PANNELLO DX (PELLE NERA E ALCANTARA GRIGIO SC.)	RH LINER (BLACK LEATHER AND DARK GREY ALCANT.)	
▬	▬	▬	▬	▬	▬	▬				1	319971212	1	PANNELLO DX (PELLE NERA E ALCANTARA GRIGIO SC.)	RH LINER (BLACK LEATHER AND DARK GREY ALCANT.)	
										2	339120159	1	PANNELLO SOTTOBRAC. SX (PELLE BEIGE)	LH UNDER-ARMREST PANEL (BEIGE LEATHER)	
										2	339120160	1	PANNELLO SOTTOBRAC. DX (PELLE BEIGE)	RH UNDER-ARMREST PANEL (BEIGE LEATHER)	
										2	318950159	1	PANNELLO SOTTOBRAC. SX (PELLE AVORIO)	LH UNDER-ARMREST PANEL (IVORY LEATHER)	
										2	319953159	1	PANNELLO SOTTOBRAC. SX (PELLE GRIGIO)	LH UNDER-ARMREST PANEL (GREY LEATHER)	
										2	319953160	1	PANNELLO SOTTOBRAC. DX (PELLE GRIGIO)	RH UNDER-ARMREST PANEL (GREY LEATHER)	
										2	319953223	1	PANNELLO SOTTOBRAC. SX (PELLE NERA)	LH UNDER ARMREST PANEL (BLACK LEATHER)	
										2	319953224	1	PANNELLO SOTTOBRAC. DX (PELLE NERA)	RH UNDER-ARMREST PANEL (BLACK LEATHER)	
										2	318950160	1	PANNELLO SOTTOBRAC. DX (PELLE AVORIO)	RH UNDER-ARMREST PANEL (IVORY LEATHER)	
										3		1	BRACCIOLO	ARM	
										4	339100247	1	PANNELLO SUP. PORTA SX (PELLE BEIGE)	LH UPPER PANEL DOOR (BEIGE LEATHER)	
										4	339100248	1	PANNELLO SUP. PORTA DX (PELLE BEIGE)	RH UPPER PANEL DOOR (BEIGE LEATHER)	
										4	338902247	1	PANNELLO SUP. PORTA SX (PELLE AVORIO)	LH UPPER PANEL DOOR (IVORY LEATHER)	
										4	338902248	1	PANNELLO SUP. PORTA DX (PELLE AVORIO)	RH UPPER PANEL DOOR (IVORY LEATHER)	
										4	339902247	1	PANNELLO SUP. PORTA SX (PELLE GRIGIO CHIARO)	LH UPPER PANEL (LIGHT GREY LEATHER)	
										4	339902248	1	PANNELLO SUP. PORTA DX (PELLE GRIGIO CHIARO)	RH UPPER PANEL (LIGHT GREY LEATHER)	
										4	339902263	1	PANNELLO SUP. PORTA SX (PELLE NERA)	LH UPPER PANEL (BLACK LEATHER)	
										4	339902264	1	PANNELLO SUP. PORTA DX (PELLE NERA)	RH UPPER PANEL (BLACK LEATHER)	
										5	318320231	1	FINIZIONE SX (RADICA)	LH TRIMMING (RADICA)	
										5	318320232	1	FINIZIONE DX (RADICA)	LH TRIMMING (RADICA)	
										6	119148190	6	VITE	SCREW	

MASERATI

RIVESTIMENTI INTERNI | INNER TRIMS | TAVOLA DRAWING 48

SPYDER

76	75	72	71	66	65 4V	65 3V	56	55	50

POS. N.	N. COD. CODE No.	Q.TA Q.TY	DENOMINAZIONE	DESCRIPTION	NOTE REM.
7	31471311	6	SEDE PER PERNI	PIN SEAT	
7	336900228	1	SCHIENALE SEDILE POST. (PELLE NERA)	REAR SEAT SQUAB (BLACK LEATHER)	
8	163020060	6	RONDELLA PIANA	FLAT WASHER	
9	338900163	1	RIVESTIMENTO MONT. ANT. SX (PELLE AVORIO)	LH FRONT PILLAR TRIM (IVORY LEATHER)	
9	339900163	1	RIVESTIMENTO MONT. ANT. SX (PELLE GRIGIO CH.)	LH FRONT PILLAR TRIM (LIGHT GREY LEATHER)	
9	339900225	1	RIVESTIMENTO MONT. ANT. SX (PELLE NERA)	LH FRONT PILLAR TRIM (BLACK LEATHER)	
10	338900164	1	RIVESTIMENTO MONT. ANT. DX (PELLE AVORIO)	RH FRONT PILLAR TRIM (IVORY LEATHER)	
10	339900164	1	RIVESTIMENTO MONT. ANT. DX (PELLE GRIGIO CH.)	RH FRONT PILLAR TRIM (LIGHT GREY LEATHER)	
10	339900226	1	RIVESTIMENTO MONT. ANT. DX (PELLE NERA)	RH FRONT PILLAR TRIM (BLACK LEATHER)	
11	119148220	2	VITE	SCREW	
12	119148250	8	VITE	SCREW	
13	136110055	8	RONDELLA PIANA	FLAT WASHER	
14	135000043	2	RONDELLA	WASHER	
15	119142220	2	VITE	SCREW	
16	318320341	12	MADREVITE	NUT SCREW	
17	318353371	1	MOSTRINA SX (COLORE ANTRACITE)	LH FINISHER (ANTRACITE COLOR)	
17	318353372	1	MOSTRINA DX (COLORE ANTRACITE)	RH FINISHER (ANTRACITE COLOR)	
18	312320387	28	MOLLETTA	SPRING CLIP	
19	53831380	10	MADREVITE	NUT SCREW	
20	119935190	4	VITE	SCREW	
21	338900188	2	CADENINO (PELLE AVORIO)	TRIM (IVORY LEATHER)	
21	339900188	2	CADENINO (PELLE GRIGIO CHIARO)	TRIM (LIGHT GREY LEATHER)	
21	339900240	2	CADENINO (PELLE NERA)	TRIM (BLACK LEATHER)	
22	53833471	26	MOLLETTA	SPRING CLIP	
23	119529130	4	VITE	SCREW	
24	161600510	12	VITE	SCREW	
25	135000043	12	RONDELLA	WASHER	
26	339120210	1	TRAVERSA SUP. PARABREZZA (PELLE BEIGE)	UPPER CROSS MEMBER (BEIGE LEATHER)	
26	338900210	1	TRAVERSA SUP. PARABREZZA (PELLE AVORIO)	UPPER CROSS MEMBER (IVORY LEATHER)	
26	339900210	1	TRAVERSA SUP. PARABREZZA (PELLE GRIGIO CHIARO)	UPPER CROSS MEMBER (LIGHT GREY LEATHER)	
26	339900353	1	TRAVERSA SUP. PARABREZZA (PELLE NERA)	UPPER CROSS MEMBER (BLACK LEATHER)	

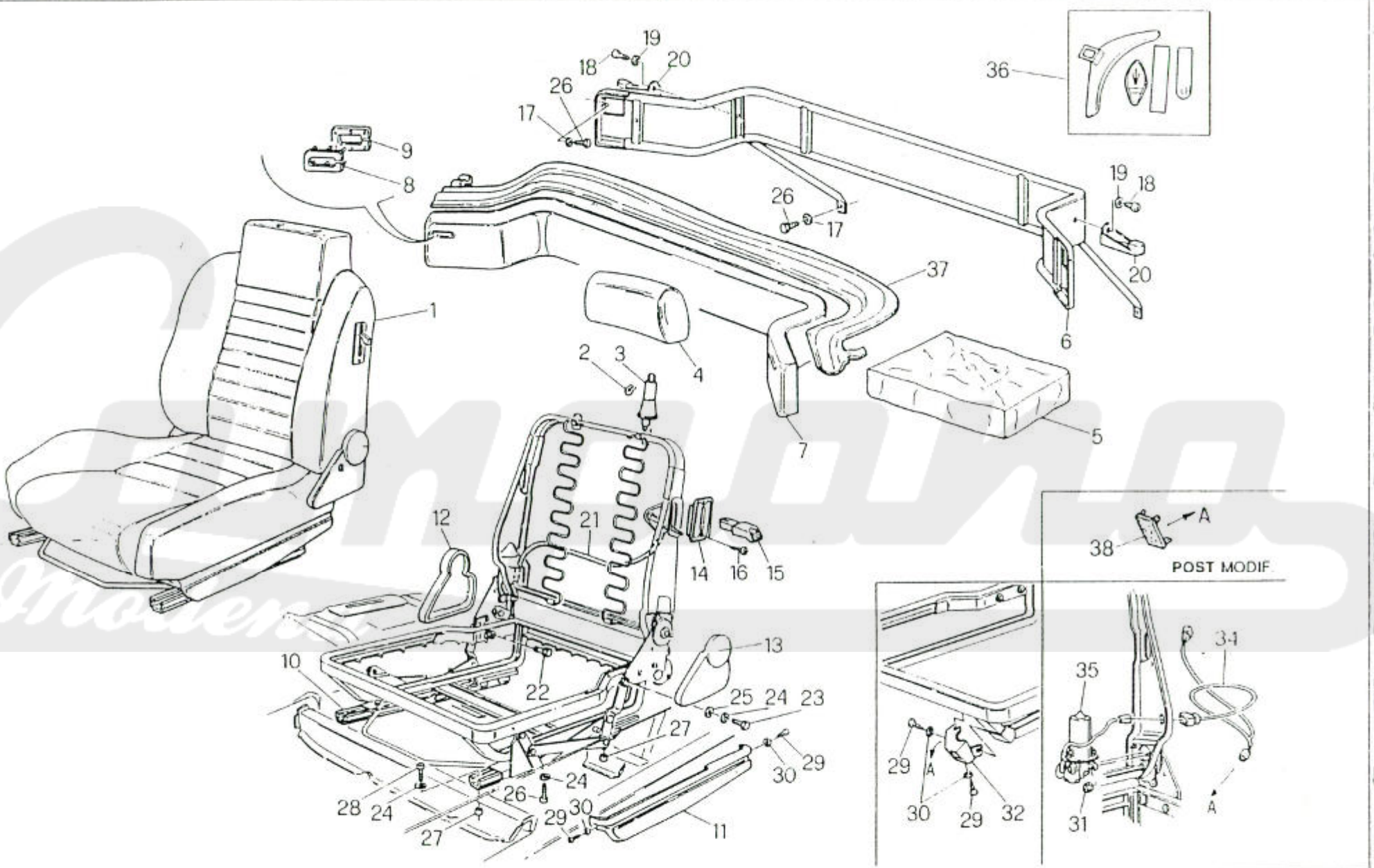
36
19
18
20
26
17
9
8
26
17
19
18
20
37
1
6
2
3
4
7
5
12
21
14
16
15
13
10
22
25
24
23
27
29
30
29
28
24
26
24
27
29
30
11
38
A
POST MODIF.
29
A
30
29
32
34
35
31
A

MASERATI

SEDILI | SEATS | TAVOLA DRAWING 49

SPYDER

76 75 72 71 66 65 4V 65 3V 56 55 50

POS. N.	N. COD. CODE No.	Q.TA Q.TY	DENOMINAZIONE	DESCRIPTION	NOTE REM.
1	339100077	1	SEDILE ANT. SX (PELLE E ALCANTARA BEIGE)	LH FRONT SEAT (BEIGE LEATHER AND ALCANTARA)	
1	339100078	1	SEDILE ANT. DX (PELLE E ALCANTARA BEIGE)	RH FRONT SEAT (BEIGE LEATHER AND ALCANTARA)	
1	316951185	1	SEDILE ANT. SX (PELLE E ALCANTARA AVORIO)	LH FRONT SEAT (IVORY LEATHER AND ALCANTARA)	
1	316951186	1	SEDILE ANT. DX (PELLE E ALCANTARA AVORIO)	RH FRONT SEAT (IVORY LEATHER AND ALCANTARA)	
1	316953189	1	SEDILE ANT. SX (PELLE E ALCANTARA GRIGIO CH.)	LH FRONT SEAT (LIGHT GREY LEATHER AND ALCANT.)	
1	316953190	1	SEDILE ANT. DX (PELLE E ALCANTARA GRIGIO CH.)	RH FRONT SEAT (LIGHT GREY LEATHER AND ALCANT.)	
1	316953195	1	SEDILE ANT. SX (PELLE NERA E ALC. GRIGIO SCURO)	LH FRONT SEAT (BLACK LEATH. AND DARK GREY ALC.)	
1	316953196	1	SEDILE ANT. DX (PELLE NERA E ALC. GRIGIO SCURO)	RH FRONT SEAT (BLACK LEATH. AND DARK GREY ALC.)	
2	30691352	4	MOLLETTA	SPRING CLIP	
3	339120062	4	SNODO (PELLE BEIGE)	JOINT (BEIGE LEATHER)	
3	328912062	4	SNODO (PELLE AVORIO)	JOINT (IVORY LEATHER)	
3	326956154	4	SNODO (PELLE GRIGIO CHIARO)	JOINT (LIGHT GREY LEATHER)	
3	326956164	4	SNODO (PELLE NERA)	JOINT (BLACK LEATHER)	
4	339100079	2	APPOGGIATESTA (PELLE E ALCANTARA BEIGE)	HEADREST (BEIGE LEATHER AND ALCANTARA)	
4	326956188	2	APPOGGIATESTA (PELLE E ALCANTARA AVORIO)	HEADREST (IVORY LEATHER AND ALCANTARA)	
4	326956192	2	APPOGGIATESTA (PELLE E ALCANTARA GRIGIO CHIARO)	HEADREST (LIGHT GREY LEATHER AND ALCANTARA)	
4	326956199	2	APPOGGIATESTA (PELLE NERA E ALCANT.GRIGIO SCURO	HEADREST (BLACK LEATHER AND DARK GREY ALCANT.)	
5	339120066	2	CUSCINO POSTERIORE (PELLE BEIGE)	REAR SEAT CUSHION (BEIGE LEATHER)	
5	336900234	2	CUSCINO POSTERIORE (PELLE AVORIO)	REAR SEAT CUSHION (IVORY LEATHER)	
5	336900222	2	CUSCINO POSTERIORE (PELLE GRIGIO CHIARO)	REAR SEAT CUSHION (LIGHT GREY LEATHER)	
5	336900226	2	CUSCINO POSTERIORE (PELLE NERA)	REAR SEAT CUSHION (BLACK LEATHER)	
6	337920106	1	SUPPORTO SCHIENALE	SUPPORT	
7	339120068	1	SCHIENALE SEDILE POST. (PELLE BEIGE)	REAR SEAT SQUAB (BEIGE LEATHER)	
7	336900236	1	SCHIENALE SEDILE POST. (PELLE AVORIO)	REAR SEAT SQUAB (IVORY LEATHER)	
7	336900224	1	SCHIENALE SEDILE POST. (PELLE GRIGIO CHIARO)	REAR SEAT SQUAB (LIGHT GREY LEATHER)	
7	336900228	1	SCHIENALE SEDILE POST. (PELLE NERA)	REAR SEAT SQUAB (BLACK LEATHER)	
8	318353455	1	MOSTRINA SX ANT. (COL. ANTRACITE)	LH FRONT FINISHER (ANTRACITE COL.)	
8	318353456	1	MOSTRINA DX ANT. (COL. ANTRACITE)	RH FRONT FINISHER (ANTRACITE COL.)	
9	318353457	1	MOSTRINA SX POST. (COL. ANTRACITE)	LH REAR FINISHER (ANTRACITE COL.)	
9	318353458	1	MOSTRINA DX POST. (COL. ANTRACITE)	RH REAR FINISHER (ANTRACITE COL.)	
10	316930009	2	DISPOSITIVO AVANZAMENTO SEDILE ANT. SX/DX	RH/LH FRONT SEAT SLIDING CONTROL	
11	316953439	1	COPERTURA SEDILE SX (COL. ANTRACITE)	LH DEVICE COVER (ANTRACITE COLOR)	
11	316953440	1	COPERTURA SEDILE DX (COL. ANTRACITE)	RH DEVICE COVER (ANTRACITE COLOR)	
12	316953445	2	COPERTURA DX (COL. ANTRACITE)	LH COVER (ANTRACITE COLOR)	
13	316953446	2	COPERTURA SX (COL. ANTRACITE)	LH FRONT COVER (ANTRACITE COLOR)	
14	566905531	2	MOSTRINA (COLORE NERO)	PLATE (BLACK COLOR)	

MASERATI

SEDILI | SEATS | TAVOLA DRAWING 49

SPYDER

76 75 72 71 66 65 4V 65 3V 56 55 50

POS. N.	N. COD. CODE No.	Q.TA Q.TY	DENOMINAZIONE	DESCRIPTION	NOTE REM.
15	53696532	2	POMELLO (COLORE NERO)	KNOB (BLACK COLOR)	
16	119942190	2	VITE	SCREW	
17	138410050	2	RONDELLA	WASHER	
18	101206035	2	VITE	SCREW	
19	337920318	2	RONDELLA IN GOMMA	RUBBER WASHER	
20	337920317	2	SUPPORTO	SUPPORT	
21	316920025	2	CAVO COMPLETO	CABLE, ASSY	
22	316920324	4	PERNO	PIN	
23	316920301	8	VITE	SCREW	
24	135600080	24	RONDELLA DENTELLATA	LOCK WASHER	
25	135900084	8	RONDELLA	WASHER	
26	108008016	10	VITE	SCREW	
27	316320334	16	DISTANZIALE (SPESS. 4,5 MM)	SPACER (4.5 MM THICK)	
28	108008035	8	VITE	SCREW	
29	119135130	12	VITE	SCREW	
30	136200037	12	RONDELLA PIANA	FLAT WASHER	
31	122700050	4	DADO	NUT	
32	326920430	-	SEDE INTERRUTTORE	SEAT	
34	323020135	2	CABLAGGIO SEDILE ANT. DX	FRONT RH SEAT ADJUSTMENT CABLE UNIT	
35	313321190	2	MOTORINO ROTAZIONE SCHIENALE	SEAT BACK TILTING MOTOR	
36	00009439	1	KIT CANTONALE SX COPRICAPOTE (PELLE BEIGE)	LH ANGLE KIT (BEIGE LEATHER)	
36	00009440	1	KIT CANTONALE DX COPRICAPOTE (PELLE BEIGE)	RH ANGLE KIT (BEIGE LEATHER)	
36	00009471	1	KIT CANTONALE SX COPRICAPOTE (PELLE AVORIO)	LH ANGLE KIT (IVORY LEATHER)	
36	00009472	1	KIT CANTONALE DX COPRICAPOTE (PELLE AVORIO)	RH ANGLE KIT (IVORY LEATHER)	
36	00009477	1	KIT CANTONALE SX COPRICAPOTE (PELLE NERA)	LH ANGLE KIT (BLACK LEATHER)	
36	00009478	1	KIT CANTONALE DX COPRICAPOTE (PELLE NERA)	RH ANGLE KIT (BLACK LEATHER)	
36	00009475	1	KIT CANTONALE SX COPRICAPOTE (PELLE GRIGIA)	LH ANGLE KIT (GREY LEATHER)	
36	00009476	1	KIT CANTONALE DX COPRICAPOTE (PELLE GRIGIA)	RH ANGLE KIT (GREY LEATHER)	
37	339120067	1	COPRICAPOTE (PELLE BEIGE)	CAPOTE GUARD (BEIGE LEATHER)	
37	336900235	1	COPRICAPOTE (PELLE AVORIO)	CAPOTE GUARD (IVORY LEATHER)	
37	336900223	1	COPRICAPOTE (PELLE GRIGIO CHIARO)	CAPOTE GUARD (LIGHT GREY LEATHER)	
37	336900227	1	COPRICAPOTE (PELLE NERA)	CAPOTE GUARD (BLACK LEATHER)	
38	323350308	2	TAPPO	PLUG	

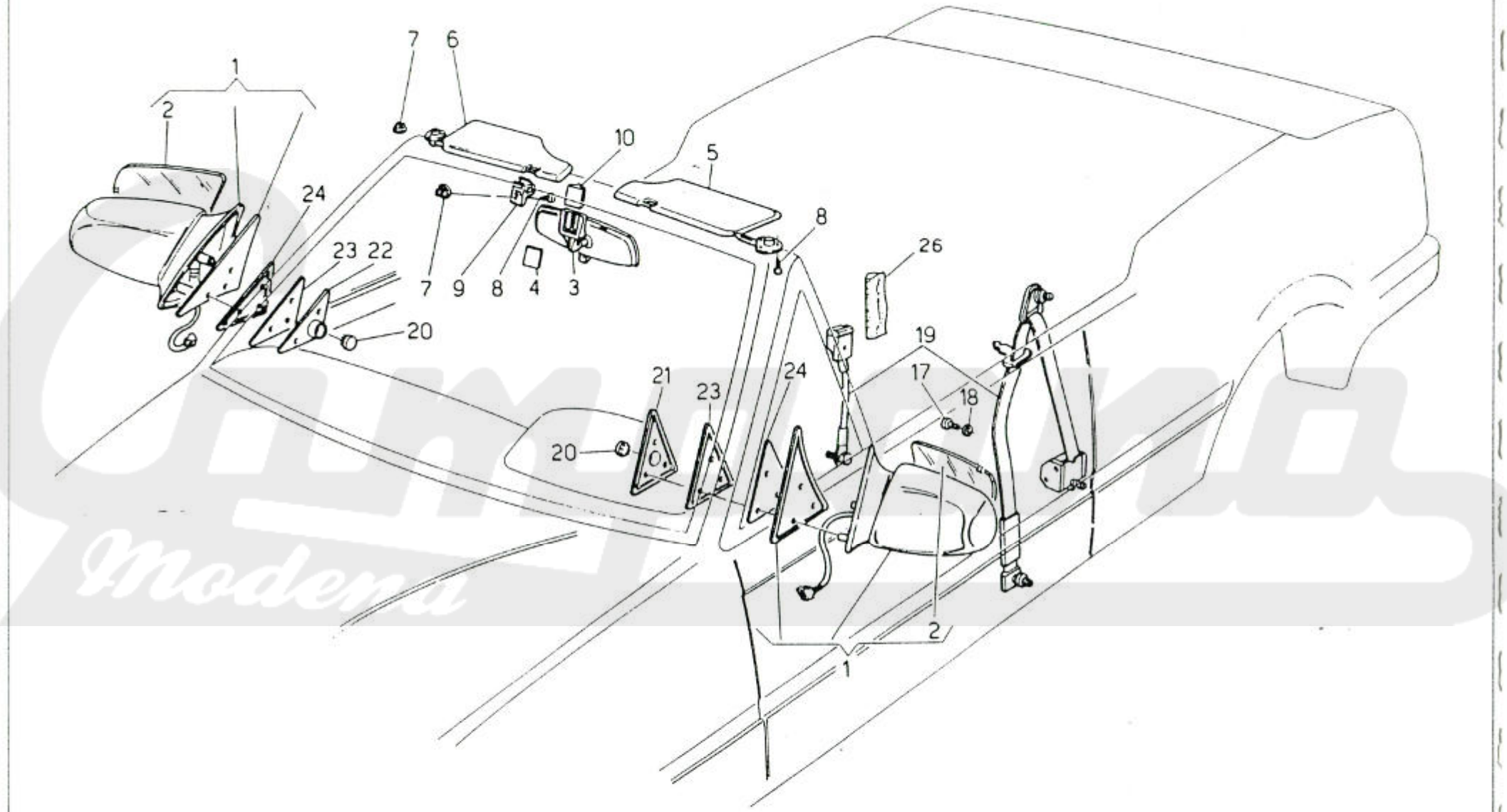
1
2
24
23 22
20
7 6
10
5
7 9 8 4 3
8
26
19
17
18
21
23
24
20
2
1

SPYDER

76	75	72	71	66	65 4V	65 3V	56	55	50	POS. N.	N. COD. CODE No.	Q.TA Q.TY	DENOMINAZIONE	DESCRIPTION	NOTE REM.
							▬	▬	▬	1	318150107	1	SPECCHIO RETROVISORE ESTERNO SX	LH EXTERIOR MIRROR, ASSY	
							▬	▬	▬	1	318150108	1	SPECCHIO RETROVISORE ESTERNO DX	RH EXTERIOR MIRROR, ASSY	
▬	▬	▬	▬	▬	▬	▬				1	318170107	1	SPECCHIO RETROVISORE EST. COMPLETO SX (CURVO)	LH EXTERIOR MIRROR, ASSY (CURVE)	
▬	▬	▬	▬	▬	▬	▬				1	318170108	1	SPECCHIO RETROVISORE EST. COMPLETO DX (PIANO)	RH EXTERIOR MIRROR, ASSY (PLANE)	
							▬	▬	▬	2	348100317	1	ELEMENTO SPECCHIO SX	RH MIRROR, ELEMENT	
▬	▬	▬	▬	▬	▬	▬				2	348120317	1	ELEMENTO SPECCHIO SX	RH MIRROR, ELEMENT	
							▬	▬	▬	2	348100318	1	ELEMENTO SPECCHIO DX	RH MIRROR, ELEMENT	
▬	▬	▬	▬	▬	▬	▬				2	348120318	1	ELEMENTO SPECCHIO DX	RH MIRROR, ELEMENT	
										3	318120004	1	SPECCHIO RETROVISORE INTERNO	INTERNAL REARVIEW MIRROR	
										5	338100189	1	PARASOLE SX (SENZA DISCO ORARIO) PELLE BEIGE	LH SUN VISOR, WITHOUT ORARY DISK (BEIGE LEATH.)	
										5	338100187	1	PARASOLE SX (SENZA DISCO ORARIO) PELLE AVORIO	LH SUN VISOR, WITHOUT ORARY DISK (IVORY LEATH.)	
										5	338100171	1	PARASOLE SX (SENZA DISCO OR.) PELLE GRIGIO CH.	LH SUN VIS.,WITHOUT OR.DISK (LIGHT GREY LEATH.)	
										5	338100175	1	PARASOLE SX (SENZA DISCO ORARIO) PELLE NERA	LH SUN VISOR, WITHOUT ORARY DISK (BLACK LEATH.)	
							▬	▬		6	338100176	1	PARASOLE DX (PELLE NERA)	RH SUN VISOR (BLACK LEATHER)	38
							▬	▬		6	338140176	1	PARASOLE DX (PELLE NERA)	RH SUN VISOR (BLACK LEATHER)	37
							▬	▬		6	338100190	1	PARASOLE DX (PELLE BEIGE)	RH SUN VISOR (BEIGE LEATHER)	38
▬	▬	▬	▬	▬	▬	▬				6	338140190	1	PARASOLE DX (PELLE BEIGE)	RH SUN VISOR (BEIGE LEATHER)	
									▬	6	338100188	1	PARASOLE DX (PELLE AVORIO)	RH SUN VISOR (IVORY LEATHER)	
▬	▬	▬	▬	▬	▬	▬				6	338140188	1	PARASOLE DX (PELLE AVORIO)	RH SUN VISOR (IVORY LEATHER)	
									▬	6	338100172	1	PARASOLE DX (PELLE GRIGIO CHIARO)	RH SUN VISOR (LIGHT GREY LEATHER)	
▬	▬	▬	▬	▬	▬	▬				6	338140172	1	PARASOLE DX (PELLE GRIGIO CHIARO)	RH SUN VISOR (LIGHT GREY LEATHER)	
									▬	6	338100176	1	PARASOLE DX (PELLE NERA)	RH SUN VISOR (BLACK LEATHER)	
▬	▬	▬	▬	▬	▬	▬				6	338140176	1	PARASOLE DX (PELLE NERA)	RH SUN VISOR (BLACK LEATHER)	
							▬	▬		6	338100172	1	PARASOLE DX (PELLE GRIGIO CHIARO)	RH SUN VISOR (LIGHT GREY LEATHER)	38
							▬	▬		6	338140172	1	PARASOLE DX (PELLE GRIGIO CHIARO)	RH SUN VISOR (LIGHT GREY LEATHER)	37
							▬	▬		6	338140190	1	PARASOLE DX (PELLE BEIGE)	RH SUN VISOR (BEIGE LEATHER)	37
							▬	▬		6	338100188	1	PARASOLE DX (PELLE AVORIO)	RH SUN VISOR (IVORY LEATHER)	38
							▬	▬		6	338140188	1	PARASOLE DX (PELLE AVORIO)	RH SUN VISOR (IVORY LEATHER)	37
										7	318320341	8	MADREVITE	NUT SCREW	
										8	119942190	8	VITE	SCREW	
							▬	▬	▬	9	318153301	2	GANCIO (COL. ANTRACITE)	HOOK (ANTRACITE COLOR)	
▬	▬	▬	▬	▬	▬	▬				9	318170300	2	GANCIO (COL. ANTRACITE)	HOOK (ANTRACITE COLOR)	
							▬	▬		10	318120346	1	BASETTA	PLATE	
										17	112805012	4	VITE	SCREW	
										18	135600050	4	RONDELLA ELASTICA	SPRING WASHER	
										19	338120009	1	KIT CINTURE SICUREZZA ANT.	FRONT SAFETY BELT KIT	31

MASERATI

CINTURE SICUR., SPECCHI RETROV. E PARAS. | SAFETY BELTS, REAR VIEW MIRR., SUN VIS. | TAVOLA DRAWING 50

SPYDER

76	75	72	71	66	65 4V	65 3V	56	55	50	POS. N.	N. COD. CODE No.	Q.TA Q.TY	DENOMINAZIONE	DESCRIPTION	NOTE REM.
■	■									19	338147009	1	KIT CINTURE SICUREZZA ANT.	FRONT SAFETY BELT KIT	32
										20	568300349	2	TAPPO	PLUG	
										21	318320373	1	RICOPRIMENTO INTERNO SX	LH INTERNAL COVERING	
										22	318330374	1	RICOPRIMENTO INTERNO DX	RH INTERNAL COVERING	
										23	318120424	2	GUARNIZIONE INTERNA	INTERNAL GASKET	
										24	318150425	2	GUARNIZIONE ESTERNA	EXTERNAL GASKET	
										26	319122128	2	GUAINA (PELLE BEIGE)	SHEATH (BEIGE LEATHER)	
										26	328156148	2	GUAINA (PELLE AVORIO)	SHEATH (IVORY LEATHER)	
										26	328156145	2	GUAINA (PELLE GRIGIO CHIARO)	SHEATH (LIGHT GREY LEATHER)	
										26	328156146	2	GUAINA (PELLE NERA)	SHEATH (BLACK LEATHER)	

NOTE

31) ESCLUSO AUSTRALIA.

32) SOLO AUSTRALIA.

37) SOLO GERMANIA.

38) ESCLUSO GERMANIA.

REMARKS

31) AUSTRALIA EXCEPTED.

32) ONLY AUSTRALIA.

37) ONLY GERMANY.

38) GERMANY EXCEPTED.

Campana Modena

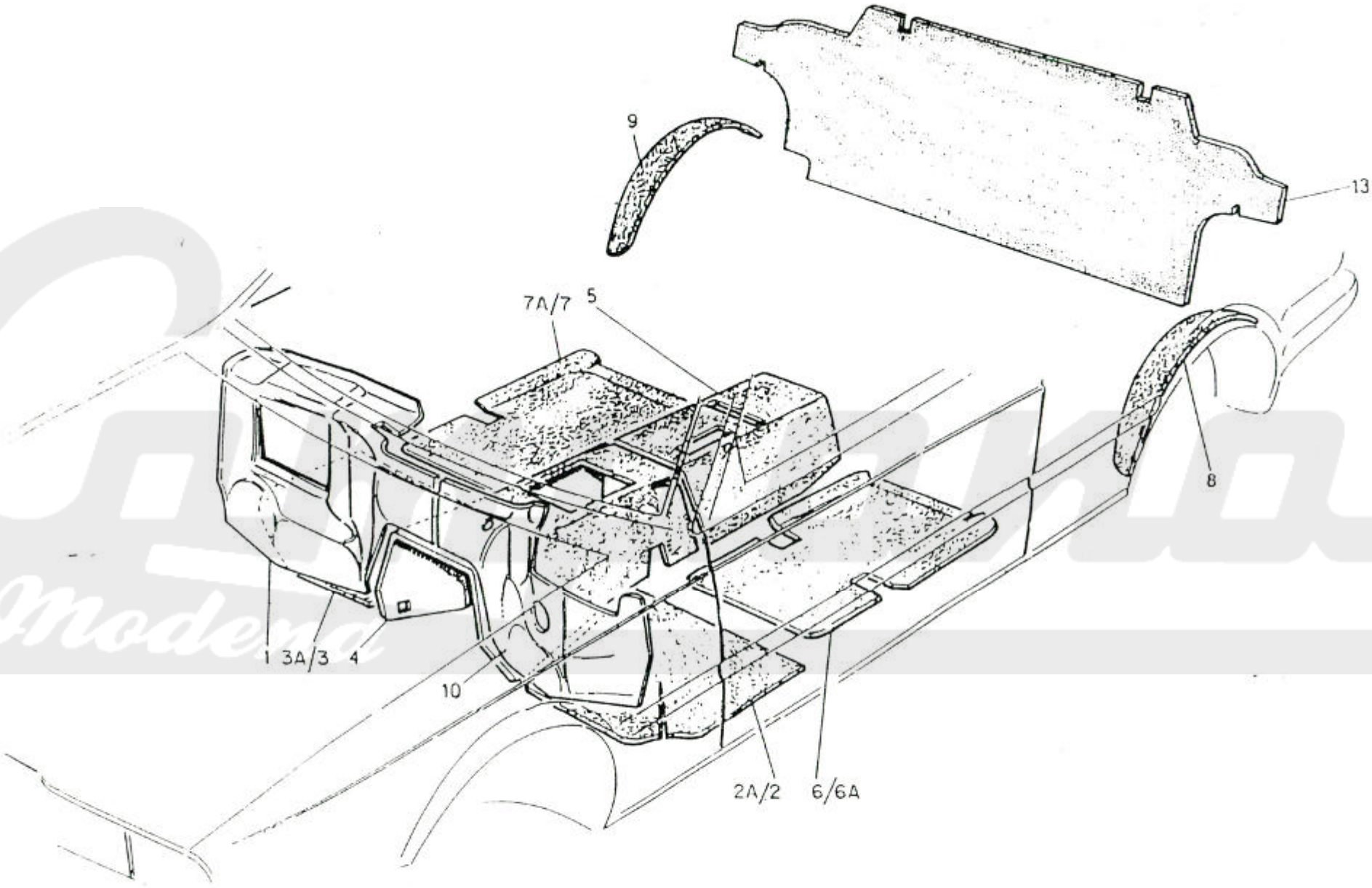
9
13
7A/7
5
8
1
3A/3
4
10
2A/2
6/6A

MASERATI

ISOLAMENTO ABITACOLO | PASSENGER COMPARTMENT INSULATION | TAVOLA DRAWING 51

SPYDER

76	75	72	71	66	65 4V	65 3V	56	55	50	POS. N.	N. COD. CODE No.	Q.TA Q.TY	DENOMINAZIONE	DESCRIPTION	NOTE REM.
							▬	▬	▬	1	311553424	1	COPERTURA FONOISOLANTE DX	RH DEADENING COVER	
▬	▬	▬	▬	▬	▬	▬				1	321570424	1	COPERTURA FONOISOLANTE DX	RH DEADENING COVER	
										2	311553407	1	COPERTURA FONOISOLANTE SX	LH DEADENING COVER	
										3	311553408	1	COPERTURA FONOISOLANTE DX	RH DEADENING COVER	
							▬	▬	▬	4	311553413	1	COPERTURA FONOISOLANTE	DEADENING COVER	
▬	▬	▬	▬	▬	▬	▬				4	321570413	1	COPERTURA FONOISOLANTE	DEADENING COVER	
										5	311553414	1	COPERTURA FONOISOLANTE	DEADENING COVER	
▬	▬	▬	▬	▬	▬	▬				6	311570411	1	COPERTURA FONOISOLANTE PAVIM. SX	DEADENING COVER FOR LH FLOOR	
							▬	▬	▬	6	311553411	1	COPERTURA FONOISOLANTE PAVIM. SX	DEADENING COVER FOR LH FLOOR	
▬	▬	▬	▬	▬	▬	▬				6	311570409	1	COPERTURA FONOISOLANTE PAVIM. SX	DEADENING COVER FOR LH FLOOR	
										7	311553412	1	COPERTURA FONOISOLANTE DX	RH DEADENING COVER	
										8	311520119	1	COPERTURA FONOISOLANTE SX	LH DEADENING COVER	
										9	311520120	1	COPERTURA FONOISOLANTE DX	RH DEADENING COVER	
							▬	▬	▬	10	311553423	1	COPERTURA FONOISOLANTE SX	LH DEADENING COVER	
▬	▬	▬	▬	▬	▬	▬				10	321570423	1	COPERTURA FONOISOLANTE SX	LH DEADENING COVER	
										13	311553419	1	COPERTURA FONOISOLANTE RETROSCHIENALE	REAR DEADENING COVER	
										2A	311553405	1	COPERTURA FONOISOLANTE SX	LH DEADENING COVER	
										3A	311553406	1	COPERTURA FONOISOLANTE DX	RH DEADENING COVER	
							▬	▬	▬	6A	311553409	1	COPERTURA FONOISOLANTE PAVIM. SX	DEADENING COVER FOR LH FLOOR	
										7A	311553410	1	COPERTURA FONOISOLANTE DX	RH DEADENING COVER	

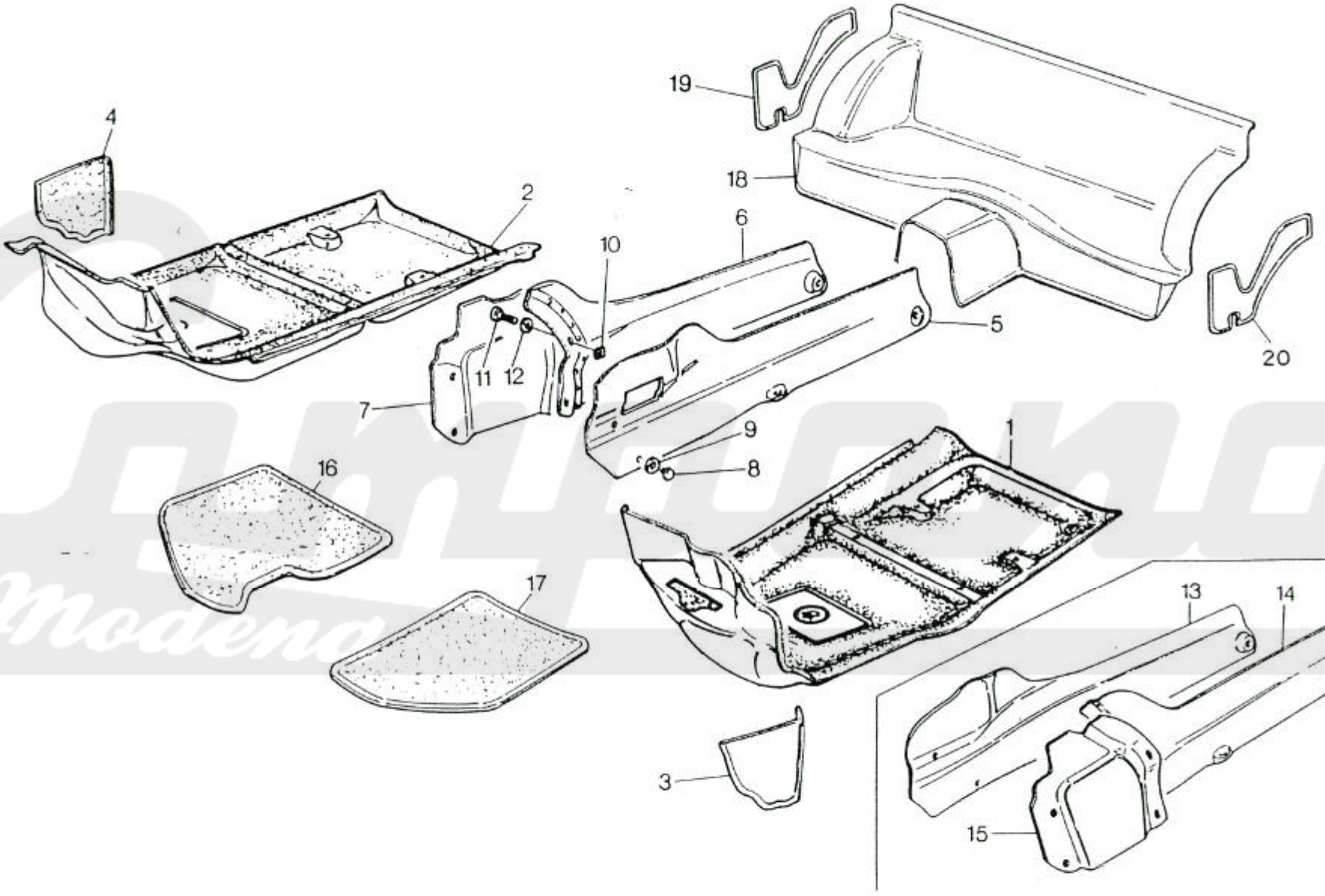

U T E M S.p.A. - Piacenza

MASERATI

TAPPETI ABITACOLO | PASSENGER COMPART. CARPETS AND FELTS | TAVOLA DRAWING 51.1

SPYDER

76	75	72	71	66	65 4V	65 3V	56	55	50	POS. N.	N. COD. CODE No.	Q.TA Q.TY	DENOMINAZIONE	DESCRIPTION	NOTE REM.
							▬	▬	▬	1	399100015	1	TAPPETO SX (BICOLORE BEIGE-MARRONE)	LH CARPET (BEIGE BROWN TWO-COLOR)	
							▬	▬	▬	1	391500151	1	TAPPETO SX (BICOLORE GRIGIO)	LH CARPET (GREY TWO-COLOR)	
▬	▬	▬	▬	▬	▬	▬				1	399120017	1	TAPPETO SX (BICOLORE BEIGE-MARRONE)	LH CARPET (BEIGE BROWN TWO-COLOR)	
▬	▬	▬	▬	▬	▬	▬				1	391520159	1	TAPPETO SX (BICOLORE BEIGE-MARRONE)	LH CARPET (GREY TWO-COLOR)	
							▬	▬	▬	2	399100016	1	TAPPETO DX (BICOLORE BEIGE-MARRONE)	RH CARPET (BEIGE BROWN TWO-COLOR)	
							▬	▬	▬	2	391500152	1	TAPPETO DX (BICOLORE GRIGIO)	RH CARPET (GREY TWO-COLOR)	
▬	▬	▬	▬	▬	▬	▬				2	399120018	1	TAPPETO DX (BICOLORE BEIGE-MARRONE)	RH CARPET WITH FOOTBOARD PVC (BEIGE TWO-COLOR)	
▬	▬	▬	▬	▬	▬	▬				2	391500160	1	TAPPETO DX (BICOLORE GRIGIO)	RH CARPET (GREY TWO-COLOR)	
							▬	▬	▬	3	339100011	1	TAPPETO SX (BICOLORE BEIGE-MARRONE)	LH CARPET (BEIGE BROWN TWO-COLOR)	
							▬	▬	▬	3	331500153	1	TAPPETO SX (BICOLORE GRIGIO)	LH CARPET (GREY TWO-COLOR)	
▬	▬	▬	▬	▬	▬	▬				3	399100011	1	TAPPETO SX (BICOLORE BEIGE-MARRONE)	LH CARPET (BEIGE BROWN TWO-COLOR)	
▬	▬	▬	▬	▬	▬	▬				3	391500153	1	TAPPETO SX (BICOLORE GRIGIO)	LH CARPET (GREY TWO-COLOR)	
							▬	▬	▬	4	399100012	1	TAPPETO DX (BICOLORE BEIGE-MARRONE)	RH CARPET (BEIGE BROWN TWO-COLOR)	
							▬	▬	▬	4	391500154	1	TAPPETO DX (GRIGIO-NERO)	RH CARPET (GREY-BLACK)	
▬	▬	▬	▬	▬	▬	▬				4	339140006	1	TAPPETO DX (BICOLORE BEIGE-MARRONE)	RH CARPET (BEIGE BROWN TWO-COLOR)	
▬	▬	▬	▬	▬	▬	▬				4	331540157	1	TAPPETO DX (BICOLORE GRIGIO)	RH CARPET (GREY TWO-COLOR)	
							▬	▬	▬	5	319122175	1	PARETE SX CONSOLLE (BICOLORE BEIGE MARRONE)	LH SILL (BEIGE BROWN TWO-COLOR)	
							▬	▬	▬	5	328356221	1	PARETE SX CONSOLLE (BICOLORE GRIGIO)	LH SILL (GREY TWO-COLOR)	
							▬	▬	▬	6	349100207	1	PARETE DX CONSOLLE (BICOLORE BEIGE MARRONE)	RH REAR SILL (BEIGE BROWN TWO-COLOR)	
							▬	▬	▬	6	328356222	1	PARETE DX CONSOLLE (BICOLORE GRIGIO)	RH REAR SILL (GREY TWO-COLOR)	
							▬	▬	▬	7	349100208	1	PARETE DX ANT. CONSOLLE (BICOLORE BEIGE MARRONE	RH FRONT SILL (BEIGE BROWN TWO-COLOR)	
							▬	▬	▬	7	328356223	1	PARETE DX ANT. CONSOLLE (BICOLORE GRIGIO)	RH FRONT SILL (GREY TWO-COLOR)	
										8	318353499	6	TAPPO	PLUG	
										9	318353498	6	RONDELLA	WASHER	
										10	312520499	4	MADREVITE	NUT SCREW	
										11	119148180	4	VITE	SCREW	
										12	163010060	4	RONDELLA PIANA	FLAT WASHER	
▬	▬	▬	▬	▬	▬	▬				13	328370251	1	PARETE LATERALE DX CONSOLLE (BICOLORE BEIGE)	RH CONSOLE SIDE FELT PANEL (GREY TWO-COLOR)	
▬	▬	▬	▬	▬	▬	▬				13	328370253	1	PARETE LATERALE DX CONSOLLE (BICOLORE GRIGIO)	RH CONSOLE SIDE FELT PANEL (GREY TWO-COLOR)	
▬	▬	▬	▬	▬	▬	▬				14	328370245	1	PARETE LATERALE POST. SX (BICOLORE BEIGE)	LH REAR FELT PANEL (BEIGE TWO-COLOR)	
▬	▬	▬	▬	▬	▬	▬				14	328370249	1	PARETE LATERALE POST. SX (BICOLORE GRIGIO)	LH REAR FELT PANEL (GREY TWO-COLOR)	
▬	▬	▬	▬	▬	▬	▬				15	328370250	1	PARETE LATER. ANT. SX CONSOLLE (BICOLORE GRIGIO	CONSOLE, LH FRONT FELT PANEL (GREY TWO-COLOR)	
▬	▬	▬	▬	▬	▬	▬				15	328370246	1	PARETE LATER. ANT. SX CONSOLLE (BICOLORE BEIGE)	CONSOLE, LH FRONT FELT PANEL (BEIGE TWO-COLOR)	
							▬	▬	▬	16	319122014	1	SOVRATAPPETO ANT. DX (MARRONE-BEIGE)	RH FRONT COVER CARPET (BROWN-BEIGE)	
							▬	▬	▬	16	321556156	1	SOVRATAPPETO ANT. DX (GRIGIO-NERO)	RH FRONT CARPET COVER (GREY-BALCK)	
							▬	▬	▬	17	319122013	1	SOVRATAPPETO ANT. SX (MARRONE-BEIGE)	LH FRONT CARPET COVER (BROWN-BEIGE)	

MASERATI

TAPPETI ABITACOLO | PASSENGER COMPART. CARPETS AND FELTS | TAVOLA DRAWING 51.1

SPYDER

76	75	72	71	66	65 4V	65 3V	56	55	50	POS. N.	N. COD. CODE No.	Q.TA Q.TY	DENOMINAZIONE	DESCRIPTION	NOTE REM.
							▬	▬	▬	17	321556155	1	SOVRATAPPETO ANT. SX (GRIGIO-NERO)	LH FRONT CARPET COVER (GREY-BLACK)	
										18	339100008	1	TAPPETO SOTTOSED.POST. (BICOLORE BEIGE-MARRONE)	UNDER SEAT REAR CARPET (BEIGE BROWN TWO-COLOR)	
										18	331500158	1	TAPPETO SOTTOSEDILE POST. (BICOLORE GRIGIO)	UNDER SEAT REAR CARPET (GREY TWO-COLOR)	
										19	339100010	1	TAPPETO COPRIFIANCHETTO DX (BICOLORE BEIGE)	RH REAR CARPET (BEIGE TWO-COLOR)	
										19	331500150	1	TAPPETO COPRIFIANCHETTO DX (BICOLORE GRIGIO)	RH REAR CARPET (GREY TWO-COLOR)	
										20	339100009	1	TAPPETO-COPRIFIANCHETTO SX (BICOLORE BEIGE)	LH REAR CARPET (BEIGE TWO-COLOR)	
										20	331500149	1	TAPPETO COPRIFIANCHETTO SX (BICOLORE GRIGIO)	LH REAR CARPET (GREY TWO-COLOR)	

Compano Modena

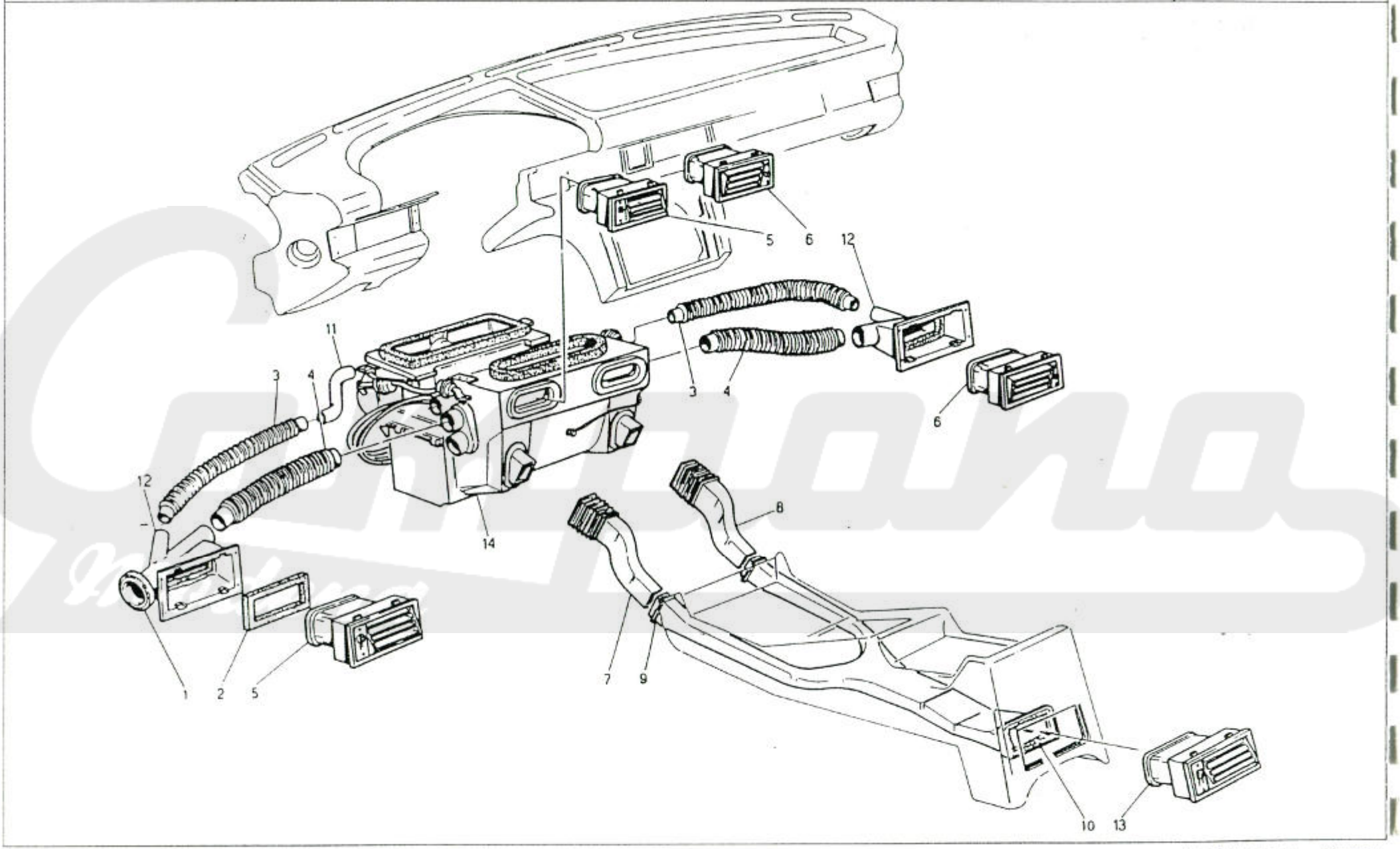
5
6
12
11
3
4
3
4
6
12
14
8
1
2
5
7
9
10
13

MASERATI

AERAZIONE ABITACOLO | PASSENGER COMPARTMENT VENTILATION | TAVOLA DRAWING 52

SPYDER

POS. N.	N. COD. CODE No.	Q.TA Q.TY	DENOMINAZIONE	DESCRIPTION	NOTE REM.	76	75	72	71	66	65 4V	65 3V	56	55	50
1	315520318	2	GUARNIZIONE ESTERNA	EXTERNAL GASKET											
2	315520317	2	GUARNIZIONE INTERNA	INTERNAL GASKET											
3	315520314	2	CONVOGLIATORE AEREAZIONE PORTA	DOOR VENTILATION DUCT											
4	315520316	2	CONVOGLIATORE AEREAZIONE PLANCIA	DASHBOARD VENTILATION DUCT											
5	315553013	2	DIFFUSORE SX PLANCIA (COL.ANTRACITE)	LH DASHBOARD DIFFUSER (ANTRACITE COLOR)											
6	315553014	2	DIFFUSORE DX PLANCIA (COLOR ANTRACITE)	RH DASHBOARD DIFFUSER (ANTRACITE COLOR)											
7	315520325	1	CONVOGLIATORE ANT. SX CONSOLLE	LH CONSOLE FRONT DUCT											
8	315520326	1	CONVOGLIATORE ANT. DX CONSOLLE	RH CONSOLE FRONT DUCT											
9	315520113	1	CONVOGLIATORE POST. COMPL. CONSOLLE	CONSOLE REAR COMPLETE DUCT											
10	315520329	1	GUARNIZIONE	GASKET											
11	315520313	1	MANICOTTO AEREAZ. PORTA LAT. SX	LH SIDE DOOR VENTILATION SLEEVE											
12	315520110	2	CONDOTTO ARIA	AIR DUCT											
13	315553020	1	DIFFUSORE CONSOLLE (COL. ANTRACITE)	CONSOLE DIFFUSER (ANTRACITE COLOR)											
14	315551005	1	GRUPPO CONDIZIONATORE COMPLETO	AIR CONDITIONER ASSY		▬	▬	▬	▬	▬	▬	▬	▬	▬	▬
14	315570005	1	GRUPPO CONDIZIONATORE COMPLETO	AIR CONDITIONER ASSY											

Gruppo Modena

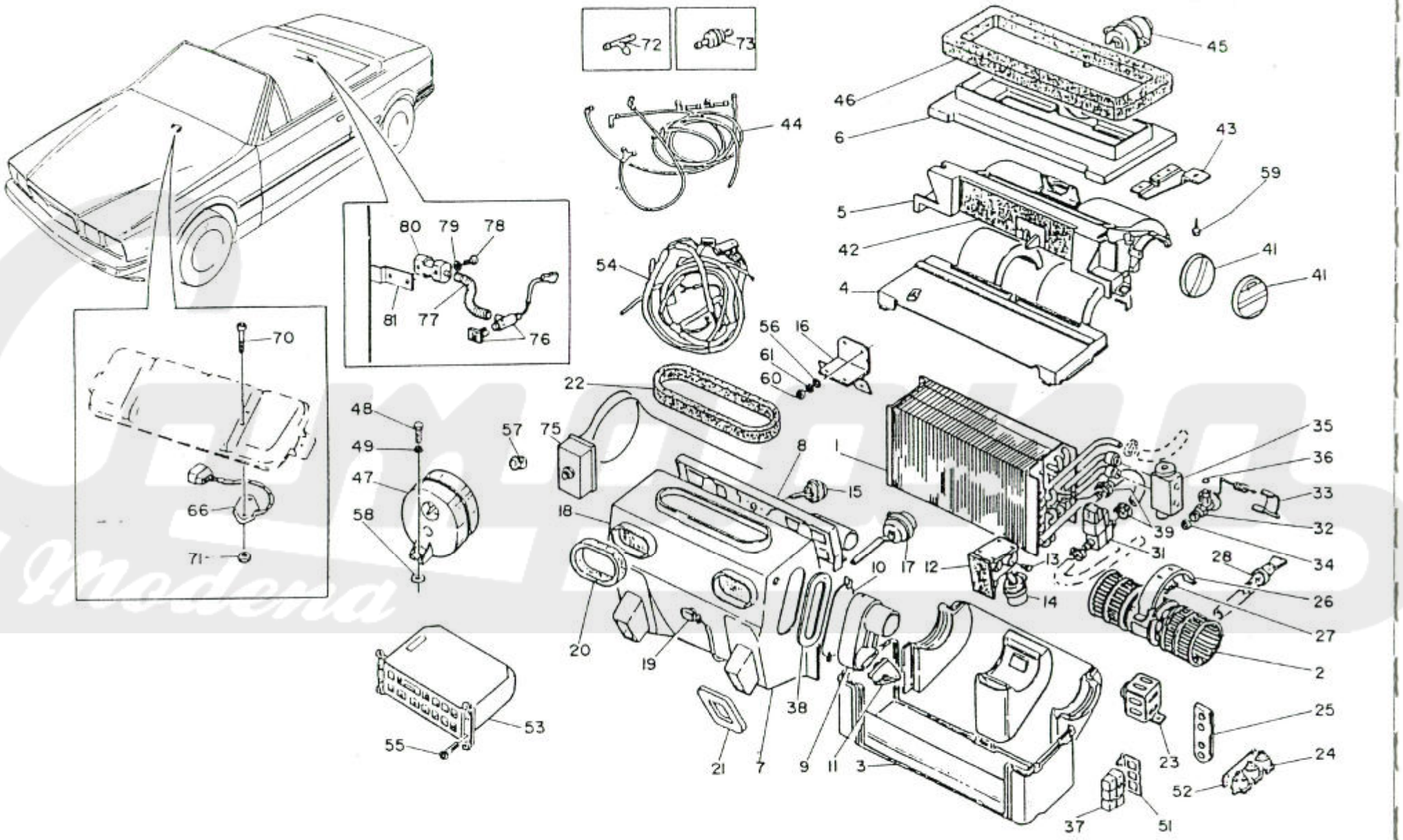
72
73
44
45
46
6
43
59
5
42
41
4
41
54
56
16
61
60
22
48
49
47
58
57
75
8
1
35
36
33
32
34
15
18
39
31
10
17
12
13
14
28
26
27
2
20
19
38
25
23
24
52
21
7
9
11
3
37
51
53
55
80
79
78
81
77
76
70
66
71

MASERATI

GRUPPO CONDIZIONATORE AUTOMATICO | AIR CONDITIONER ASSY | TAVOLA DRAWING 53

SPYDER

76	75	72	71	66	65 4V	65 3V	56	55	50	POS. N.	N. COD. CODE No.	Q.TA Q.TY	DENOMINAZIONE	DESCRIPTION	NOTE REM.
							▬	▬	▬	1	315551165	1	EVAPORATORE RISCALDATORE	COOLER AND HEATER	
▬	▬	▬	▬	▬	▬	▬				1	315570165	1	EVAPORATORE RISCALDATORE	COOLER AND HEATER	
										2	315520167	1	ELETTROVENTILATORE	ELECTRIC FAN	
							▬	▬	▬	3	315551380	1	SCATOLA INFERIORE	LOWER BOX	
▬	▬	▬	▬	▬	▬	▬				3	315567380	1	SCATOLA INFERIORE	LOWER BOX	
										4	315520381	1	SCATOLA INTERMEDIA	INTERMEDIATE BOX	
										5	315551382	1	SCATOLA SUPERIORE	UPPER BOX	
										6	315520470	1	CONVOGLIATORE	DUCT	
										7	315520471	1	FRONTALE	FRONT BODY	
										8	315520472	1	CHIUSURA SUPERIORE	UPPER COVER	
										9	315520474	1	BOCCAGLIO PER ARIA DX	RH AIR NOZZLE	
										9	315520473	1	BOCCAGLIO PER ARIA SX	LH AIR NOZZLE	
										10	315520164	1	SPORTELLO PER BOCCAGLIO DX	FLAP FOR RH AIR NOZZLE	
										10	315520163	1	SPORTELLO PER BOCCAGLIO SX	FLAP FOR LH AIR NOZZLE	
										11	315520387	2	BOCCHETTA MAND. ARIA, COMPL.	AIR DELIVERY DUCT, ASSY	
										12	315520018	2	SPORTELLO COMPLETO	FLAP, ASSY	
										14	315520158	2	ATTUATORE COMANDO ARIA PORT. POST.	REAR DOOR AIR CONTROL ACTUATOR	
										15	315520162	1	ATTUATORE A DUE POSIZIONI	TWO-POSITION ACTUATOR	
										16	315520138	1	STAFFA SUPPORTO CONDIZIONATORE	AIR CONDITIONER SUPPORT BRACKET	
										17	315520159	2	ATTUATORE COMANDO ARIA AI PIEDI	FLOOR AIR CONTROL ACTUATOR	
		-	-							18	315520134	1	SPORTELLO MANDATA ARIA	AIR DELIVERY FLAP	
										19	315520206	1	SENSORE TEMPERATURA ARIA MISCELATA	MIXED AIR TEMPERATURE SENSOR	
										20	315520396	2	GUARNIZIONE PER BOCCAGLIO	NOZZLE GASKET	
										21	315520397	2	GUARNIZIONE PER BOCCAGLIO	NOZZLE GASKET	
										22	315520394	1	GUARNIZIONE PER BOCCAGLIO	NOZZLE GASKET	
										23	315520143	1	RESISTENZA	RESISTANCE	
										24	315520207	3	ELETTROVALVOLA PER IMP. PNEUM.	PNEUMATIC SYSTEM SOLENOID VALVE	
										25	315520475	1	GUARNIZIONE	GASKET	
										26	315520402	1	STAFFA	BRACKET	
										27	315520403	1	AMMORTIZZATORE	DAMPER	
										28	315520017	1	TUBO SCARICO CONDENSA	CONDENSATE DRAINAGE TUBE	
										31	315522144	1	COMPLESS. RUBINETTO MOTORIZZATO	COCK, ASSY	
										32	315520166	1	VALVOLA ESPANSIONE	EXPANSION VALVE	5
										33	315520408	1	MOLLETTA FISS. TUBO	TUBE FIXING CLIP	
										34	315520445	1	GUARNIZIONE	GASKET	
										35	315553166	1	VALVOLA ESPANSIONE A BLOCCHETTO	EXPANSION VALVE	6

MASERATI

GRUPPO CONDIZIONATORE AUTOMATICO | AIR CONDITIONER ASSY | TAVOLA DRAWING 53

SPYDER

76 75 72 71 66 65 4V 65 3V 56 55 50

POS. N.	N. COD. CODE No.	Q.TA Q.TY	DENOMINAZIONE	DESCRIPTION	NOTE REM.
36	315520443	1	GUARNIZIONE	GASKET	
37	30331137	3	RELE'	RELAY	
38	315520483	2	GUARNIZIONE	GASKET	
39	315520415	4	FASCETTA	CLAMP	
41	315550416	2	PORTELLO A FARFALLA (CONDIZ. VALVOLA ELICA)	THROTTLE FLAP (AIR CONDITIONER FAN VALVE)	5
41	315551416	2	PORTELLO A FARFALLA(CONDIZ. VALVOLA BLOCCHETTO)	THROTTLE FLAP (AIR CONDITIONER BLOCK VALVE)	6
42	315520136	1	SPORTELLO ARIA	AIR FLAP	
43	315520420	1	STAFFA DX PER CONDIZIONATORE	RH BRACKET FOR AIR CONDITIONER	
43	315520419	1	STAFFA SX PER CONDIZIONATORE	LH BRACKET FOR AIR CONDITIONER	
44	315520208	1	IMPIANTO PNEUMATICO	PNEUMATIC SYSTEM	
45	315520160	1	ATTUATORE PER SPORTELLO ARIA	AIR FLAP ACTUATOR	
46	315520422	1	GUARNIZIONE	GASKET	
47	30551155	1	SERBATOIO ACCUMULO VUOTO	VACUUM CYLINDER	
48	119148160	2	VITE	SCREW	
49	169020005	2	RONDELLA	WASHER	
51	315520477	1	STAFFA SUPPORTO RELE'	RELAY SUPPORTING BRACKET	
52	315520478	1	STAFFA SUPPORTO ELETTROVALVOLA	SOLENOID VALVE SUPPORTING BRACKET	
53	315550201	1	COMANDO CENTR. DI CONTROLLO	CONTROL UNIT	5
53	315550204	1	COMANDO CENTR. DI CONTROLLO	CONTROL UNIT	6
54	315551211	1	CABLAGGIO	WIRING	
55	119529130	4	VITE	SCREW	
56	169020406	2	RONDELLA	WASHER	
57	53211308	1	PASSACAVO	FAIRLEAD	
58	312520511	2	GUARNIZIONE	GASKET	
59	314320345	2	VITE	SCREW	
60	125100060	2	DADO	NUT	
61	135600060	2	RONDELLA ELASTICA	SPRING WASHER	
63	315520465	1	FASCETTA	CLAMP	
64	315520467	1	TUBO	PIPE	
65	315520200	1	VENTOLA	FAN	
66	315520196	1	SONDA TEMPER. ARIA ESTERNA	EXTERNAL AIR TEMPERATURE PROBE	
67	315520199	1	SONDA TEMPER. AMBIENTE	ROOM TEMPERATURE PROBE	
70	112804016	1	VITE	SCREW	
71	122600040	1	DADO	NUT	
72	315520424	9	RACCORDO A TRE VIE	T-UNION	
73	315520153	1	VALVOLA NON RITORNO CON SFIATO	CHECK VALVE WITH BREATHER	

MASERATI

GRUPPO CONDIZIONATORE AUTOMATICO | AIR CONDITIONER ASSY | TAVOLA DRAWING 53

SPYDER

POS. N.	N. COD. CODE No.	Q.TA Q.TY	DENOMINAZIONE	DESCRIPTION	NOTE REM.	76	75	72	71	66	65 4V	65 3V	56	55	50
75	313350205	1	TERMOSTATO ANTIBRINA	DEFROSTING THERMOSTAT							▬	▬	▬	▬	▬
76	315520199	1	SONDA TEMPER. AMBIENTE	ROOM TEMPERATURE PROBE							▬	▬	▬	▬	▬
77	335500333	1	TUBO	HOSE							▬	▬	▬	▬	▬
78	119129095	1	VITE	SCREW											
79	135000028	3	ROSETTA PIANA	SPRING							▬	▬	▬	▬	▬
80	315520200	1	VENTOLA	FAN							▬	▬	▬	▬	▬
81	335500332	1	STAFFA	UPPER							▬	▬	▬	▬	▬

NOTE

5) PRE MODIFICA.

6) POST MODIFICA.

REMARKS

5) BEFORE CHANGE.

6) AFTER CHANGE.

Compano Modena

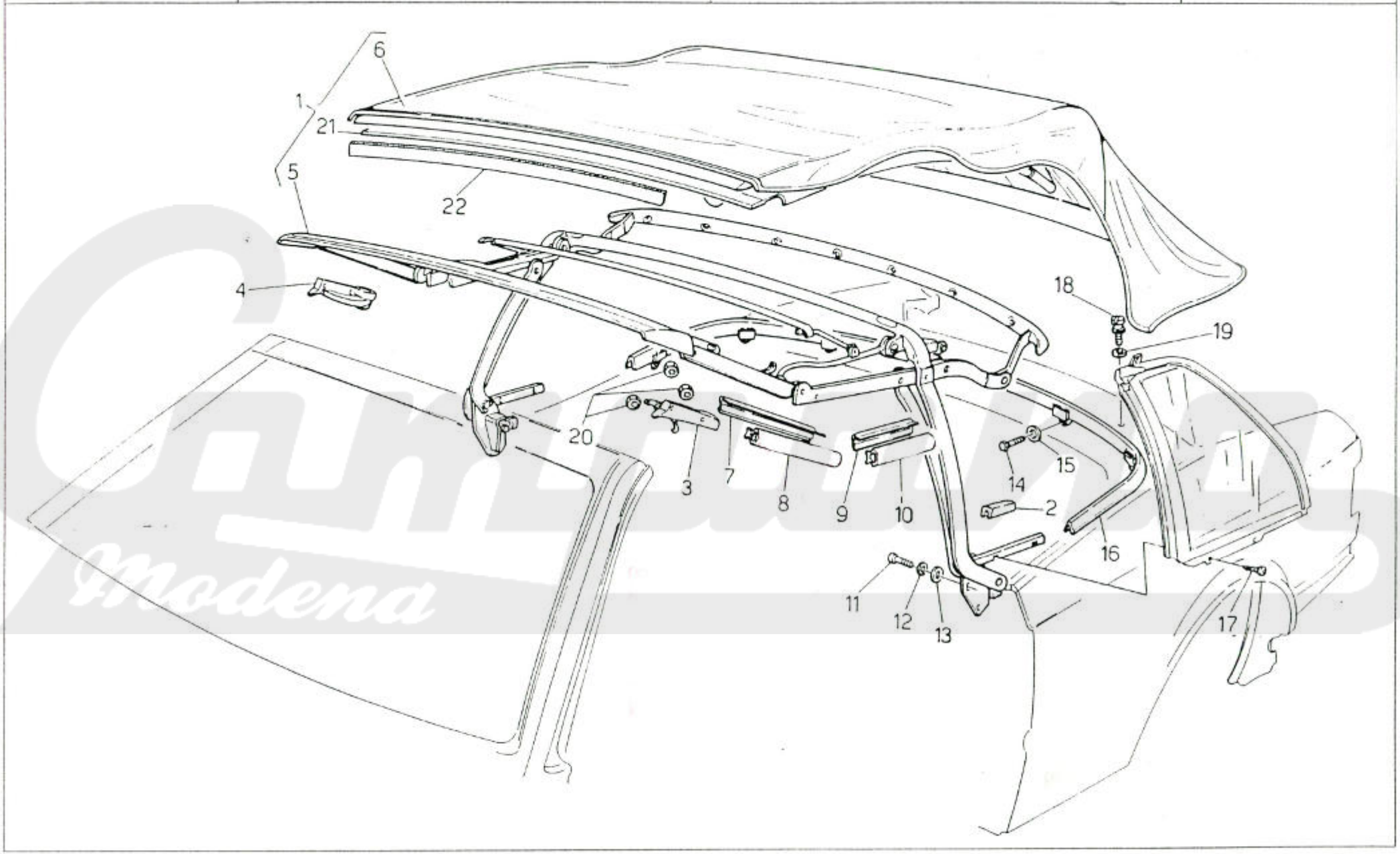
1
21
6
22
5
4
20
3
7
8
9
10
18
19
14
15
2
16
11
12
13
17

MASERATI

SPYDER

76 75 72 71 66 65 4V 65 3V 56 55 50

TELAIO CAPOTE — TOP FRAME

TAVOLA DRAWING 54

POS. N.	N. COD. CODE No.	Q.TA Q.TY	DENOMINAZIONE	DESCRIPTION	NOTE REM.
1	339920500	1	CAPOTE COMPL. (COLORE NERO E ALCANTARA BEIGE)	TOP COMPLEX (BLACK AND BEIGE ALCANTARA)	
1	337900025	1	CAPOTE COMPL. (COLORE NERO E ALCANT.GRIGIO CH.)	TOP COMPLEX (BLACK AND LIGHT GREY ALCANTARA)	
1	337900026	1	CAPOTE COMPL. (COLORE NERO E ALCANTARA AVORIO)	TOP COMPLEX (BLACK AND IVORY ALCANTARA)	
1	337920001	1	CAPOTE COMPL. (COLORE BLU E ALCANTARA BEIGE)	TOP COMPLEX (BLEU AND BEIGE ALCANTARA)	
1	337900028	1	CAPOTE COMPL. (COLORE BLU E ALCANT. GRIGIO CH.)	TOP COMPLEX (BLEU AND LIGHT GREY ALCANTARA)	
1	337900029	1	CAPOTE COMPL. (COLORE BLU E ALCANTARA AVORIO)	TOP COMPLEX (BLEU AND IVORY ALCANTARA)	
2	337920314	2	TASSELLO IN GOMMA TAMPONE ARRESTO CAPOTE	RUBBER BLOCK	
3	337920013	1	MANIGLIA SX APERT. CAPOTE	LH HANDLE TOP OPENING	
4	337920014	1	MANIGLIA DX APERT. CAPOTE	RH HANDLE TOP OPENING	
5		1	TELAIO CAPOTE, ASSIEME	TOP FRAME ASSY	1
6	339920503	1	RIVESTIM. CAPOTE (COLORE NERO E ALCANT. BEIGE)	TOP COVERING (BLACK AND BEIGE ALCANTARA)	
6	337900033	1	RIVEST. CAPOTE (COL. NERO E ALCANT. GRIGIO CH.)	TOP COVERING (BLACK AND LIGHT GREY ALCANTARA)	
6	337900034	1	RIVEST. CAPOTE (COLORE NERO E ALCANTARA AVORIO)	TOP COVERING (BLACK AND IVORY ALCANTARA)	
6	337920003	1	RIVESTIM. CAPOTE (COLORE BLU E ALCANTARA BEIGE)	TOP COVERING (BLEU AND BEIGE ALCANTARA)	
6	337900036	1	RIVEST. CAPOTE (COL. BLU E ALCANT. GRIGIO CH.)	TOP COVERING (BLEU AND LIGHT GREY ALCANTARA)	
6	337900037	1	RIVEST. CAPOTE (COLORE BLU E ALCANTARA AVORIO)	TOP COVERING (BLEU AND IVORY ALCANTARA)	
7	337920305	1	LAMIERINO IN GOMMA SU LEVA ANT. SX	LH RUBBER PLATE FOR LEVER	
7	337920306	1	LAMIERINO IN GOMMA SU LEVA ANT. DX	RH RUBBER PLATE FOR LEVER	
8	337920309	1	GUARNIZIONE LATERALE SU LEVA ANT. CAPOTE SX	LH LATERAL GASKET FOR LEVER	
8	337920308	1	GUARNIZIONE LATERALE SU LEVA ANT. CAPOTE DX	RH LATERAL GASKET FOR LEVER	
9	337920303	1	LAMIERINO RITEGNO GUARN. SU LEVA CENTR. SX	LH RUBBER GASKET PLATE FIXING FOR CENTRAL LEVER	
9	337920304	1	LAMIERINO RITEGNO GUARN. SU LEVA CENTR. DX	RH RUBBER GASKET PLATE FIXING FOR CENTRAL LEVER	
10	337920311	1	GUARNIZIONE SX	LH GASKET	
10	337920312	1	GUARNIZIONE DX	RH GASKET	
11	108008030	1	VITE	SCREW	
12	138410080	1	RONDELLA ELASTICA	SPRING WASHER	
13	136200084	1	RONDELLA PIANA	WASHER	
14	108006020	1	VITE	SCREW	
15	138410060	1	RONDELLA ELASTICA	SPRING WASHER	
16	337920307	1	TELAIO POSTERIORE	REAR FRAME	
17	108006016	1	VITE	SCREW	
18	337920316	1	VITE	SCREW	
19	337920318	1	RONDELLA IN GOMMA	RUBBER WASHER	
20	337920302	4	DADO	NUT	
21	337900010	1	RIVESTIMENTO INT. CAPOTE (ALCANTARA AVORIO)	INTERNAL TOP COVERING (IVORY ALCANTARA)	
21	337900006	1	RIVESTIMENTO INT. CAPOTE (ALCANT. GRIGIO CH.)	INTERNAL TOP COVERING (LIGHT GREY ALCANTARA)	

MASERATI

TELAIO CAPOTE	TOP FRAME	TAVOLA DRAWING 54

SPYDER

76	75	72	71	66	65 4V	65 3V	56	55	50

POS. N.	N. COD. CODE No.	Q.TA Q.TY	DENOMINAZIONE	DESCRIPTION	NOTE REM.
21	337920004	1	RIVESTIMENTO INT. CAPOTE (ALCANTARA BEIGE)	INTERNAL TOP COVERING (BEIGE)	
22	337920319	1	GUARNIZIONE FRONTALE	FRONTAL GASKET	

NOTE

1) NON FORNITO.

REMARKS

1) NOT SUPPLIED.

Campana Modena