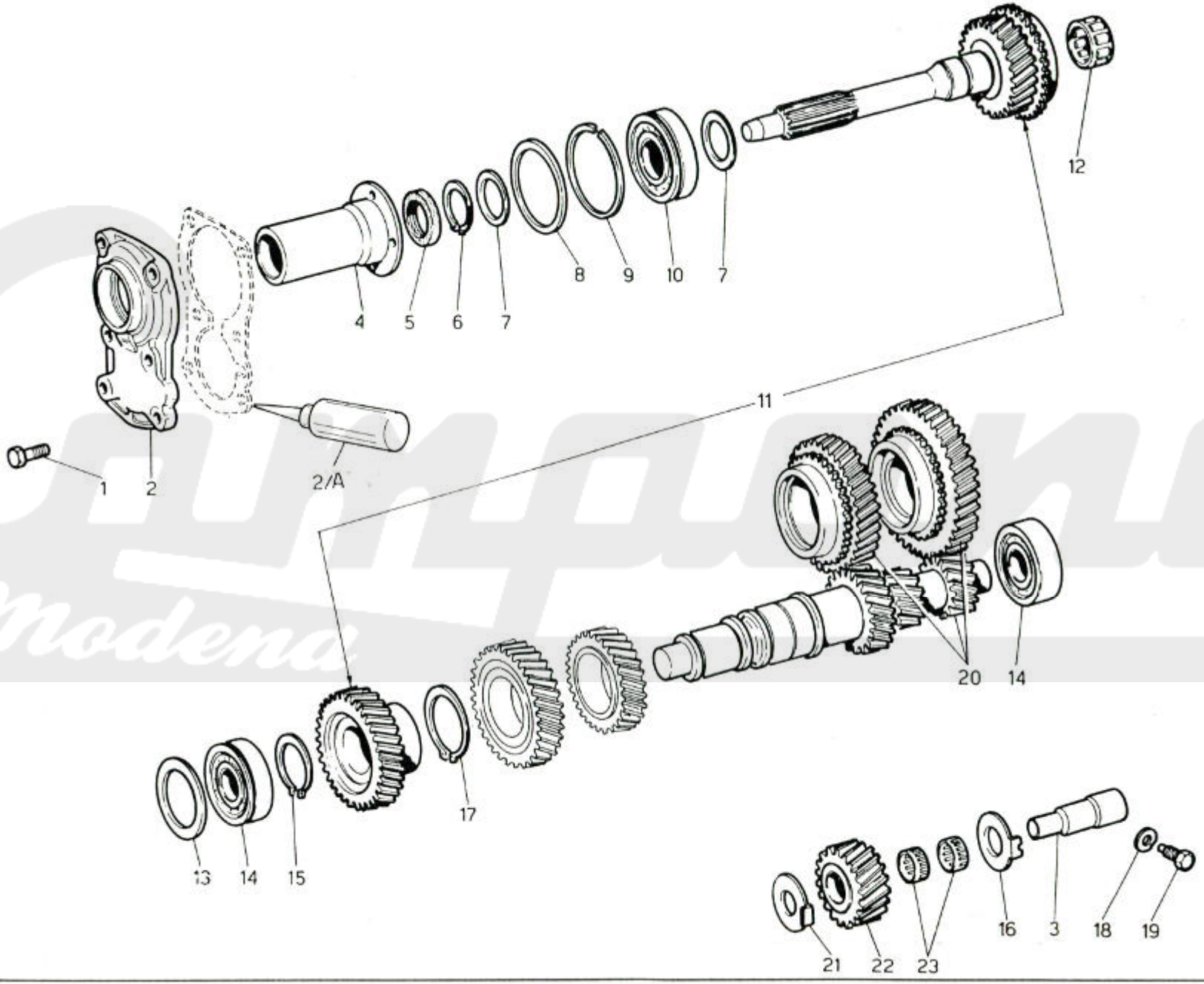

Carpano Modena

MASERATI s.p.a.	CAMBIO - ALBERO SECONDARIO E PRESA DIRETTA	TRANSMISSION - LAYSHAFT AND DIRECTS-DRIVE	TAVOLA DRAWING 29

SPYDER

45	44	41	40	11	10	03	02	00	POS N.	N. COD. CODE No.	Q.TA Q.TY	DENOMINAZIONE	DESCRIPTION
	●		●		●		●	●	1	315020384	6	Vite	Screw
	●		●		●		●	●	2	315020381	1	Flangia di centraggio	Centering flange
	●		●		●		●	●	2A	315020385	1	Tubetto al silicone per sigillatura flangia di centraggio (pos. 2)	Silicone hose
	●		●		●		●	●	3	315020465	1	Perno	Pin
	●		●		●		●	●	4	315020383	1	Guida	Guide
	●		●		●		●	●	5	315020111	1	Anello tenuta	Seal ring
	●		●		●		●	●	6	315020303	1	Anello sicurezza	Retaining ring
	●		●		●		●	●		315020388	1	Rondella rasamento 1,5	Thrust ring (1,5)
	●		●		●		●	●		315020389	1	Rondella rasamento 1,4	Thrust ring (1,4)
	●		●		●		●	●		315020390	1	Rondella rasamento 1,3	Thrust ring (1,3)
	●		●		●		●	●		315020391	1	Rondella rasamento 1,2	Thrust ring (1,2)
	●		●		●		●	●		315020392	1	Rondella rasamento 1,1	Thrust ring (1,1)
	●		●		●		●	●	7	315020393	1	Rondella rasamento 1,0	Thrust ring (1,0)
	●		●		●		●	●		315020394	1	Rondella rasamento 0,9	Thrust ring (0,9)
	●		●		●		●	●		315020395	1	Rondella rasamento 0,8	Thrust ring (0,8)
	●		●		●		●	●		315020396	1	Rondella rasamento 0,7	Thrust ring (0,7)
	●		●		●		●	●		315020397	1	Rondella rasamento 0,6	Thrust ring (0,6)
	●		●		●		●	●		315020398	1	Rondella rasamento 0,5	Thrust ring (0,5)
	●		●		●		●	●		314820341	1	Rondella rasamento 1,0	Thrust ring (1,0)
	●		●		●		●	●		314820342	1	Rondella rasamento 0,9	Thrust ring (0,9)
	●		●		●		●	●		314820343	1	Rondella rasamento 0,8	Thrust ring (0,8)
	●		●		●		●	●		314820344	1	Rondella rasamento 0,7	Thrust ring (0,7)
	●		●		●		●	●		314820345	1	Rondella rasamento 0,6	Thrust ring (0,6)
	●		●		●		●	●		314820346	1	Rondella rasamento 0,5	Thrust ring (0,5)
	●		●		●		●	●	8	314820347	1	Rondella rasamento 0,4	Thrust ring (0,4)
	●		●		●		●	●		315020409	1	Rondella rasamento 0,45	Thrust ring (0,45)
	●		●		●		●	●		315020410	1	Rondella rasamento 0,55	Thrust ring (0,55)
	●		●		●		●	●		315020411	1	Rondella rasamento 0,65	Thrust ring (0,65)
	●		●		●		●	●		315020412	1	Rondella rasamento 0,75	Thrust ring (0,75)
	●		●		●		●	●		315020413	1	Rondella rasamento 0,85	Thrust ring (0,85)
	●		●		●		●	●		315020414	1	Rondella rasamento 0,95	Thrust ring (0,95)
	●		●		●		●	●	9	315020341	1	Molletta	Spring
	●		●		●		●	●	10	315020112	1	Cuscinetto	Bearing
	●		●		●		●	●	11	315020008	1	Serie ingranaggi presa diretta	Direct-drive shaft, set

MASERATI s.p.a.	CAMBIO - ALBERO SECONDARIO E PRESA DIRETTA	TRANSMISSION - LAYSHAFT AND DIRECTS-DRIVE	TAVOLA DRAWING 29

SPYDER

45	44	41	40	11	10	03	02	00	POS N.	N. COD. CODE No.	Q.TA Q.TY	DENOMINAZIONE	DESCRIPTION
	●		●		●		●	●	12	315020113	1	Cuscinetto	Bearing
	●		●		●		●	●		315020421	1	Rondella rasamento 1,5	Thrust ring (1,5)
	●		●		●		●	●		315020422	1	Rondella rasamento 1,4	Thrust ring (1,4)
	●		●		●		●	●		315020423	1	Rondella rasamento 1,3	Thrust ring (1,3)
	●		●		●		●	●		315020424	1	Rondella rasamento 1,25	Thrust ring (1,25)
	●		●		●		●	●		315020425	1	Rondella rasamento 1,20	Thrust ring (1,20)
	●		●		●		●	●		315020426	1	Rondella rasamento 1,15	Thrust ring (1,15)
	●		●		●		●	●		315020427	1	Rondella rasamento 1,10	Thrust ring (1 10)
	●		●		●		●	●		315020428	1	Rondella rasamento 1,05	Thrust ring (1,05)
	●		●		●		●	●		315020429	1	Rondella rasamento 1,0	Thrust ring (1,0)
	●		●		●		●	●		315020430	1	Rondella rasamento 0,95	Thrust ring (0,95)
	●		●		●		●	●		315020431	1	Rondella rasamento 0,9	Thrust ring (0,9)
	●		●		●		●	●		315020432	1	Rondella rasamento 0,8	Thrust ring (0,8)
	●		●		●		●	●		315020433	1	Rondella rasamento 0,7	Thrust ring (0,7)
	●		●		●		●	●	13	315020434	1	Rondella rasamento 0,6	Thrust ring (0,6)
	●		●		●		●	●		315020435	1	Rondella rasamento 0,5	Thrust ring (0,5)
	●		●		●		●	●		315020436	1	Rondella rasamento 0,4	Thrust ring (0,4)
	●		●		●		●	●		315020437	1	Rondella rasamento 0,75	Thrust ring (0,75)
	●		●		●		●	●		315020438	1	Rondella rasamento 0,85	Thrust ring (0,85)
	●		●		●		●	●		315020439	1	Rondella rasamento 1,55	Thrust ring (1,55)
	●		●		●		●	●		315020440	1	Rondella rasamento 1,60	Thrust ring (1,60)
	●		●		●		●	●		315020441	1	Rondella rasamento 1,65	Thrust ring (1,65)
	●		●		●		●	●		315020442	1	Rondella rasamento 1,70	Thrust ring (1,70)
	●		●		●		●	●		315020443	1	Rondella rasamento 1,75	Thrust ring (1,75)
	●		●		●		●	●		315020444	1	Rondella rasamento 1,85	Thrust ring (1,85)
	●		●		●		●	●		315020445	1	Rondella rasamento 1,95	Thrust ring (1,95)
	●		●		●		●	●		315020446	1	Rondella rasamento 2,05	Thrust ring (2,05)
	●		●		●		●	●		315020447	1	Rondella rasamento 2,15	Thrust ring (2,15)
	●		●		●		●	●	14	315020107	2	Cuscinetto	Bearing
	●		●		●		●	●	15	315020453	1	Anello sicurezza	Retaining ring
	●		●		●		●	●	16	315020454	1	Rondella di sicurezza	Locking plate
	●		●		●		●	●	17	315020457	1	Anello sicurezza	Retaining ring

MASERATI s.p.a.	CAMBIO - ALBERO SECONDARIO E PRESA DIRETTA	TRANSMISSION - LAYSHAFT AND DIRECTS-DRIVE	TAVOLA DRAWING 29

SPYDER

45	44	41	40	11	10	03	02	00	POS N.	N. COD. CODE No.	Q.TA Q.TY	DENOMINAZIONE	DESCRIPTION
	●		●		●		●	●	18	315020458	1	Rondella elastica	Spring washer
	●		●		●		●	●	19	315020459	1	Vite	Screw
	●		●		●		●	●	20	315020010	1	Albero secondario con ingran. 1ª e 2ª veloc.	Layshaft with 1st and 2nd gear
	●		●		●		●	●	21	315020463	1	Rondella sicurezza	Locking plate
	●		●		●		●	●	22	315020464	1	Ingranaggio RM	Reverse gear
	●		●		●		●	●	23	315020103	2	Cuscinetto a rulli	Roller bearing

Campana Modena

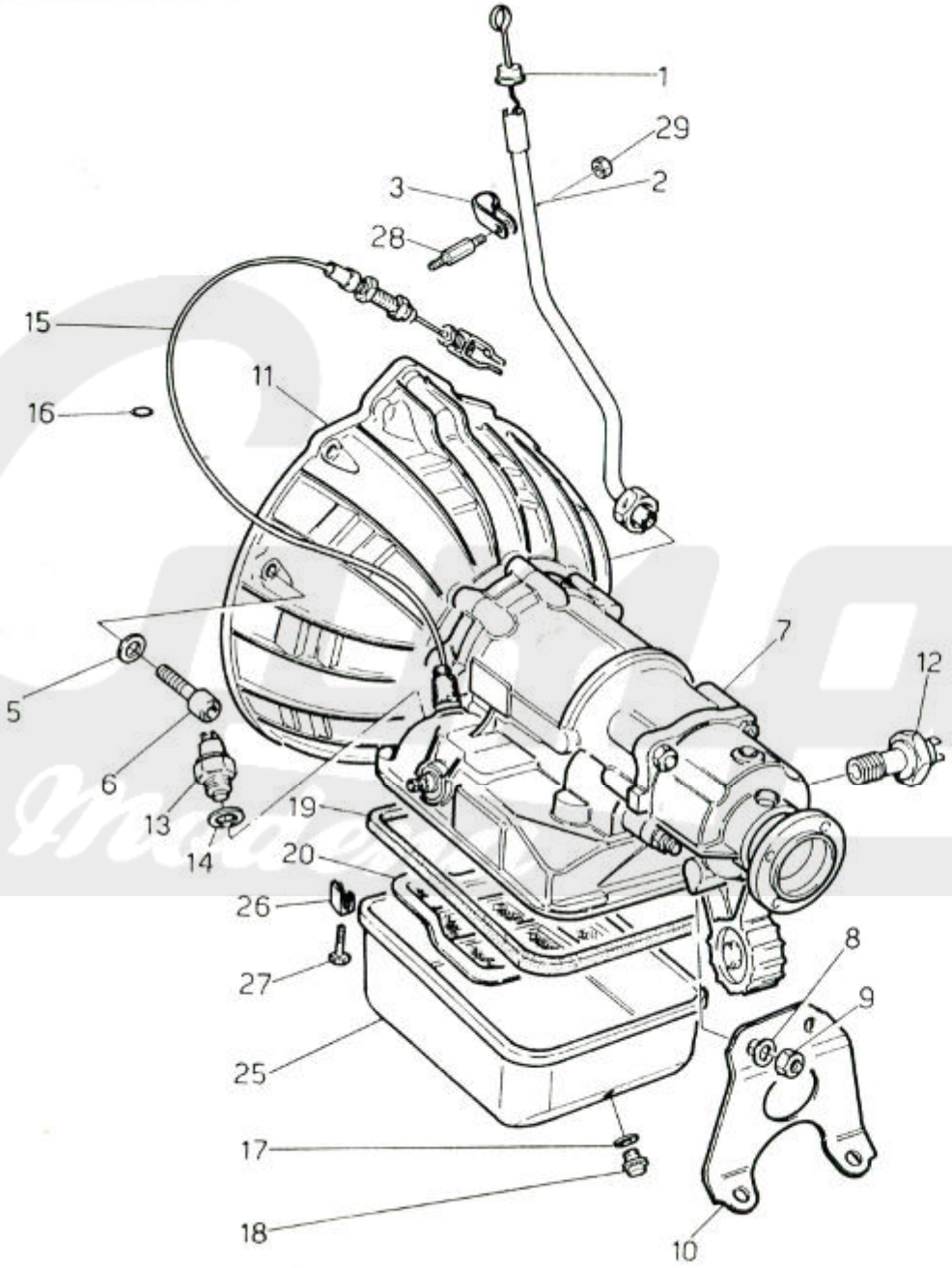
1
29
2
3
28
15
16
11
5
6
13
14
19
20
26
27
25
17
18
10
9
8
7
12

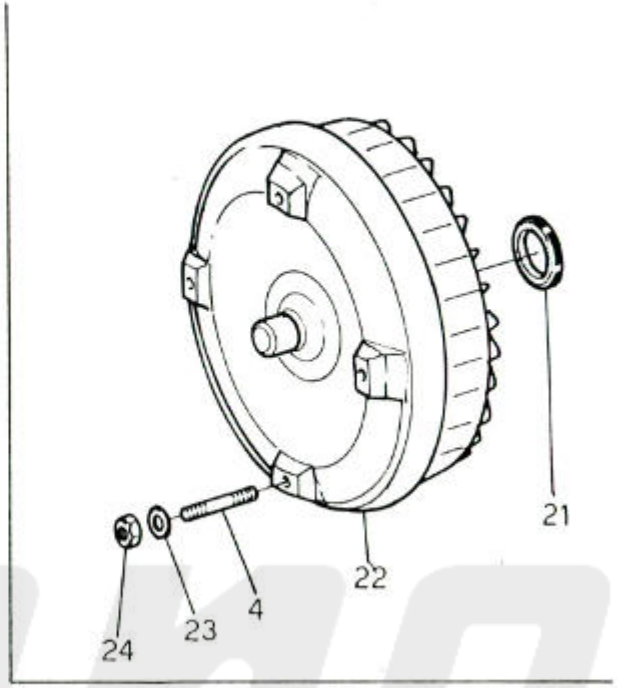
21
22
4
23
24

MASERATI s.p.a.	CAMBIO AUTOMATICO - CONVERTITORE 3 HP	AUTOMATIC TRANSMISSION - CONVERTER 3 HP	TAVOLA DRAWING 29/1

SPYDER

45	44	41	40	11	10	03	02	00	POS N.	N. COD. CODE No.	Q.TA Q.TY	DENOMINAZIONE	DESCRIPTION
•		•		•		•			-	314838009	1	**Cambio automatico compl. di campana e convertitore di coppia 3HP22**	**Automatic transmission with bell and converter 3HP22**
•		•		•		•			1	315232156	1	Asta livello olio	Oil dipstick
•		•		•		•			2	315232157	1	Guaina livello olio	Oil gaiter
•		•		•		•			3	315232413	1	Fascetta	Clamp
•		•		•		•			4	314632308	4	Prigioniero per convertitore	Stud
•		•		•		•			5	138410100	1	Rondella	Washer
•		•		•		•			6	108010040	1	Vite	Screw
•		•		•		•			7	314832014	1	Cambio aut. (escluso campana e convertitore)	Automatic transmission (without bell and converter)
•		•		•		•			8	138200080	1	Rondella	Washer
•		•		•		•			9	125100080	1	Dado	Nut
•		•		•		•			10	319032310	1	Supporto cambio automatico	Automatic transmission support
•		•		•		•			11	314632312	1	Campana per convertitore	Converter bell
•		•		•		•			12	313620106	1	Generatore di impulsi	Trigger pulse generator
•		•		•		•			13	313332131	1	Interruttore	Switch
•		•		•		•			14	313332132	1	Guarnizione	Gasket
•		•		•		•			15	314838100	1	Cavo com. Kick-Down	Cable
•		•		•		•			16	314832314	1	Guarnizione	Gasket
•		•		•		•			17	314832307	1	Guarnizione	Gasket
•		•		•		•			18	314832308	1	Tappo olio	Oilplug
•		•		•		•			19	314832309	1	Guarnizione coppa olio	Gasket
•		•		•		•			20	314832310	1	Filtro olio	Oil filter
•		•		•		•			21	314832311	1	Anello di tenuta	Seal ring
•		•		•		•			22	314632100	1	Convertitore	Converter
•		•		•		•			23	1382/00080	1	Rondella	Washer
•		•		•		•			24	314632309	1	Dado	Nut
•		•		•		•			25	314832102	1	Coppa olio	Oil sump
•		•		•		•			26	314832312	4	Gancio di sostegno	Hook support
•		•		•		•			27	314832313	1	Vite	Screw
•		•		•		•			28	312032446	1	Colonnetta	Column
•		•		•		•			29	125100080	1	Dado	Nut

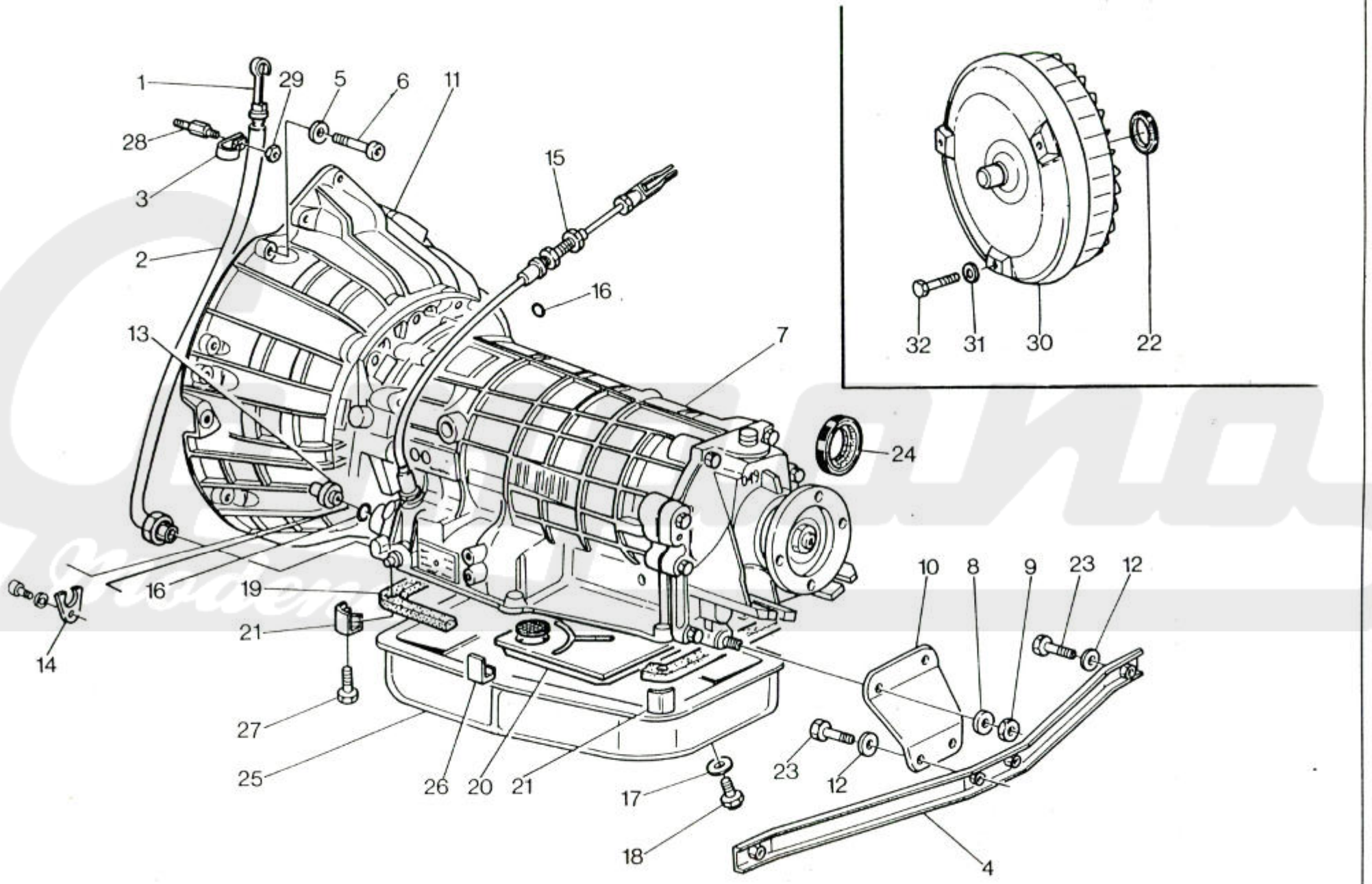
1
29
5
6
11
28
3
2
15
16
13
7
24
16
19
21
14
27
25
26
20
21
17
18
10
8
9
23
12
23
12
4
32
31
30
22

MASERATI s.p.a.	CAMBIO AUTOMATICO - CONVERTITORE (4 HP)	AUTOMATIC TRANSMISSION - CONVERTER (4 HP)	TAVOLA DRAWING 29/2

SPYDER									POS. N.	N. COD. CODE No.	Q.TA Q.TY	DENOMINAZIONE	DESCRIPTION
45	44	41	40	11	10	03	02	00					
•		•		•		•			-	314855009	1	**Cambio automatico compl. di campana e convertitore di coppia**	**Automatic transmission with bell and converter**
•		•		•		•			1	315255156	1	Asta livello olio	Oil dipstick
•		•		•		•			2	315255157	1	Guaina per asta livello olio	Oil gaiter
•		•		•		•			3	315232413	1	Fascetta	Clamp
•		•		•		•			4	319055108	1	Supporto	Support
•		•		•		•			5	138410100	1	Rondella	Washer
•		•		•		•			6	108010040	1	Vite	Screw
•		•		•		•			7	Non fornito		Cambio aut. (escluso campana e convertitore)	Automatic transmission (without bell and converter)
•		•		•		•			8	138200080	2	Rondella elastica	Washer
•		•		•		•			9	125100080	2	Dado	Nut
•		•		•		•			10	319055310	1	Supporto cambio automatico	Automatic transmission support
•		•		•		•			11	314661312	1	Campana per convertitore	Converter bell
•		•		•		•			12	163020080	4	Rondella piana	Washer
•		•		•		•			13	313655106	1	Interruttore	Switch
•		•		•		•			14	314855312	1	Piastrino fissaggio	Plate
•		•		•		•			15	314855106	1	Cavo com. Kick-Down	Cable
•		•		•		•			16	314855336	2	Guarnizione	Gasket
•		•		•		•			17	314855323	1	Guarnizione	Gasket
•		•		•		•			18	314855322	1	Tappo olio	Oil plung
•		•		•		•			19	314855309	1	Guarnizione coppa olio	Gasket
•		•		•		•			20	314855110	1	Filtri olio	Oil filter
•		•		•		•			21	314855302	4	Gancio di sostegno	Hook support
•		•		•		•			22	314855331	1	Anello di tenuta	Ring
•		•		•		•			23	101208016	4	Vite	Screw
•		•		•		•			24	314855401	1	Anello paraolio	Rear seal ring
•		•		•		•			25	314855102	1	Coppa olio	Oil sump
•		•		•		•			26	314855301	2	Gancio di sostegno	Hook support
•		•		•		•			27	314855313	6	Vite	Screw
•		•		•		•			28	312032446	1	Colonnetta	Column
•		•		•		•			29	125100080	1	Dado	Nut
•		•		•		•			30	314855101	1	Convertitore	Converter
•		•		•		•			31	138210180	3	Rondella elastica	Washer
•		•		•		•			32	314655308	3	Bullone	Bolt

MASERATI s.p.a.	COMANDI CAMBIO AUTOMATICO (3 HP)	AUTOMATIC TRANSMISSION CONTROL (3 HP)	TAVOLA DRAWING 29/3

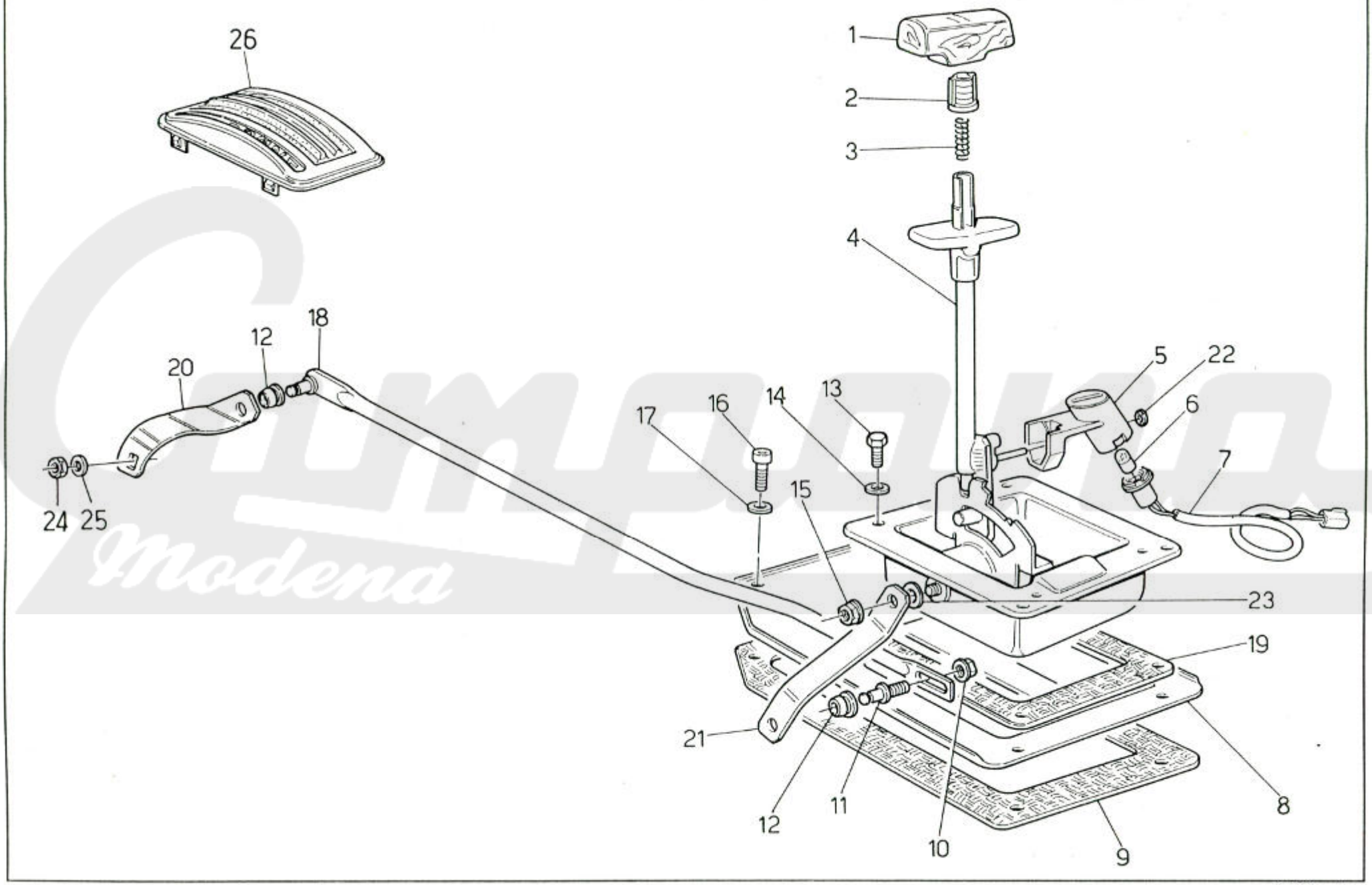

Modena

MASERATI s.p.a.	COMANDI CAMBIO AUTOMATICO (3 HP)	AUTOMATIC TRANSMISSION CONTROL (3 HP)	TAVOLA DRAWING 29/3

SPYDER 45	44	41	40	11	10	03	02	00	POS N.	N. COD. CODE No.	Q.TA Q.TY	DENOMINAZIONE	DESCRIPTION
●		●		●		●			—	315232016	1	**Assieme selettore marce**	**Gear selector, assy**
●		●		●		●			1	315232419	1	Pomello cambio	Transmission knob
●		●		●		●			2	315232417	1	Boccola	Bush
●		●		●		●			3	315232418	1	Molla	Spring
●		●		●		●			4	315232145	1	Selettore marce	Gear selector
●		●		●		●			5	313132143	1	Indicatore marcia inserita	Indicator
●		●		●		●			6	87760003	1	Lampada	Bulb
●		●		●		●			7	313132144	1	Portalampada	Light holder
●		●		●		●			8	315232151	1	Mascherina	Mask
●		●		●		●			9	315232407	1	Guarnizione	Gasket
●		●		●		●			10	314320326	1	Dado	Nut
●		●		●		●			11	315232401	1	Perno	Pin
●		●		●		●			12	315232402	1	Boccola	Bush
●		●		●		●			13	101205012	1	Vite	Screw
●		●		●		●			14	138400050	1	Rondella	Washer
●		●		●		●			15	122600080	1	Dado	Nut
●		●		●		●			16	108006016	1	Vite	Screw
●		●		●		●			17	138410060	1	Rondella	Washer
●		●		●		●			18	315232150	1	Asta	Rod
●		●		●		●			19	315232408	1	Guarnizione	Gasket
●		●		●		●			20	315232405	1	Leva	Lever
●		●		●		●			21	315232400		Leva	Lever
●		●		●		●			22	30551347	1	Molletta	Spring
●		●		●		●			23	315232409	1	Rondella ondulata	Washer
●		●		●		●			24	125200080	1	Dado	Nut
●		●		●		●			25	138410080	1	Rondella	Washer
●		●		●		●			26	318332282	1	Mostrina leva C.A.	Moulding

GUIDA DESTRA
R.H. STEERING

GUIDA DESTRA
R.H. STEERING

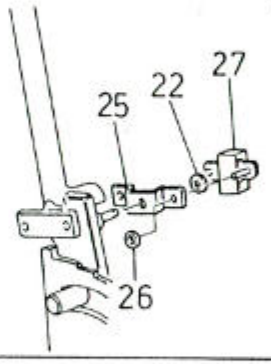

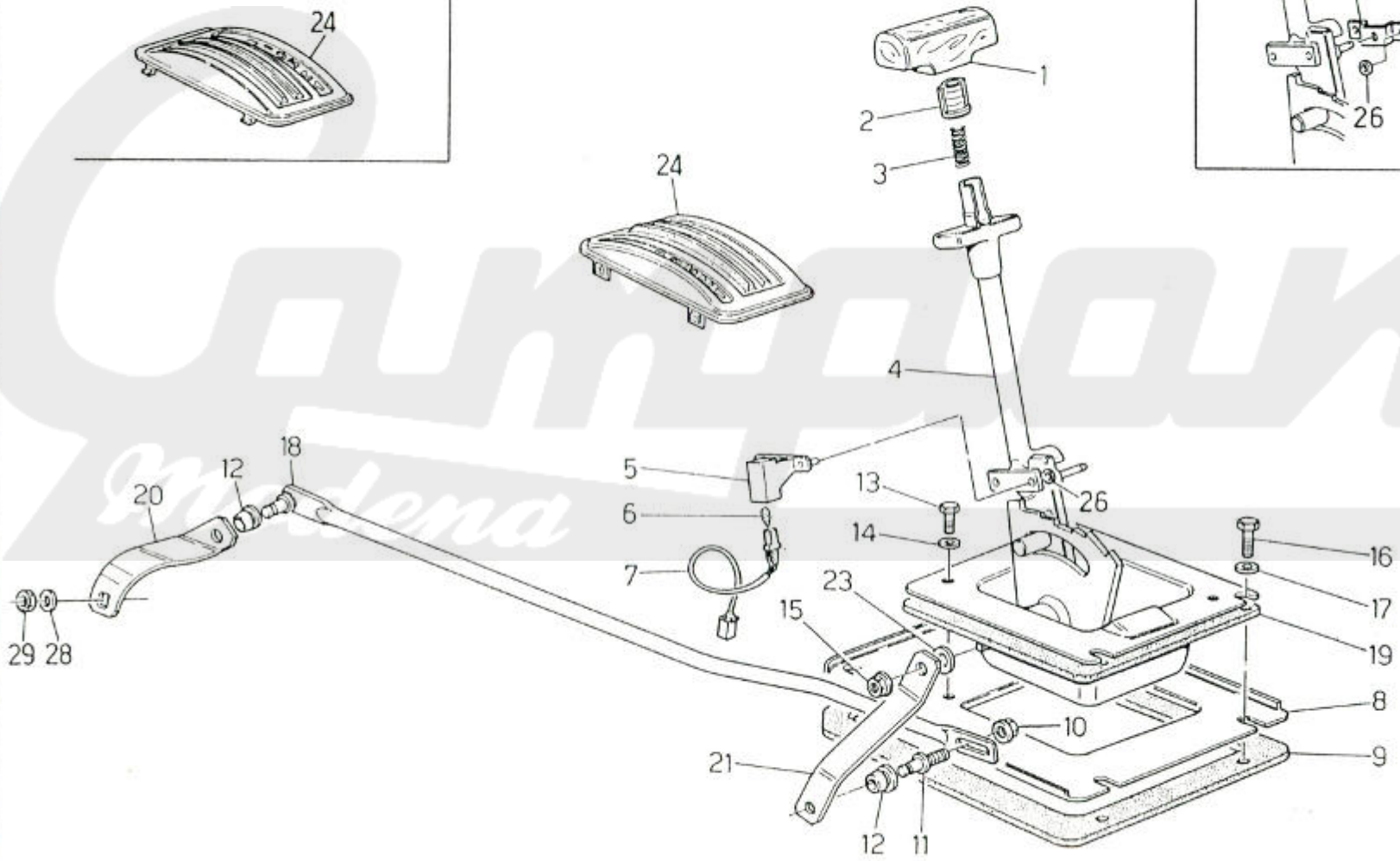

MASERATI s.p.a.	COMANDI CAMBIO AUTOMATICO (4HP)	AUTOMATIC TRANSMISSION CONTROL (4 HP)	TAVOLA DRAWING 29/4

SPYDER									POS N.	N. COD. CODE No.	Q.TA Q.TY	DENOMINAZIONE		DESCRIPTION	
45	44	41	40	11	10	03	02	00							
●		●		●		●			1	315255101	1	Pomello cambio		Transmission knob	
●		●		●		●			2	315232417	1	Boccola		Bush	
●		●		●		●			3	315232418	1	Molla		Spring	
●		●		●		●			4	315255016	1	Selettore marce		Gear selector	
				●		●			5	313155143	1	Corpo portalampada		Body light holder	
●		●		●		●			6	87760012	1	Lampada		Bulb	
●		●		●		●			7	313155147	1	Portalampada		Light holder	
●		●		●		●			8	315232151	1	Piastra		Plate	
●		●		●		●			9	315232407	1	Guarnizione		Gasket	
●		●		●		●			10	128350080	1	Dado fiss. perno		Nut	
●		●		●		●			11	315255401	1	Perno filettato		Pin	
●		●		●		●			12	315232402	1	Boccola		Bush	
●		●		●		●			13	101205012	2	Vite		Screw	
●		●		●		●			14	136110360	2	Rondella		Washer	
●		●		●		●			15	128350080	1	Dado		Nut	
●		●		●		●			16	167200625	4	Bullone fiss. piastra			
●		●		●		●			17	169020406	4	Rondella		Washer	
●		●		●		●			18	315255150	1	Asta comando cambio aut.		Rod	
●		●		●		●			19	315232408	1	Guarnizione		Gasket	
●		●		●		●			20	315255405	1	Leva		Lever	
●		●		●		●			21	315255400	1	Leva		Lever	
●		●		●		●			22	30551347	1	Molletta		Spring	
●		●		●		●			23	315255409	1	Rondella ondulata		Washger	
				●		●			24	318355282	1	Mostrina C.A.	pre modif.	Moulding	pre mod.
●		●								318371282	1	Mostrina C.A.	pre modif.	Moulding	pre mod.
				●		●				328355282	1	Mostrina C.A.	post. modif.	Moulding	after mod.
●		●								328371282	1	Mostrina C.A.	post. modif.	Moulding	after mod.
●		●							25	315271415	1	Staffa fix. portalampada		Bracket	
●		●		●		●			26	163560030	1	Molletta		Spring	
●		●							27	313171146	1	Corpo portalampada		Body light holder	
●		●		●		●			28	315255411	1	Rondella		Washer	
●		●		●		●			29	315255410	1	Dado		Nut	

MASERATI s.p.a.	RADIATORE PER CAMBIO AUTOMATICO (3 HP)	RADIATOR FOR AUTOMATIC TRANSMISSION (3 HP)	TAVOLA DRAWING 29/5

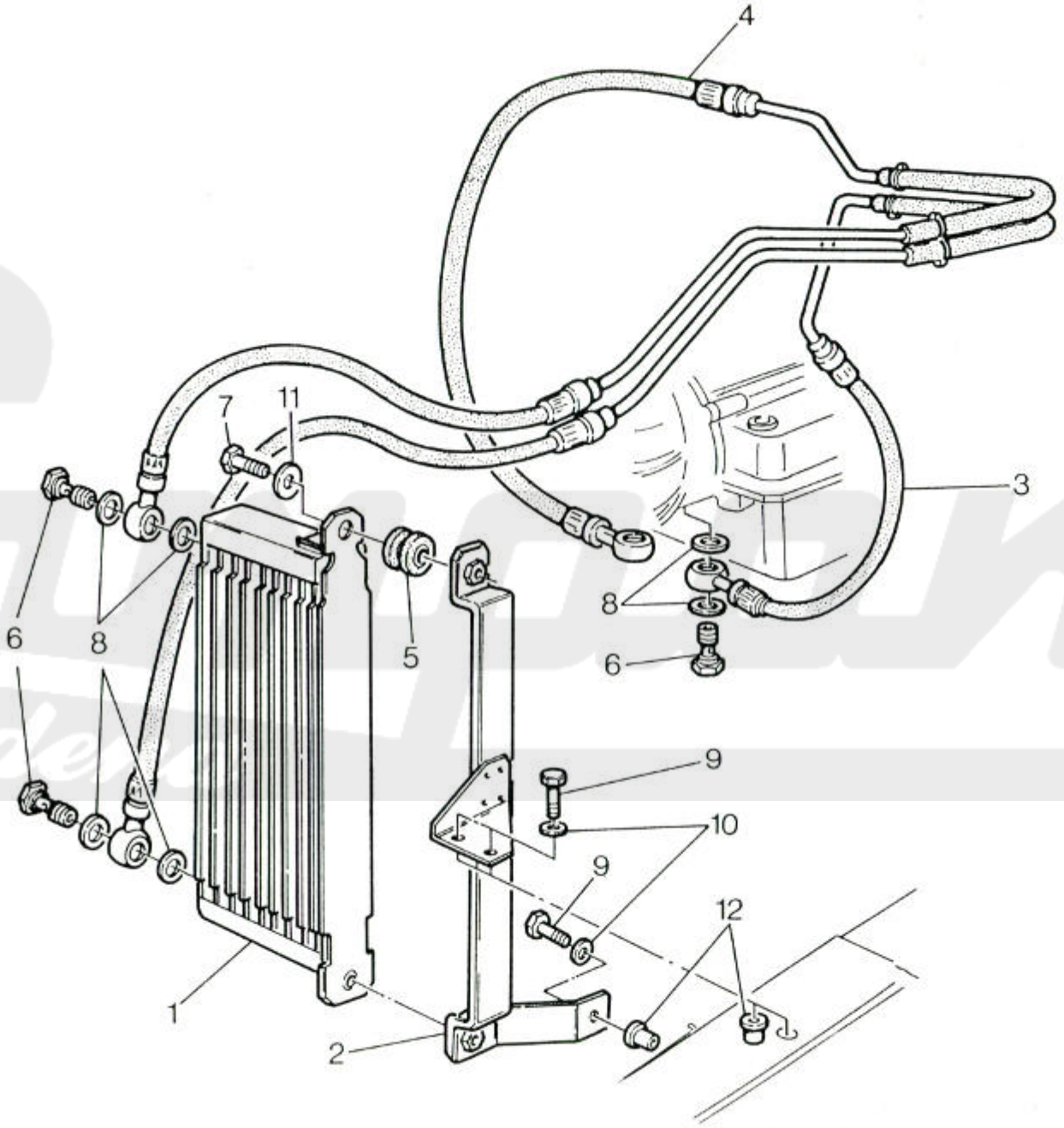

Graziano Modena

MASERATI s.p.a.	RADIATORE PER CAMBIO AUTOMATICO (3 HP)	RADIATOR FOR AUTOMATIC TRANSMISSION (3 HP)	TAVOLA DRAWING 29/5

SPYDER

45	44	41	40	11	10	03	02	00	POS N.	N. COD. CODE No.	Q.TA Q.TY	DENOMINAZIONE	DESCRIPTION
●		●		●		●			1	311832106	1	Radiatore olio	Oil radiator
●		●		●		●			2	311832107	1	Staffa sostegno rad. olio	Oil radiator retainer
●		●		●		●			3	311832109	1	Tubo ritorno olio	Oil return pipe
●		●		●		●			4	311832108	1	Tubo mandata olio	Oil delivery pipe
●		●		●		●			5	311832112	2	Supporto antivibrante	Rubber retainer
●		●		●		●			6	311832343	4	Viter per racc. fiss. tub. olio	Screw
●		●		●		●			7	101206025	2	Vite	Screw
●		●		●		●			8	317832381	8	Guarnizione	Gasket
●		●		●		●			9	101206020	3	Vite	Screw
●		●		●		●			10	138200060	3	Rondella	Washer
●		●		●		●			11	163030060	2	Rondella	Washer
●		●		●		●			12	315220303	3	Boccola filettata	Bush

Compano Modena

MASERATI s.p.a.	RADIATORE OLIO CAMBIO AUTOMATICO (4 HP)	OIL RADIATOR FOR AUTOMATIC TRANSMISSION (4 HP)	TAVOLA DRAWING 29/6

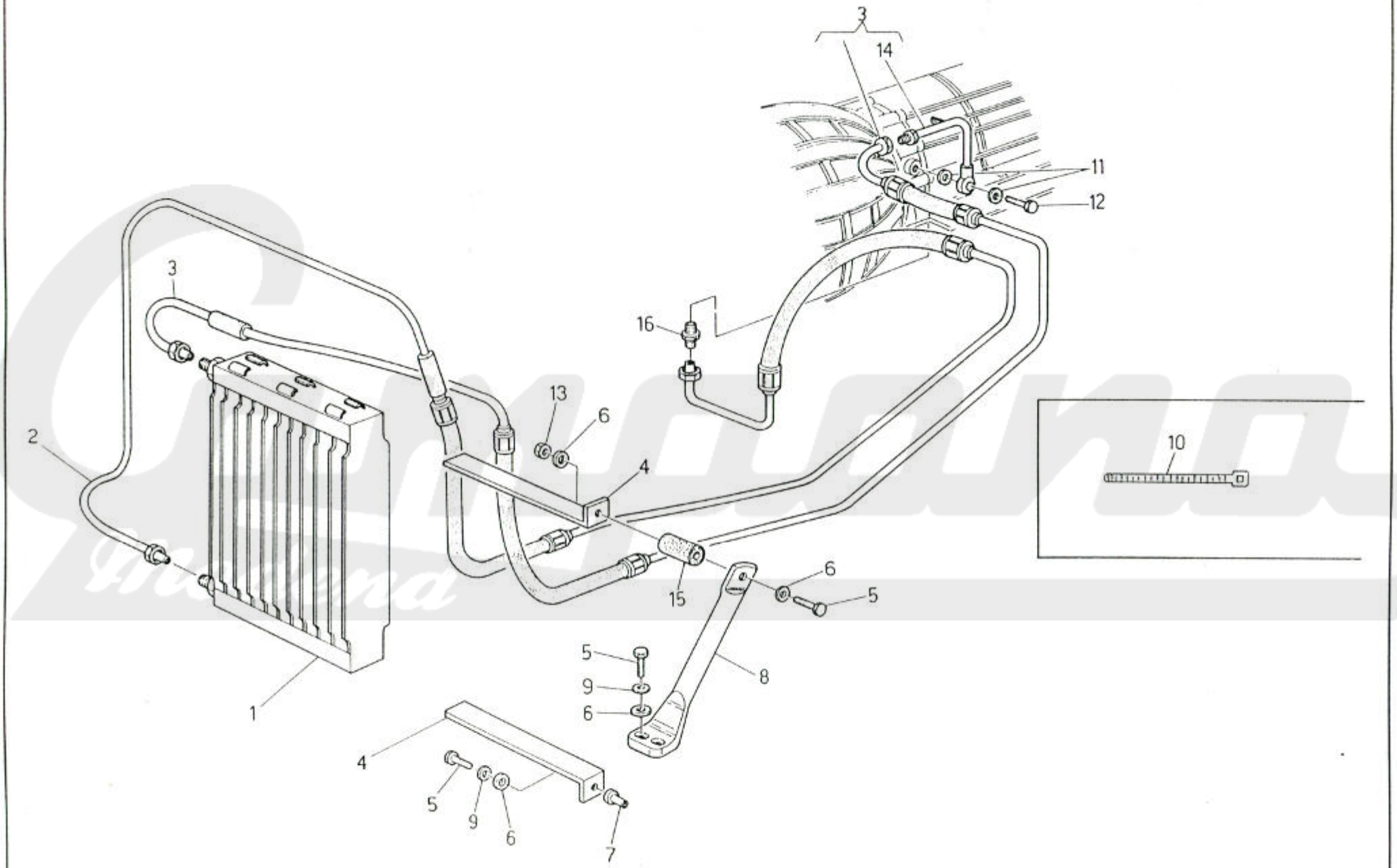

MASERATI s.p.a.	RADIATORE OLIO CAMBIO AUTOMATICO (4 HP)	OIL RADIATOR FOR AUTOMATIC TRANS. (4 HP)	TAVOLA DRAWING 29/6

SPYDER

45	44	41	40	11	10	03	02	00	POS N.	N. COD. CODE No.	Q.TA Q.TY	DENOMINAZIONE		DESCRIPTION	
•		•		•		•			1	311855106	1	Radiatore		Radiator	
•		•		•		•			2	311855109	1	Tubazione ritorno olio		Pipe	
•		•		•		•			3	311855108	1	Tubazione mandato olio		Pipe	
•		•		•		•			4	311855333	2	Staffa sostegno radiatore		Bracket	
•		•		•		•			5	101206022	4	Bullone fiss. radiat. alla scocca		Bolt	
•		•		•		•			6	136110066	5	Rondella piana		Washer	
•		•		•		•			7	315220303	1	Boccola filettata		Busch	
•		•		•		•			8	311855111	1	Tirante		Rod	
•		•		•		•			9	135600060	3	Rondella dentellata		Washer	
•		•		•		•			10	312430302	3	Fascetta tenuta tubi		Clamp	
•		•		•		•			11	311855312	2	Guarnizione in rame	pre modif.	Gasket	pre mod.
•		•		•		•				311855316	2	Guarnizione in rame	post. modif.	Gasket	after mod.
•		•		•		•			12	311832343	1	Raccordo		Connector	
•		•		•		•			13	128350060	1	Dado stop		Nut	
•		•		•		•			14	361806115	1	Raccordo a tubo		Connector	
•		•		•		•			15	311855310	1	Distanziale		Spacer	
•		•		•		•			16	311855344	1	Nipplo filettato		Nipple	

Campana Modena

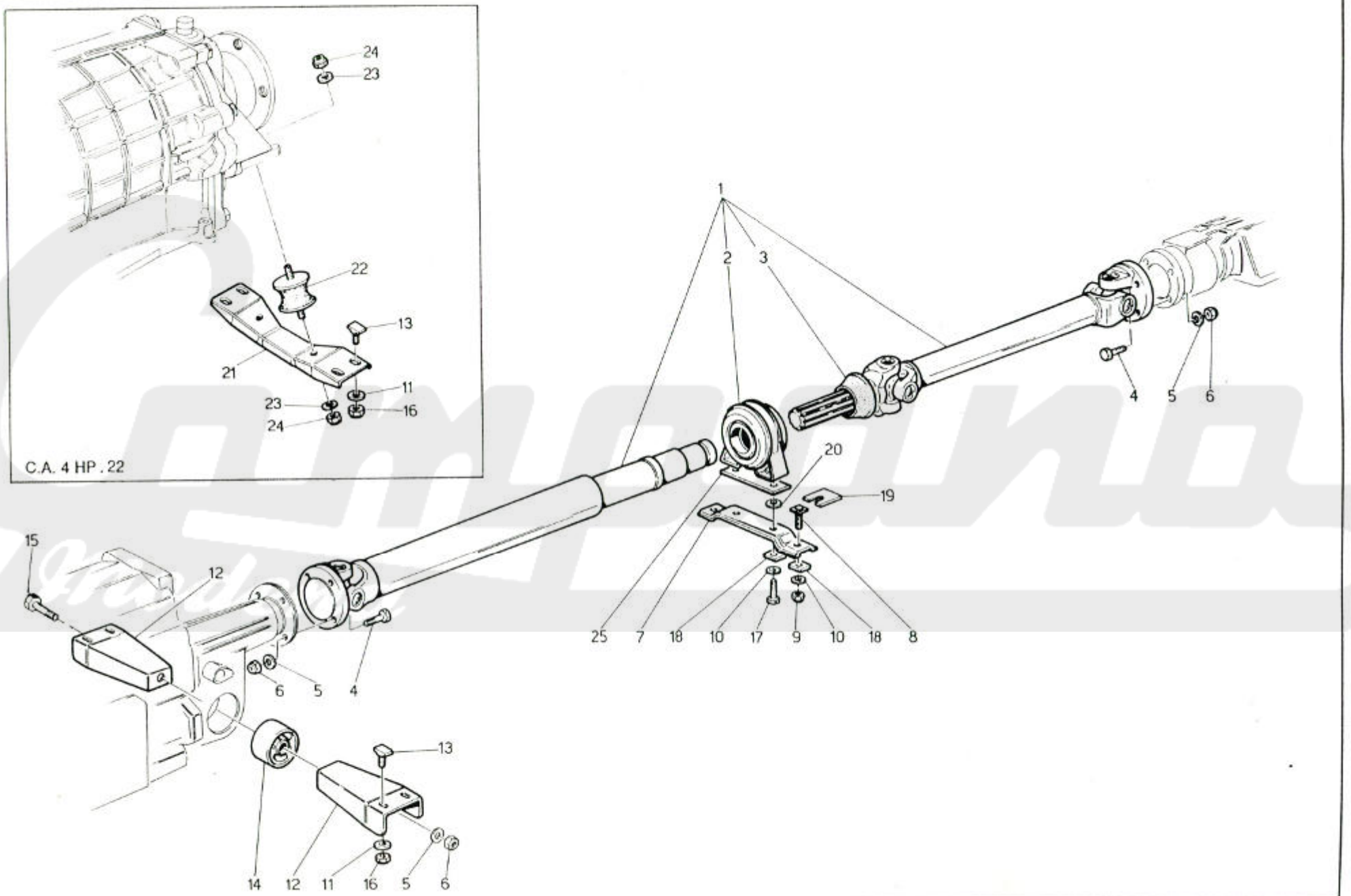
24
23
22
13
21
11
23
16
24
C.A. 4 HP . 22
1
2
3
4
5
6
20
19
25
7
18
10
17
9
10
18
8
15
12
6
5
4
13
14
12
11
16
5
6

MASERATI s.p.a.

SPYDER

ALBERO TRASMISSIONE E SUPPORTO CAMBIO — PROPELLER SHAFT AND CARRIER

TAVOLA DRAWING **30**

45	44	41	40	11	10	03	02	00	POS N.	N. COD. CODE No.	Q.TA Q.TY	DENOMINAZIONE	DESCRIPTION
•		•		•		•				336003102	1	Albero trasmissione completo C.A. 4HP	Propeller shaft assembly C.A. 4 HP
•		•		•		•			1	336032102		Albero trasmissione completo C.A. 3HP	Propeller shaft assembly C.A. 3HP
	•		•		•		•	•		336020100	1	Albero trasmissione completo C.M.	Propeller shaft assembly C.M.
									2	316020103	1	Supporto centrale	Central support for propeller shaft
									3	316020306	1	Soffietto parapolvere	Dust bellows
									4	316020300	8	Vite	Bolt
									5	138410100	9	Rondella elastica	Spring washer
									6	128360100	9	Dado autobloccante	Self-locking nut
									7	316020330	1	Traversina	Propeller shaft plate
									8	316020110	2	Vite	Bolt
									9	128350080	2	Dado	Nut
									10	138200080	4	Rondella elastica	Spring washer
									11	163020080	8	Rondella piana	Washer
	•		•		•		•	•		314820302	2	Supporto x C.M.	Support
•		•		•		•			12	314832305	1	Supporto Sx. x C.A. 3 HP	L.H. support x C.A. 3 HP
•		•		•		•				314832306	1	Supporto Dx. x C.A. 3 HP	R.H. support x C.A. 3 HP
									13	314820303	4	Vite fiss. cambio alla scocca	Bolt
	•		•		•		•	•	14	314820100	1	Supporto antivibrante cambio	Silent bloc
	•		•		•		•	•	15	100810070	1	Vite fiss. cambio al supporto	Bolt
									16	128350080	4	Dado fiss. cambio alla scocca	Nut
	•		•		•		•	•	17	101208020	2	Vite	Bolt
•		•		•		•				101208025	2	Vite	Bolt
									18	316020334	4	Piastrino	Plate
									19	316020336	-	Piastrina	Plate
•		•		•		•			20	316055335	2	Distanziale fra supp. centr. e traversina x C.A. 4HP	Spacer
•		•		•		•			21	314855305	1	Staffa sostegno	Bracket
•		•		•		•			22	314855120	2	Silent block	Silent block
•		•		•		•			23	314855306	4	Rondella piana	Washer
•		•		•		•			24	128350080	4	Dado	Nut
•		•		•		•			25	316032350	1	Distanziale fra supp. centr. e traversina x C.A. 3HP	Spacer

MASERATI s.p.a.	DIFFERENZIALE	DIFFERENTIAL	TAVOLA DRAWING 31

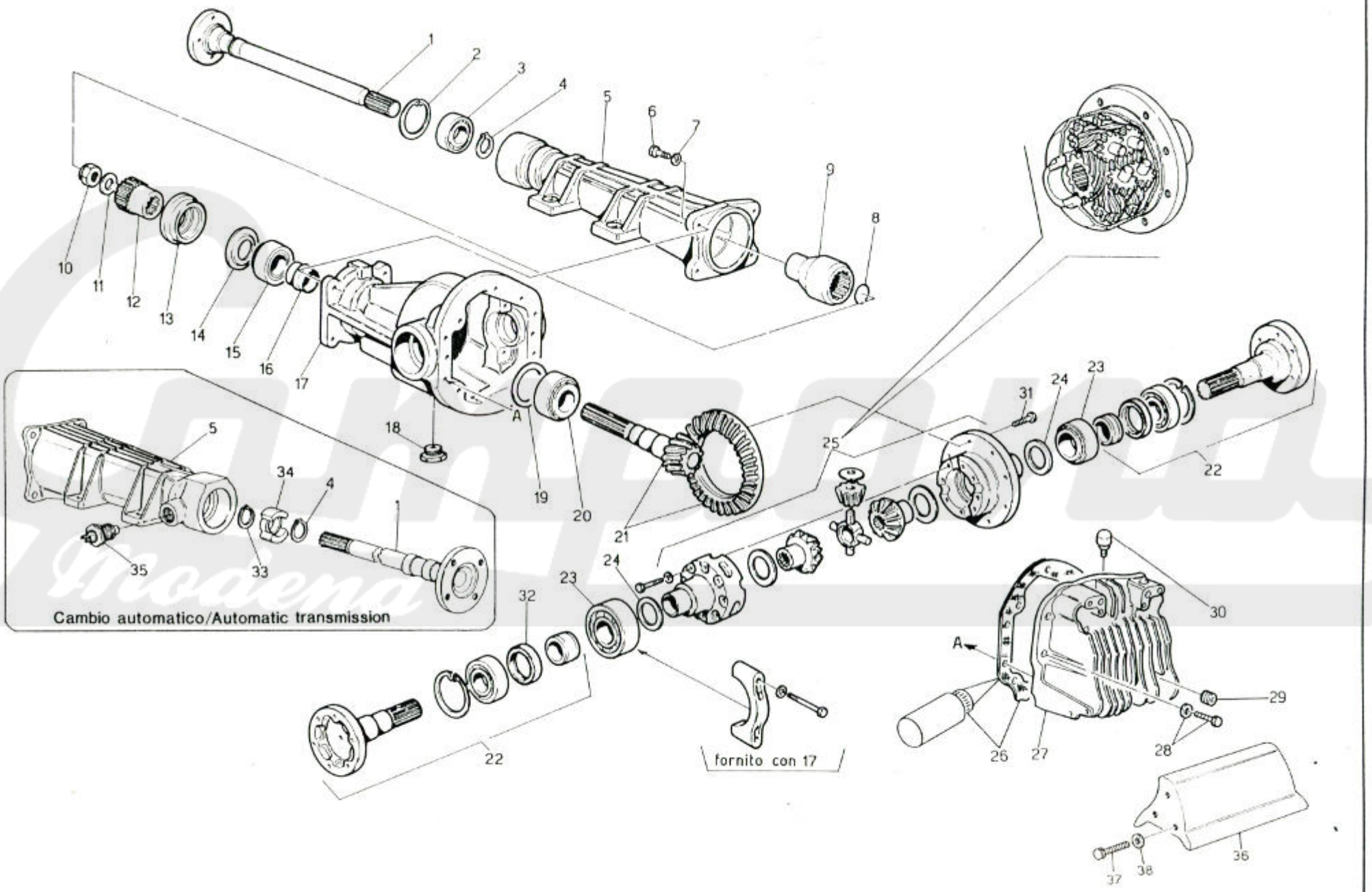

MASERATI s.p.a.

DIFFERENZIALE — DIFFERENTIAL — TAVOLA DRAWING **31**

SPYDER

45	44	41	40	11	10	03	02	00	POS N.	N. COD. CODE No.	Q.TA Q.TY	DENOMINAZIONE	DESCRIPTION
•		•		•		•		•	—	326250009	1	**Complex differenziale quife rapp. 3,73:1**	**Dfferential unit quife rapp. 3,73:1**
	•		•		•		•		—	326256001	1	**Complex differenziale quife rapp. 3,31**	**Dfferential unit quife rapp. 3,31**
•		•		•		•			1	316255316	1	Albero prolunga differenziale (per cambio autom. 4 HP)	Shaft extension (for aut. trans.4 HP)
	•		•		•		•	•		316220316	1	Albero prolunga differenziale	Shaft extension
									2	151700620	1	Anello elastico	Circlip
									3	178402030	1	Cuscinetto	Shaft extension bearing
									4	316220314	1	Anello spallamento	Circlip
•		•		•		•			5	316255306	1	Supporto (per cambio automatico 4 HP)	Support (for automatic transmission 4 HP)
	•		•		•		•	•		316250305	1	Supporto (per cambio man. e cambio aut. 3 HP)	Shaft extension support (for man. trans. and aut. trans. 3HP)
									6	101212035	4	Vite	Screw
									7	138420120	4	Rondella	Washer
									8	1517/00500	1	Anello arresto	Stop ring
									9	316220319	1	Giunto	Coupling
									10	316220340	1	Dado autobloccante	Self-locking nut
									11	316220341	1	Rondella	Washer
									12	316220347	1	Raccordo scanalato	Union
									13	316220121	1	Anello tenuta	Clamping washer
									14	316220351	1	Rondella basamento	Washer
									15	316220122	1	Cuscinetto ant.	Front bearing
									16	316220345	1	Distanziale	Spacer
									17	—	1	Scatola differenz. compl. di supporti (non fornito)	Differential gear assy (Not supplied)
									18	316220346	1	Tappo scarico olio	Oil filling plug
										316220349	★	Rondella rasam. 005	Spacer washer 005
									19	316220348	★	Rondella rasam. 003	Spacer washer 003
										316220350	★	Rondella rasam. 010	Spacer washer 010
									20	316220123	1	Cuscinetto post. pignone	Rear bearing
•		•		•		•		•	21	316220025	1	Coppia conica (13x43) (composta da n. 10-11-16-31) R=3,73	Pinion and gear (13x43) (included part n. 10-11-16-31) R=3,73
	•		•		•		•			316225025	1	Coppia conica R=3,31	Pinion and gear R=3,31
									22	316220013	2	Albero trasmissione diff. completo	Propeller shaft
									23	316220126	2	Cuscinetto interno	Inside bearing
									24	316220353	★	Rondella rasam. 003	Spacer washer 003
										316220354	★	Rondella rasam. 005	Spacer washer 005
										316220355	★	Rondella rasam. 010	Spacer washer 010
										316220356	★	Rondella rasam. 030	Spacer washer 030

MASERATI s.p.a.	DIFFERENZIALE	DIFFERENTIAL	TAVOLA DRAWING 31

SPYDER

45	44	41	40	11	10	03	02	00	POS N.	N. COD. CODE No.	Q.TA Q.TY	DENOMINAZIONE	DESCRIPTION
									25	326256010	1	Scatola differenziale QUAIFE	"QUAIFE" differential gear
									26	316220365	1	Guarnizione	Gasket
										00009441	1	Silicone Hylosil (in alternativa)	Silicone Hylosil (alternative)
									27	316220363	1	Coperchio	Cover
									28	316220364	10	Vite con rondella	Screw with washer
									29	316220362	1	Tappo livello	Level plug
									30	316220107	1	Valvola sfiato	Drain valve
									31	316220357	8-9	Vite	Screw
									32	316220125	2	Anello tenuta	Oil seal
●		●		●		●			33	316255315	1	Anello elastico	Spring ring
●		●		●		●			34	316255317	1	Ruota fonica per conta Km.	Phonic wheel
									35	313620106	1	Generatore di impulsi	Switch
									36	316220327	1	Convogliatore aria	Air conveyor
									37	101206016	4	Vite	Screw
									38	138410060	4	Rondella elastica	Washer

★ Secondo necessità
As request

Pagani Modena

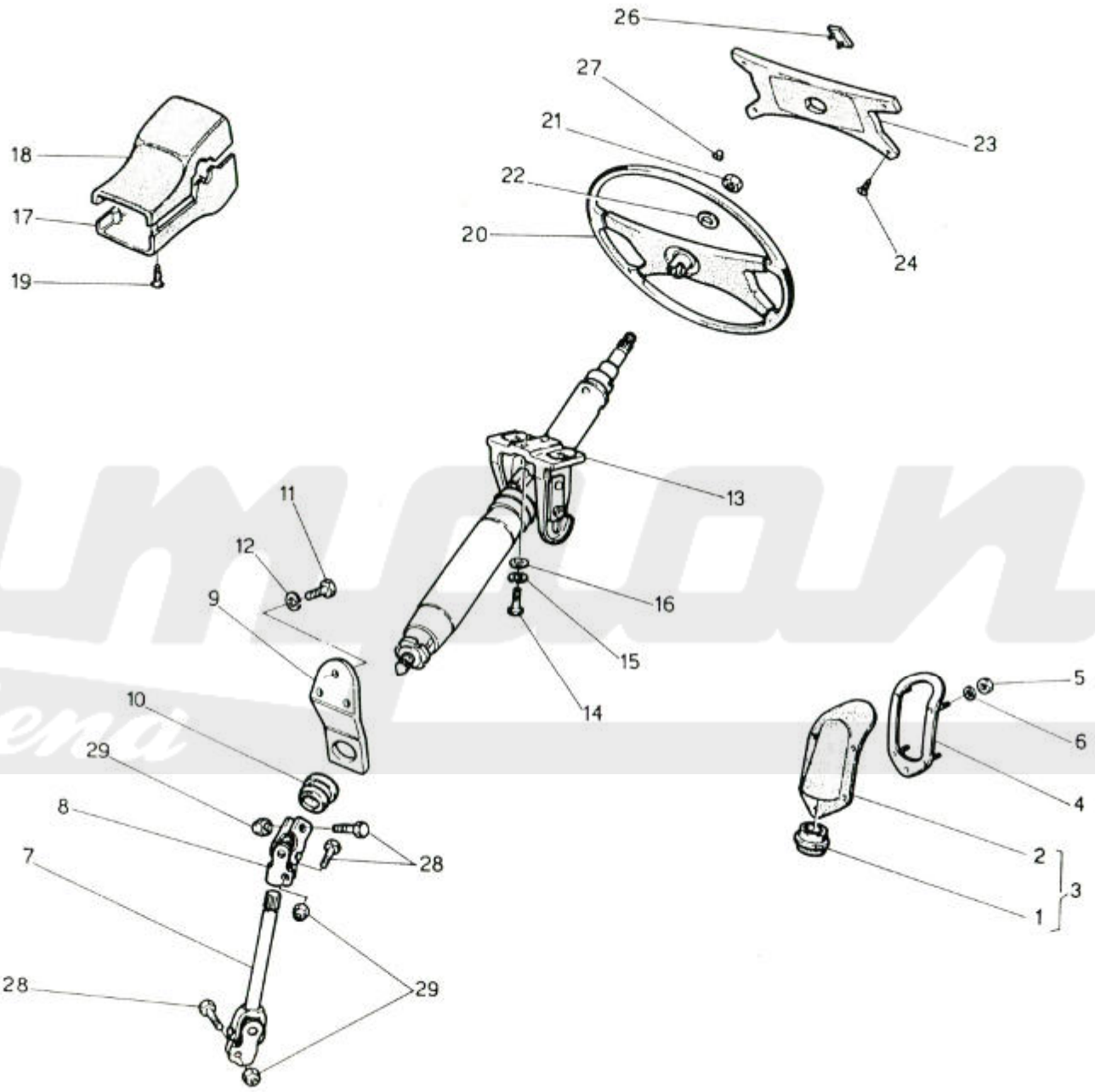
26
27
21
22
20
18
17
19
23
24
13
11
12
9
16
15
14
10
29
8
28
7
28
29
5
6
4
2
3
1

MASERATI s.p.a.

SPYDER

PIANTONE STERZO E VOLANTE — STEERING SHAFT AND WHEEL

TAVOLA DRAWING **32**

45	44	41	40	11	10	03	02	00	POS N.	N. COD. CODE No.	Q.TA Q.TY	DENOMINAZIONE	DESCRIPTION
				•	•	•	•	•	1	317820337	1	Boccola	Dust shield bush
				•	•	•	•	•	2	317820336	1	Soffietto	Dust shield
•	•	•	•							317827336	1	Soffietto	Dust shield
				•	•	•	•	•	3	317820116	1	Soffietto completo di boccola	Dust shield with bush assy
•	•	•	•							317827116	1	Soffietto completo di boccola	Dust shield with bush assy
				•	•	•	•	•	4	317820107	1	Piastra	Dust shield support
•	•	•	•							317827107	1	Piastra	Dust shield support
									5	125100050	5	Dado	Nut
									6	135900053	5	Rondella piana	Washer
				•	•	•	•	•	7	327856117	1	Albero intermedio	Intermediate shaft
•	•	•	•							327870117	1	Albero intermedio	Intermediate shaft
									8	317820117	1	Giunto cardanico	Universal joint
				•	•	•	•	•	9	317820320	1	Supporto	Lower support
•	•	•	•							327870320	1	Supporto	Lower support
									10	317820321	1	Boccola	Bush for lower support
									11	101206012	3	Vite	Support bolt
									12	138410060	3	Rondella elastica	Spring washer
				•	•	•	•	•	13	317820114	1	Piantone sterzo completo	Steering shaft assy
•	•	•	•							317827114	1	Piantone sterzo completo	Steering shaft assy
									14	167131030	2	Vite	Bolt
									15	135300105	2	Rondella elastica	Spring washer
									16	135900105	2	Rondella piana	Washer
									17	317820110	1	Semiguscio inferiore col. marrone	Lower steering column cover colour brown
									18	317820109	1	Semiguscio superiore col. marrone	Upper steering column cover colour brown
									19	119142220	4	Vite	Bolt
									20	327820104	1	Volante guida in pelle col. marrone	Steering wheel colour brown
										327856104	1	Volante guida in radica	Steering wheel
									21	125400140	1	Dado	Steering wheel nut
									22	135600140	1	Rondella elastica	Spring washer
									23	327832105	1	Coprimozzo (in pelle) col. marrone	Steering wheel cover colour brown
										327856105	1	Coprimozzo (in pelle) col. marrone per volante in radica	Steering wheel cover colour brown for "radica" steering wheel
									24	119142190	4	Vite pre modif.	Bolt pre mod.
										119142220	4	Vite post. modif.	Bolt after mod.
									26	317820300	1	Marchio	Marque for steering wheel

MASERATI s.p.a.	PIANTONE STERZO E VOLANTE	STEERING SHAFT AND WHEEL	TAVOLA DRAWING 32

SPYDER

45 44 41 40 11 10 03 02 00

POS N.	N. COD. CODE No.	Q.TA Q.TY	DENOMINAZIONE	DESCRIPTION
27	163510030	2	Molletta	Marque spring
28	317820382	3	Vite	Bolt
29	128350080	3	Dado autobloccante	Self-locking nut

Campana Modena

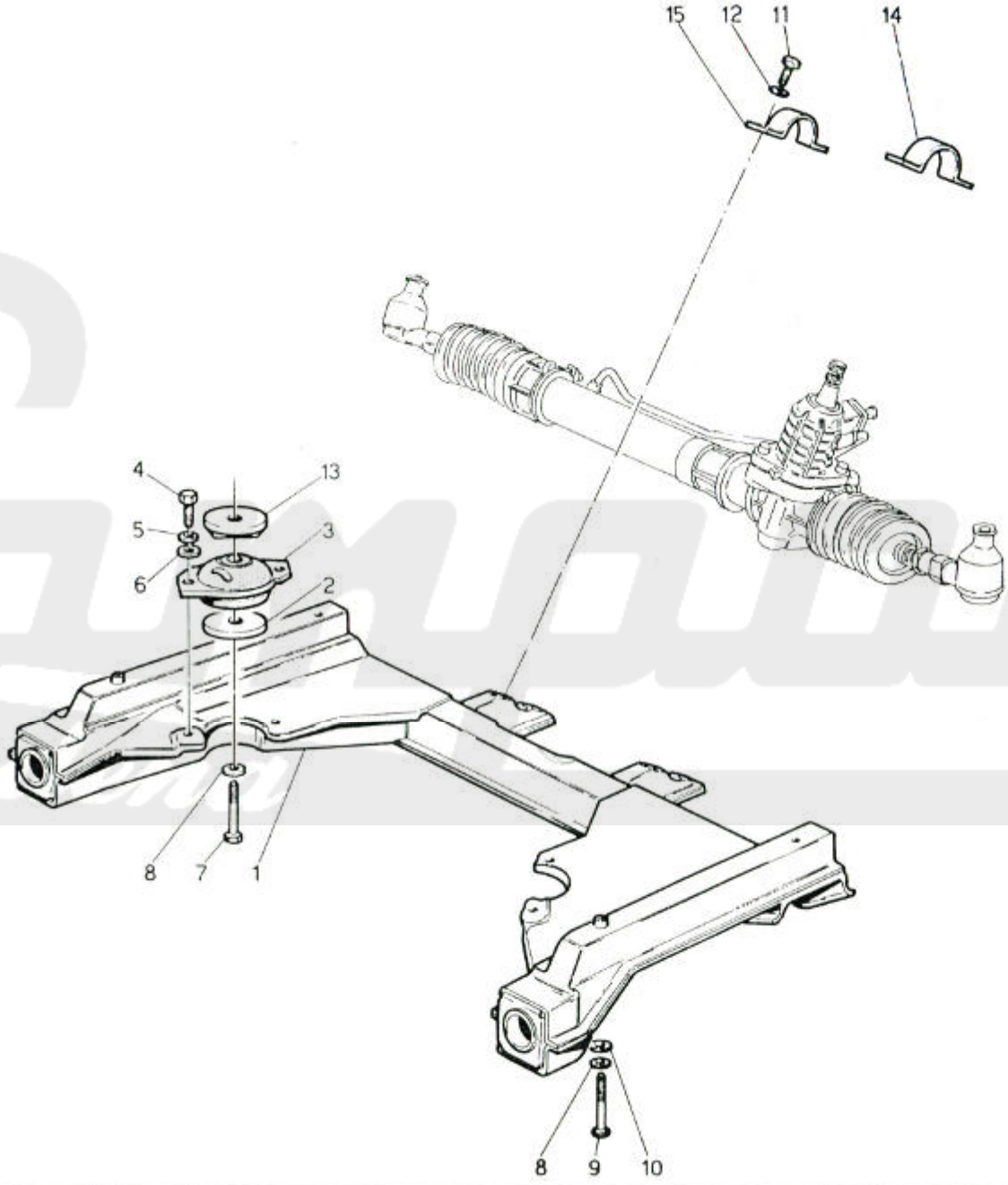
15
12
11
14
4
13
5
3
6
2
8
7
1
8
9
10

MASERATI s.p.a.	TELAIETTO ANTERIORE E SCATOLA GUIDA	FRONT SUBFRAME AND STEERING BOX	TAVOLA DRAWING 33

SPYDER

POS N.	N. COD. CODE No.	Q.TA Q.TY	DENOMINAZIONE	DESCRIPTION	45	44	41	40	11	10	03	02	00
1	312770101	1	Telaio anteriore x G. Dx.	Front frame for R.H. steering	•	•	•	•					
	312750100	1	Telaio anteriore x G. Sx.	Front frame for L.H. steering					•	•	•	•	•
2	314220312	2	Rondella limitatrice	Washer									
3	314220100	2	Supporto antivibrante	Engine silentbloc									
4	101210025	4	Vite	Screw									
5	138200100	4	Rondella elastica	Spring washer									
6	314220314	4	Rondella	Washer									
7	100712075	2	Vite fiss. motore e telaio	Bolt									
8	138200120	4	Rondella elastica	Spring washer									
9	100712065	2	Vite	Screw									
10	135900130	2	Rondella piana	Washer									
11	101210025	❑	Vite	Screw									
	100710035	Δ	Vite ø 10x1,5x35	Screw					•	•	•	•	•
12	135300084	4	Rondella elastica (pre modif.)	Spring washer (pre mod.)									
13	316220312	2	Rondella limitatrice	Washer					•	•	•	•	•
14	327856343	1	Staffa Sx. per vett. guida Sx.	L.H. retainer for L.H. D.									
	327870345	1	Staffa Dx. per vett. guida Dx	R.H. retainer for R.H. D.	•	•	•	•					
*15	327856344	1	Staffa fissaggio	Retainer									

* N.B. Staffa Dx. per vetture guida Sx — R.H. retainer for car with L.H. steering
Staffa Sx. per vetture guida Dx. — L.H. retainer for car with R.H. steering

❑ Q.tà 4 pre modif. ; Q.tà 2 post modif. (solo per guida Sx.) — Q.ty 4 pre mod.; Q.ty 2 after mod. (only for L.H. steering)

Δ Q.tà 2 post modif. — Q.ty 2 after mod.

Maserati Modena

MASERATI s.p.a.	IMPIANTO GUIDA IDRAULICA (GUIDA SX.)	POWER STEERING SYSTEM (L.H. STEERING)	TAVOLA DRAWING	34

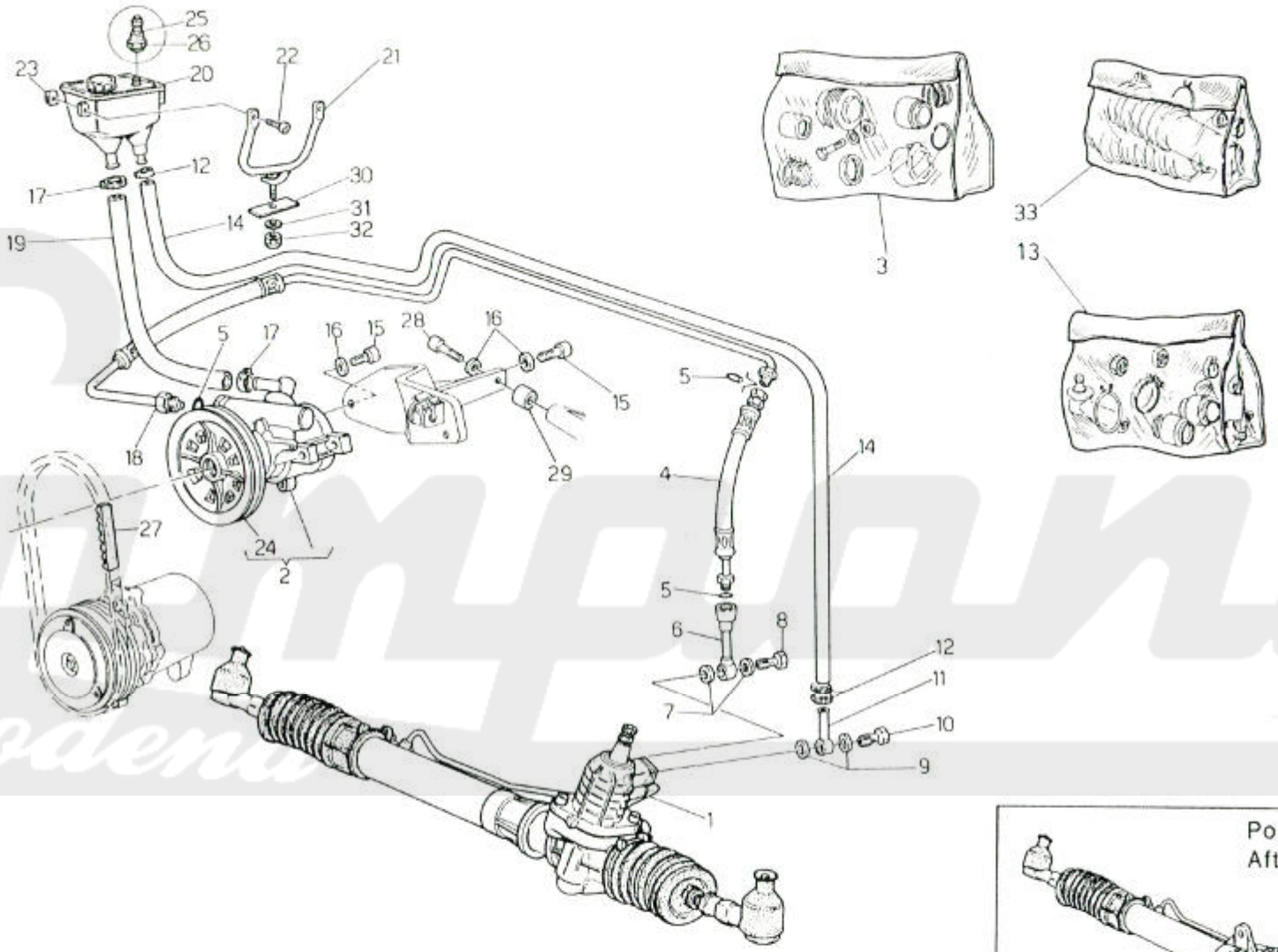

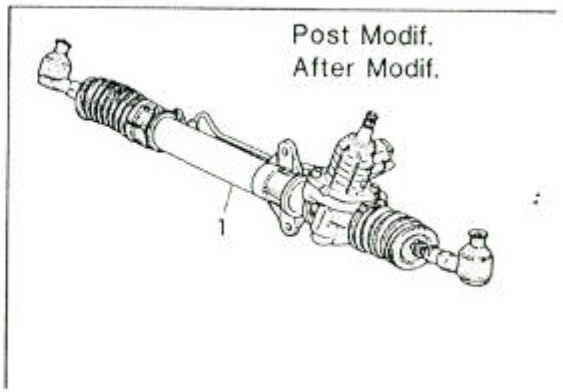

Campana Modena

MASERATI s.p.a.

SPYDER

45	44	41	40	11	10	03	02	00	POS N.	N. COD. CODE No.	Q.TA Q.TY	DENOMINAZIONE		DESCRIPTION	
				•	•	•	•	•	1	327856125	1	Scatola guida idraulica	(pre modif.)	Power steering	(pre modif.)
				•	•	•	•	•		317851125	1	Scatola guida idraulica	(post modif.)	Power steering	(after modif.)
				•	•	•	•	•	2	317832104	1	Pompa idraulica con puleggia		Pump with pulley	
				•	•	•	•	•	3	310232040	1	Kit sost. tubazioni e raccordi		Pipes and raccords overhaul kit	
				•	•	•	•	•	4	317832139	1	Tubo intermedio		Pipe	
				•	•	•	•	•	5	192415108	3	Gommino		Rubber	
				•	•	•	•	•	6	317832127	1	Tubo raccordo		Pipe	
				•	•	•	•	•	7	317832381	2	Guarnizione		Gasket	
				•	•	•	•	•	8	317832380	1	Vite raccordo		Screw	
				•	•	•	•	•	9	317832378	2	Guarnizione rame	(pre modif.)	Gasket	(pre modif.)
				•	•	•	•	•		317851388	2	Guarnizione rame	(post modif.)	Gasket	(after modif.)
				•	•	•	•	•	10	317832377	1	Vite raccordo	(pre modif.)	Screw	(pre modif.)
				•	•	•	•	•		317851387	1	Vite raccordo	(post modif.)	Screw	(after modif.)
				•	•	•	•	•	11	317832135	1	Raccordo a occhio	(pre modif.)	Union	(pre modif.)
				•	•	•	•	•		317851386	1	Raccordo a occhio	(post modif.)	Union	(after modif.)
				•	•	•	•	•	12	317832389	2	Fascetta		Clamp	
				•	•	•	•	•	13	320250034	1	Kit sost. tiranti e giunti		Rods and joints overhaul kit	
				•	•	•	•	•	14	317832385	1	Manicotto ritorno olio		Coupling	
				•	•	•	•	•	15	138411080	2	Vite		Screw	
				•	•	•	•	•	16	138410080	2	Rondella		Washer	
				•	•	•	•	•	17	168403022	2	Fascetta		Clamp	
				•	•	•	•	•	18	317832138	1	Tubo mandata olio		Pipe	
				•	•	•	•	•	19	317832370	1	Manicotto		Coupling	
				•	•	•	•	•	20	317832130	1	Serbatoio olio	(pre modif.)	Oil tank	(pre modif.)
				•	•	•	•	•		317853130	1	Serbatoio olio	(post. modif.)	Oil tank	(after modif.)
				•	•	•	•	•	21	317832131	1	Staffa fix. serbatoio	(pre modif.)	Bracket	(pre modif.)
				•	•	•	•	•		317853131	1	Staffa fix. serbatoio	(post modif.)	Bracket	(after modif.)
				•	•	•	•	•	22	119148130	1	Vite		Screw	
				•	•	•	•	•	23	163610050	1	Graffetta		Clip	
				•	•	•	•	•	24	317832368	1	Puleggia pompa idr. (non fornita)		Belt pulley (non supplied)	
				•	•	•	•	•	25	316220107	1	Valvola di sfiato		Valve	
				•	•	•	•	•	26	317853371	1	Dado raccordo		Nut	
				•	•	•	•	•	27	317837372	1	Cinghia servosterzo		Belt	

IMPIANTO GUIDA IDRAULICA (GUIDA SX.)

POWER STEERING SYSTEM (L.H. STEERING)

TAVOLA DRAWING 34

MASERATI s.p.a.	IMPIANTO GUIDA IDRAULICA (GUIDA SX.)	POWER STEERING SYSTEM (L.H. STEERING)	TAVOLA DRAWING 34

SPYDER

POS N.	N. COD. CODE No.	Q.TA Q.TY	DENOMINAZIONE	DESCRIPTION		45	44	41	40	11	10	03	02	00
28	108008040	1	Vite	Screw						●	●	●	●	●
29	311032370	1	Distanziale	Spacer						●	●	●	●	●
30	317832366	1	Piastrina (pre modif.)	Plate	(pre modif.)					●	●	●	●	●
	317853366	1	Piastrina (pre modif.)	Plate	(after modif.)					●	●	●	●	●
31	138410080	1	Rondella	Washer						●	●	●	●	●
32	125100080	1	Dado	Nut						●	●	●	●	●
33	320250033	1	Kit sost. cuffie e fascette	Cups and clamps overhaul kit						●	●	●	●	●

Compano Modena

MASERATI s.p.a.	IMPIANTO GUIDA IDRAULICA (GUIDA DX.)	POWER STEERING SYSTEM (R.H. STEERING)	TAVOLA DRAWING 34/1

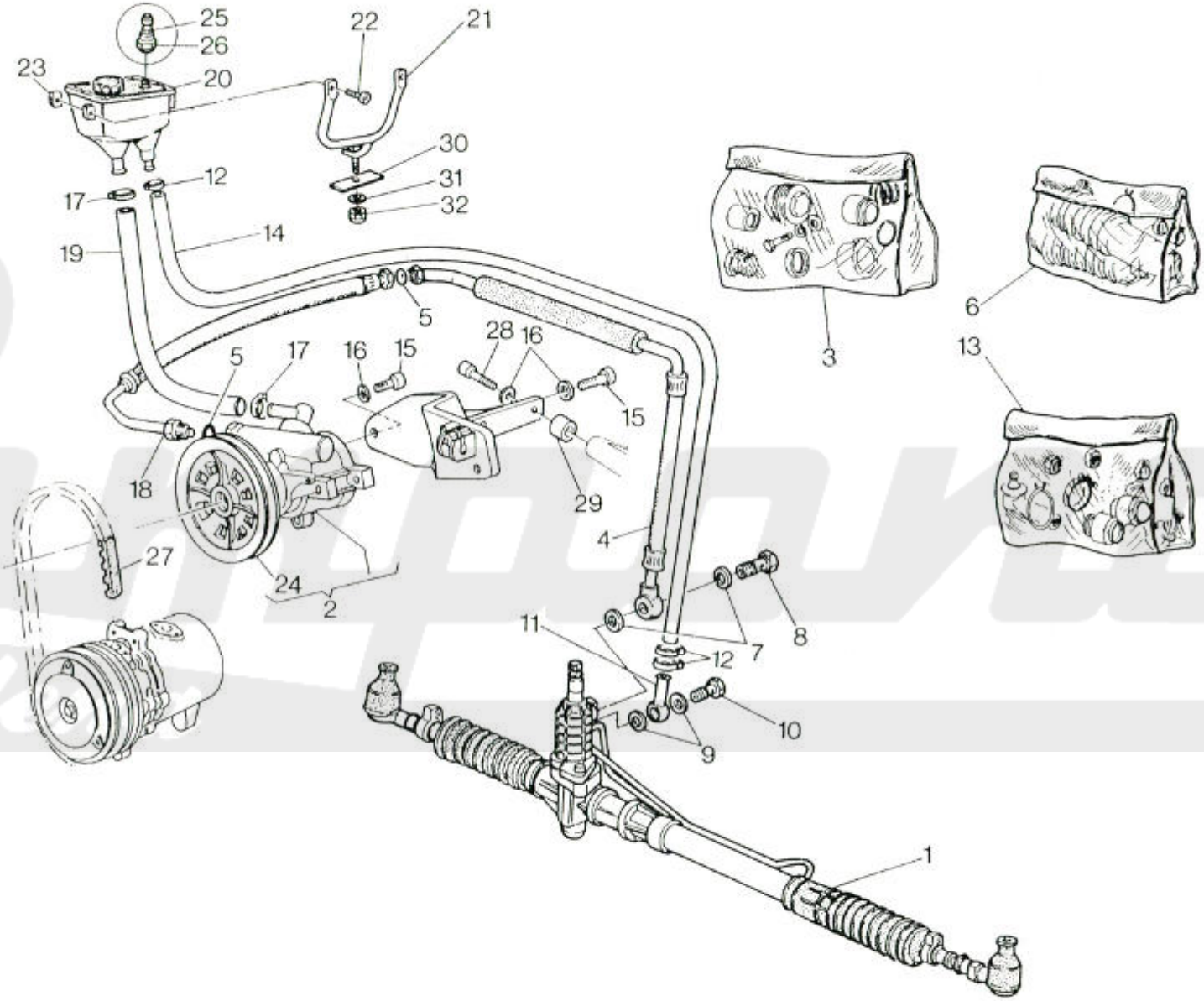

MASERATI s.p.a.

SPYDER

IMPIANTO GUIDA IDRAULICA (GUIDA DX) — POWER STEERING SYSTEM (R.H. STEERING)

TAVOLA DRAWING 34/1

45	44	41	40	11	10	03	02	00	POS N.	N. COD. CODE No.	Q.TA Q.TY	DENOMINAZIONE		DESCRIPTION	
●	●	●	●						1	327870125	1	Scatola guida idraulica		Power steering	
●	●	●	●						2	317832104	1	Pompa idraulica con puleggia		Pump with pulley	
●	●	●	●						3	310232040	1	Kit sost. tubazioni e raccordi		Pipes and raccords overhaul kit	
●	●	●	●						4	317827139	1	Tubo intermedio		Pipe	
●	●	●	●						5	192415108	2	Gommino		Rubber	
●	●	●	●						6	320250033	1	Kit sost. cuffie e fascette		Cups and clamps overhaul kit	
●	●	●	●						7	317832381	2	Guarnizione		Gasket	
●	●	●	●						8	317832380	1	Vite raccordo		Screw	
●	●	●	●						9	317832378	2	Guarnizione rame		Gasket	
●	●	●	●						10	317832377	1	Vite raccordo		Screw	
●	●	●	●						11	317832135	1	Raccordo a occhio		Union	
●	●	●	●						12	317832389	2	Fascetta		Clamp	
●	●	●	●						13	320250034	1	Kit sost. tiranti e giunti		Rods and joints overhaul kit	
●	●	●	●						14	317827385	1	Manicotto ritorno olio		Coupling	
●	●	●	●						15	138411080	2	Vite		Screw	
●	●	●	●						16	138410080	2	Rondella		Washer	
●	●	●	●						17	168403022	2	Fascetta		Clamp	
●	●	●	●						18	317827138	1	Tubo mandata olio		Pipe	
●	●	●	●						19	317832370	1	Manicotto		Coupling	
●	●	●	●						20	317832130	1	Serbatoio olio	pre modif.	Oil tank	pre mod.
●	●	●	●							317853130	1	Serbatoio olio	post. modif.	Oil tank	after mod.
●	●	●	●						21	317832131	1	Staffa fix. serbatoio	pre modif.	Bracket	pre mod.
●	●	●	●							317853131	1	Staffa fix. serbatoio	post modif.	Bracket	after mod.
●	●	●	●						22	119148130	1	Vite		Screw	
●	●	●	●						23	163610050	1	Graffetta		Clip	
●	●	●	●						24	317832368	1	Puleggia pompa idr.	non fornita	Belt pulley	non supplied
●	●	●	●						25	316220107	1	Valvola di sfiato		Valve	
●	●	●	●						26	317853391	1	Dado raccordo		Nut	
●	●	●	●						27	317837372	1	Cinghia servosterzo		Belt	
●	●	●	●						28	108008040	1	Vite		Screw	
●	●	●	●						29	311032370	1	Distanziale		Spacer	
●	●	●	●						30	317832366	1	Piastrina	pre modif.	Plate	pre mod.
●	●	●	●							317853366	1	Piastrina	post. modif.	Plate	after mod.

MASERATI s.p.a.	IMPIANTO GUIDA IDRAULICA (GUIDA DX)	POWER STEERING SYSTEM (R.H. STEERING)	TAVOLA DRAWING 34/1

SPYDER

45	44	41	40	11	10	03	02	00	POS N.	N. COD. CODE No.	Q.TA Q.TY	DENOMINAZIONE	DESCRIPTION
●	●	●	●						31	138410080	1	Rondella	Washer
●	●	●	●						32	122600080	1	Dado	Nut

Campana Modena

MASERATI s.p.a.	SOSPENSIONE ANTERIORE	FRONT SUSPENSION	TAVOLA DRAWING 35

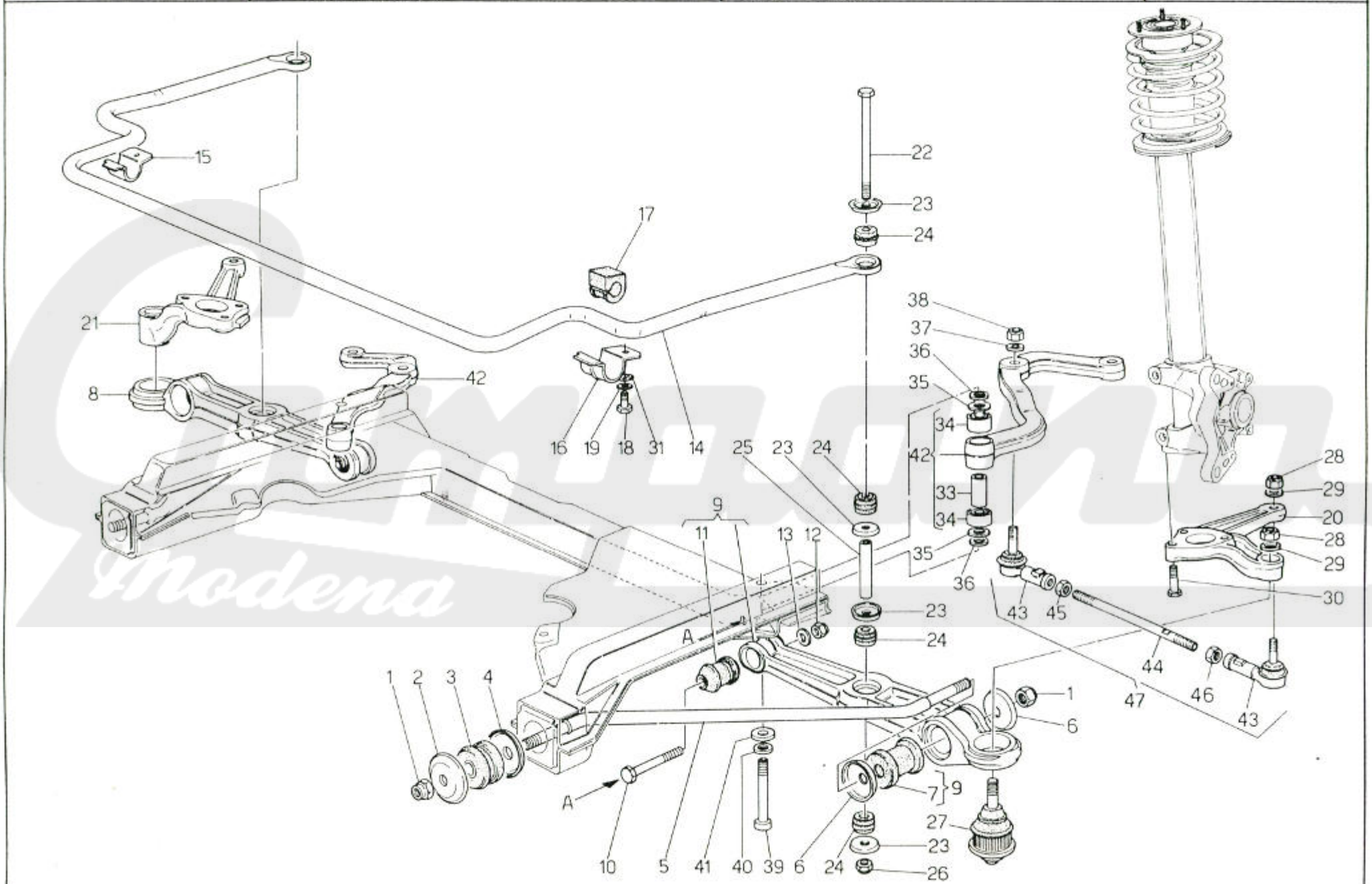

Modena

MASERATI s.p.a.	SOSPENSIONE ANTERIORE	FRONT SUSPENSION	TAVOLA DRAWING 35

SPYDER

45 44 41 40 11 10 03 02 00

POS N.	N. COD. CODE No.	Q.TA Q.TY	DENOMINAZIONE	DESCRIPTION
1	128360140	4	Dado autobloccante	Self-locking nut
2	346601343	2	Rondella di fermo	Washer
3	316620110	2	Tampone elastico	Buffer
4	346601341	2	Rondella di fermo	Washer
5	326656318	2	Puntone per braccio	Control arm
6	316620342	4	Rondella	Washer
7	316620112	2	Tampone elastico	Buffer
8	326656120	1	Ass. braccio Dx. Inf. sosp. ant. (composta da pos. 7-11-27)	R.H. lowersuspension arm, assy (7-11-27 position make up)
9	326656119	1	Ass. braccio Sx. Inf. sosp. ant. (composta da pos. 7-11-27)	L.H. lower suspension arm, assy (7 -11-27 position make up)
10	100712075	2	Vite	Bolt
11	316620113	2	Supporto elastico	Rubber bushing
12	128350120	2	Dado autobloccante	Self-locking nut
13	135900130	2	Rondella piana	Washer
14	326656350	1	Barra stabilizzatrice ø 19	Stabilizer bar ø 19
15	316620352	1	Cavalotto Dx.	Cramp for R.H. insulator
16	316620353	1	Cavalotto Sx.	Cramp for L.H. insulator
17	326656355	1	Tassello elastico Dx.	R.H. insulator
	326656354	1	Tassello elastico Sx.	L.H. insulator
18	101210030	2	Vite	Cramp bolt
19	138200100	2	Rondella elastica	Spring washer
20	326656305	1	Braccio Sx. comando ruota	L.H. arm to control wheel
21	326656306	1	Braccio Dx. comando ruota	R.H. arm to control wheel
22	316620363	2	Vite	Bolt
23	316620362	8	Scodellino per bielletta	Washer for rod
24	316620360	8	Gommino per bielletta	Rubber for rod
25	326656361	2	Distanziale per bielletta	Spacer for rod
26	128200080	2	Dado fiss. bielletta	Nut for rod
27	316620103	2	Snodo sferico	Joint for lower arm
28	127800120	2	Dado autobloccante	Self-locking nut
29	135900130	2	Rondella piana	Washer
30	326656337	6	Vite	Bolt
31	136110110	2	Rondella piana	Washer

MASERATI s.p.a.	SOSPENSIONE ANTERIORE	FRONT SUSPENSION	TAVOLA DRAWING 35

SPYDER

45 44 41 40 11 10 03 02 00

POS N.	N. COD. CODE No.	Q.TA Q.TY	DENOMINAZIONE	DESCRIPTION
33	326656348	2	Bussola	Bushing
34	326656310	2	Cuscinetto	Beanng
35	326656349	2	Rondella	Washer
36	326656347	4	Rondella sp. 2,3	Washer
	326656344	4	Rondella sp. 2,5	Washer
	326656346	4	Rondella sp. 2,7	Washer
37	135900105	2	Rondella	Washer
38	128310100	2	Dado	Nut
39	326656338	2	Vite	Screw
40	138200120	2	Rondella elastica	Spring washer
41	135900130	2	Rondella piana	Washer
42	326656125	1	Leva sinistra compl.	L.H. lever ass
	326656126	1	Leva destra compl.	R.H. lever ass
43	327856133	2	Testina snodata Sx.	L.H. head
	327856134	2	Testina snodata Dx.	R.H. head
44	327856340	2	Tirante	Tie rod
45	327856347	2	Dado	Nut
46	125400140	2	Dado	Nut
47	327856124	2	Tirante completo	Tie rod

Campana Modena

MASERATI s.p.a.	AMMORTIZZATORE ANTERIORE	FRONT SHOCK ABSORBER	TAVOLA DRAWING 36

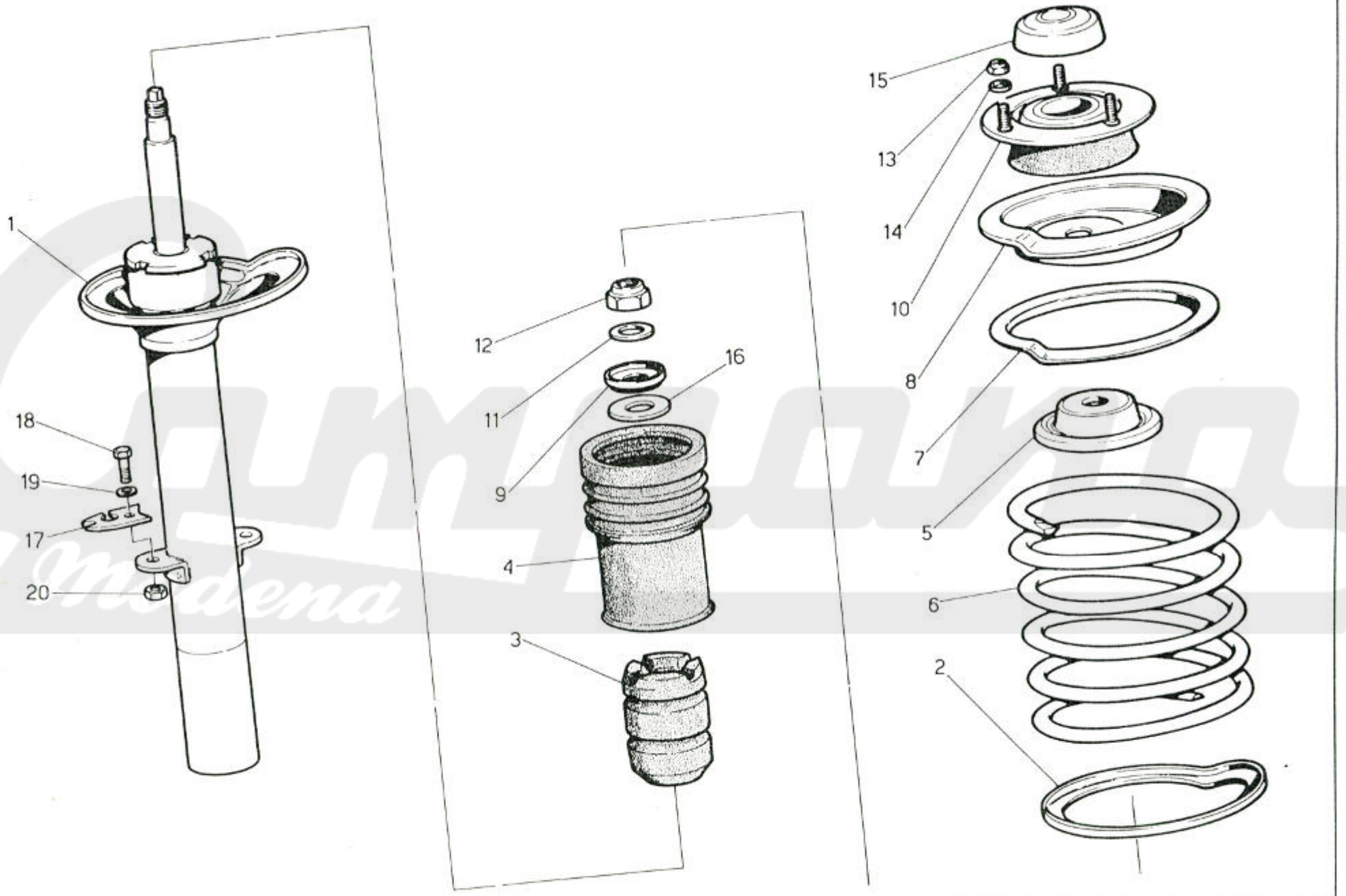

Carpano Modena

MASERATI s.p.a.	AMMORTIZZATORE ANTERIORE	FRONT SHOCK ABSORBER	TAVOLA DRAWING 36

SPYDER

45 | 44 | 41 | 40 | 11 | 10 | 03 | 02 | 00

POS N.	N. COD. CODE No.	Q.TA Q.TY	DENOMINAZIONE	DESCRIPTION
1	396600104	2	Montante telescopico ant. (Dx. e Sx.)	R.H. and L.H. telescopic strut
2	316620322	2	Anello Inf. per molla	Lower ring
3	346601328	2	Tampone fine corsa	Buffer
4	316620329	2	Soffietto parapolvere ammortizzatore	Bellows
5	316620330	2	Piattello attacco soffietto	Spring cap
6*	396600333	2	Molla ammortizzatore	Spring
7	316620324	2	Anello superiore per molla	Upper spring
8	316620325	2	Piattello superiore per molla	Upper spring cap
9	316620331	2	Scodellino protez. cuscinetto reggispinta	Cap
10	316620107	2	Supporto elastico	Elastic support
11	316620335	2	Rondella	Washer
12	127800180	2	Dado autobloccante	Self-locking nut
13	128300080	6	Dado autobloccante	Self-locking nut
14	135900084	6	Rondella piana	Washer
15	316620334	2	Cappuccio di protezione	Plug
16	316620345	2	Distanziale	Spacer
17	326656370	2	Staffa	Clamp
18	101206012	2	Vite	Screw
19	138420060	2	Rondella	Washer
20	128950060	2	Dado	Nut

* Viene fornita in coppia
Supplied two pieces

Carpano Modena

MASERATI s.p.a.	SOSPENSIONE POSTERIORE	REAR SUSPENSION	TAVOLA DRAWING 37

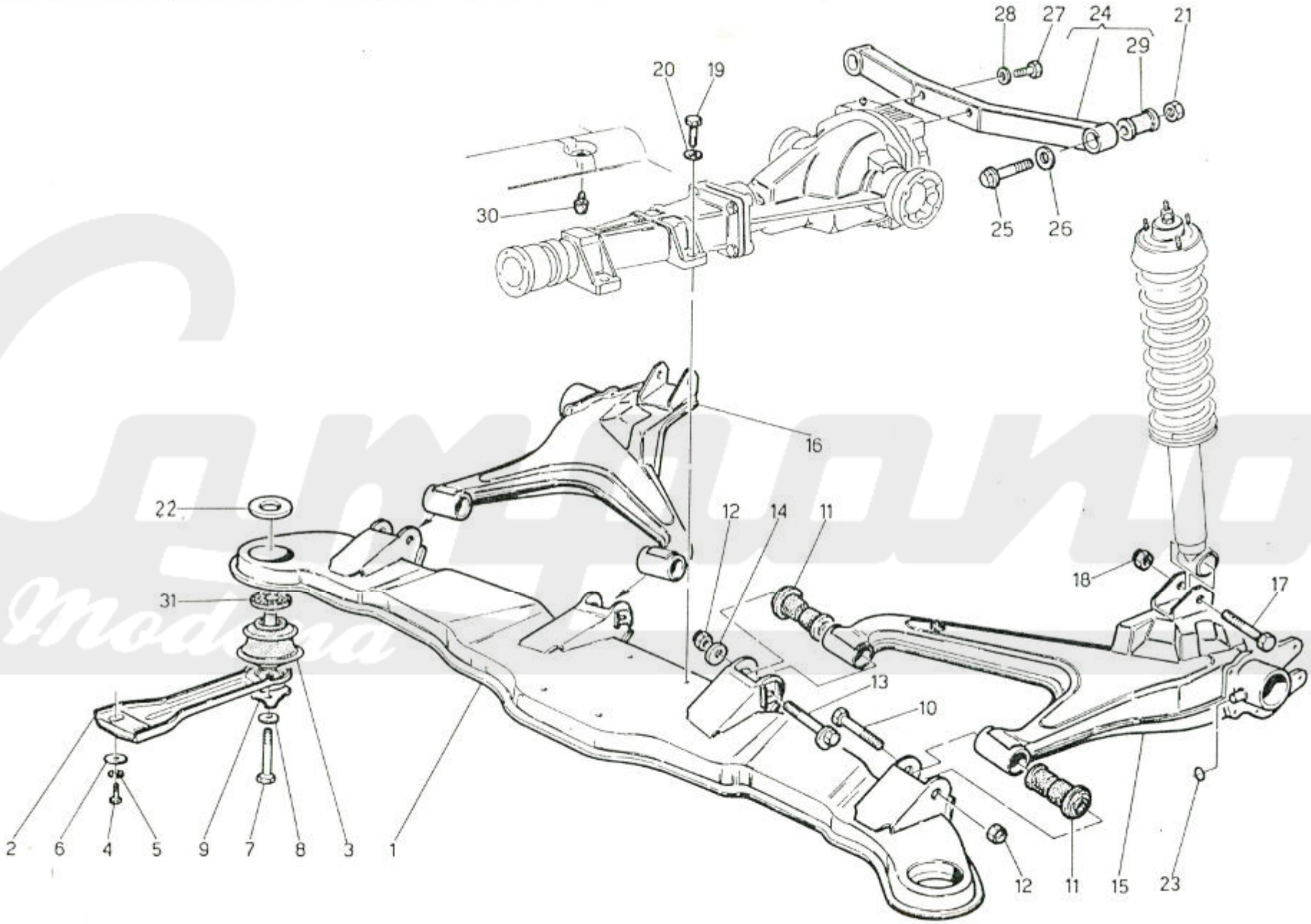

Garagno Modena

MASERATI s.p.a.

SPYDER

45 | 44 | 41 | 40 | 11 | 10 | 03 | 02 | 00

SOSPENSIONE POSTERIORE — REAR SUSPENSION

TAVOLA DRAWING **37**

POS N.	N. COD. CODE No.	Q.TA Q.TY	DENOMINAZIONE	DESCRIPTION
1	322732130	1	Traversa posteriore	Rear cross member
2	312720336	2	Tirante laterale	Side strut
3	342700122	2	Supporto in gomma	Rubber support
4	101208016	4	Vite	Screw
5	138410080	4	Rondella elastica	Spring washer
6	163020080	4	Rondella piana	Washer
7	312720355	2	Vite	Screw
8	312720356	2	Rondella speciale	Washer
9	312720357	2	Piastrino di sicurezza	Safety plate
10	100812100	2	Vite	Screw
11	317020100	4	Tampone elastico	Elastic buffer
12	128310120	4	Dado autobloccante	Self-locking nut
13	317020118	2	Vite	Screw
14	317020352	2	Rondella eccentrica	Eccentric washer
15	347000101	1	Braccio Sx.	L.H. arm
16	347000102	1	Braccio Dx.	R.H. arm
17	100814070	2	Vite	Screw
18	128360140	2	Dado autobloccante	Self-locking nut
19	101312035	4	Vite	Screw
20	138420120	4	Rondella elastica	Spring washer
21	128300100	1	Dado	Nut
22	342700368	2	Scodellino	Upper cap
23	347000304	2	Lamierino	Lamination
24	326256105	1	Staffa supporto differenziale	Bracket for rear differential
25	326656309	2	Vite	Screw
26	136110110	2	Rondella	Washer
27	101210020	4	Vite	Screw
28	138410100	4	Rondella elastica	Spring washer
29	346200101	2	Iperblock	Iperblock
30	312120300	1	Tampone antibecch. ponte	Buffer
31	347001341	2	Distanziale	Spacer

MASERATI s.p.a.	AMMORTIZZATORE POSTERIORE	REAR SHOCK ABSORBER	TAVOLA DRAWING 38

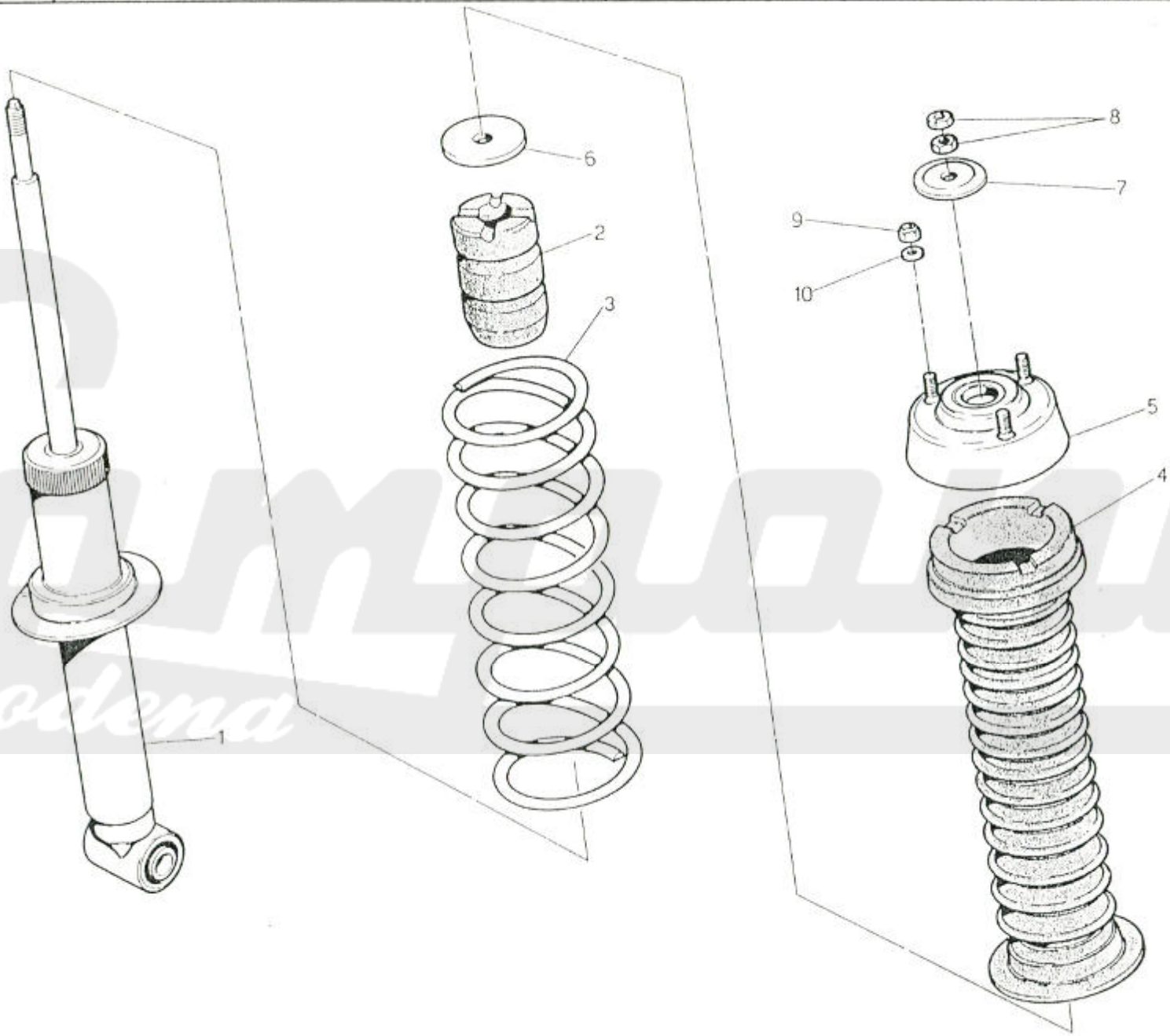

Carlucci Modena

MASERATI s.p.a.

SPYDER

45 | 44 | 41 | 40 | 11 | 10 | 03 | 02 | 00

AMMORTIZZATORE POSTERIORE — REAR SHOCK ABSORBER

TAVOLA DRAWING **38**

POS N.	N. COD. CODE No.	Q.TA Q.TY	DENOMINAZIONE	DESCRIPTION
1	397000105	2	Ammortizzatore post.	Shock absorber
2	397000332	2	Tampone fine corsa	Buffer
3	397000333	2	Molla	Spring
4	317020331	2	Soffietto	Bellow
5	317020117	2	Attacco ammortizzatore	Support
6	327012340	2	Rondella	Washer
7	317020349	2	Scodellino	Upper cap
8	317020344	2	Dado	Nut
9	128300080	6	Dado autobloccante	Self-locking nut
10	135900084	6	Rondella piana	Washer

Compano Modena

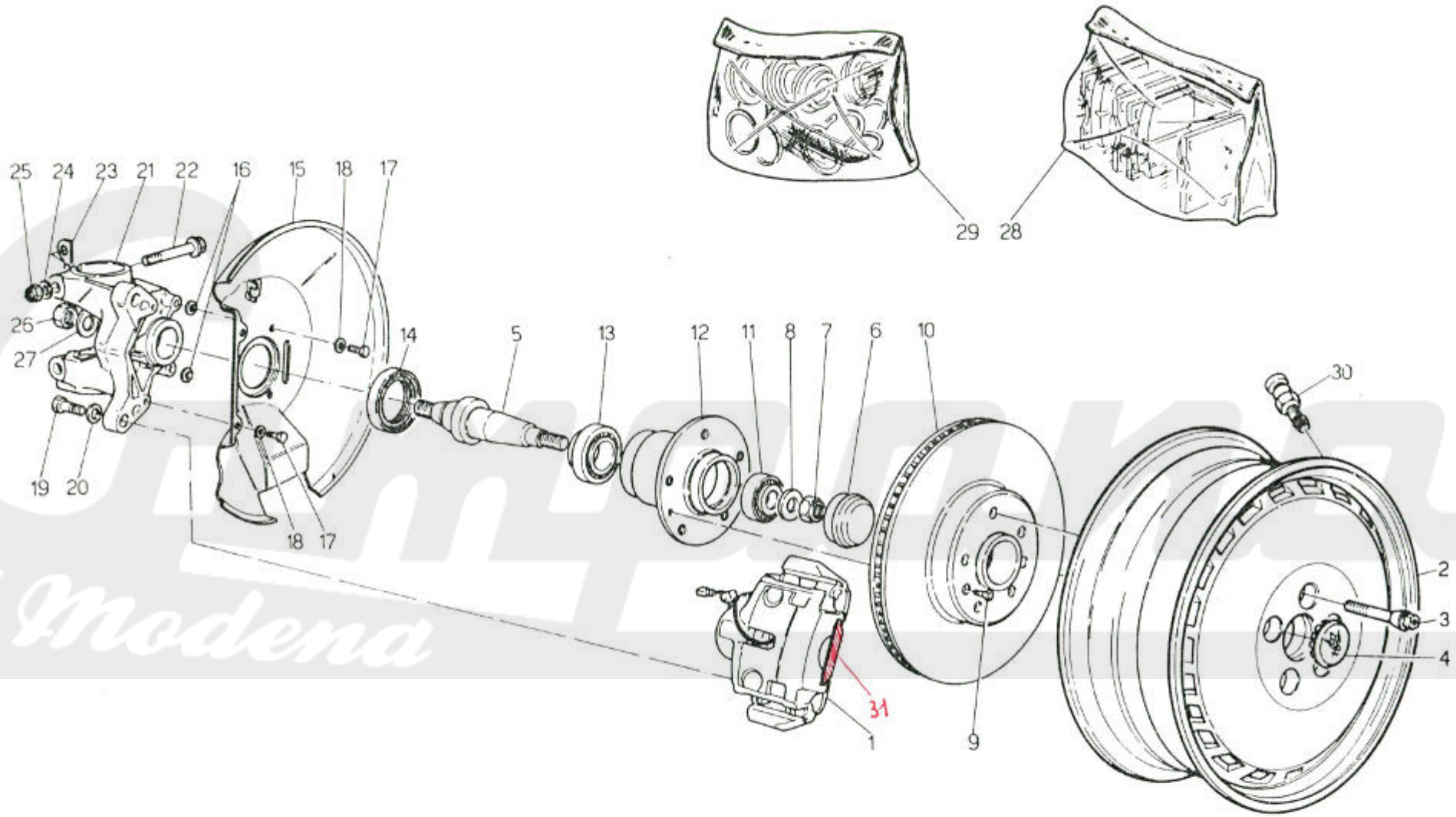
25
24
23
21
22
16
15
18
17
29
28
26
27
14
5
13
12
11
8
7
6
10
30
19
20
18
17
2
3
4
31
1
9

MASERATI s.p.a.	RUOTE, MOZZI E FRENI ANTERIORI	WHEELS, HUBS AND FRONT BRAKES	TAVOLA DRAWING 39

SPYDER

POS N.	N. COD. CODE No.	Q.TA Q.TY	DENOMINAZIONE	DESCRIPTION	45	44	41	40	11	10	03	02	00
1	327256107	1	Pinza freno ant. Sx.	Front caliper. L.H.									
	327256108	1	Pinza freno ant. Dx.	Front caliper. R.H.									
2	327256119	*	Cerchio ruota 7J x 15 CH	Wheel rim en aluminium 7J x 15 CH	•	•	•	•	•	•	•	•	
	327256117	1	Cerchio ruota 6"1/2 x 15 CH	Wheel rim en aluminium 6"1/2 x 15 CH									
3	327256306	20	Bullone	Bolt									
4	317220106	5	Marchio	Marque for wheel rim									
5	326656326	-	Fuso (non fornito sciolto)	Fuse (not supplied in single part)									
6	557201324	2	Scodellino	Washer									
7	317220314	2	Dado	Nut									
8	317220315	2	Rondella	Washer									
9	108506016	4	Vite	Screw									
10	327256321	2	Disco freno	Brake disc									
11	317220311	2	Cuscinetto esterno ruota	Outside bearing									
12	327256313	2	Mozzo ruota	Wheel carrier									
13	317220312	2	Cuscinetto interno ruota	Inside bearing									
14	317220316	2	Anello tenuta	Retainer ring									
15	326656105	1	Disco parapolvere Sx.	L.H. dust ring									
	326656106	1	Disco parapolvere Dx.	R.H. dust ring									
16	326656364	4	Distanziale	Distance									
17	101206012	4	Vite fiss. disco parap.	Screw									
18	135600060	8	Rondella elastica	Spring washer									
19	327256319	4	Vite	Screw									
20	138420120	4	Rondella	Washer									
21	326656115	1	Porta fuso Sx. (Compl. con posiz. 5-26-27)	L.H. fuse holder assy (Complete with pos. 5-26-27)									
	326656116	1	Porta fuso Dx. (Compl. con posiz. 5-26-27)	R.H. fuse holder assy (Complete with pos. 5-26-27)									
22	326656309	4	Vite	Screw									
23	326656313	2	Spessore	Spacer									
24	135900105	2	Rondella	Washer									
25	326656321	2	Dado	Nut									
26	326656314	4	Dado	Nut									
27	326656320	4	Rondella	Washer									
28	327256130	1	Serie pastiglie pinze freni senza amianto	Front brake pads, set without amianthus	•	•			•	•	•	•	
	320256037	1	Serie pastiglie pinze freni con amianto	Front brake pads, set with amianthus			•	•					•

MASERATI s.p.a.	RUOTE, MOZZI E FRENI ANTERIORI	WHEELS, HUBS AND FRONT BRAKES	TAVOLA DRAWING 39

SPYDER

45 44 41 40 11 10 03 02 00

POS N.	N. COD. CODE No.	Q.TA Q.TY	DENOMINAZIONE	DESCRIPTION
29	320256031	1	Kit revisione pinze freni	Gasket set
30	317220103	5	Valvola Tubeless	Tubeless valve
*	327256119		Q.tà 5, vers. 00; Q.tà 4, tutte le altre	Q.ty 5, 00 vers.; Q.ty 4, all other models

Campana Modena

MASERATI s.p.a.	MOZZI, FRENI POSTERIORI E SEMIASSI	HUBS, REAR BRAKES AND DRIVE SHAFTS	TAVOLA DRAWING 40

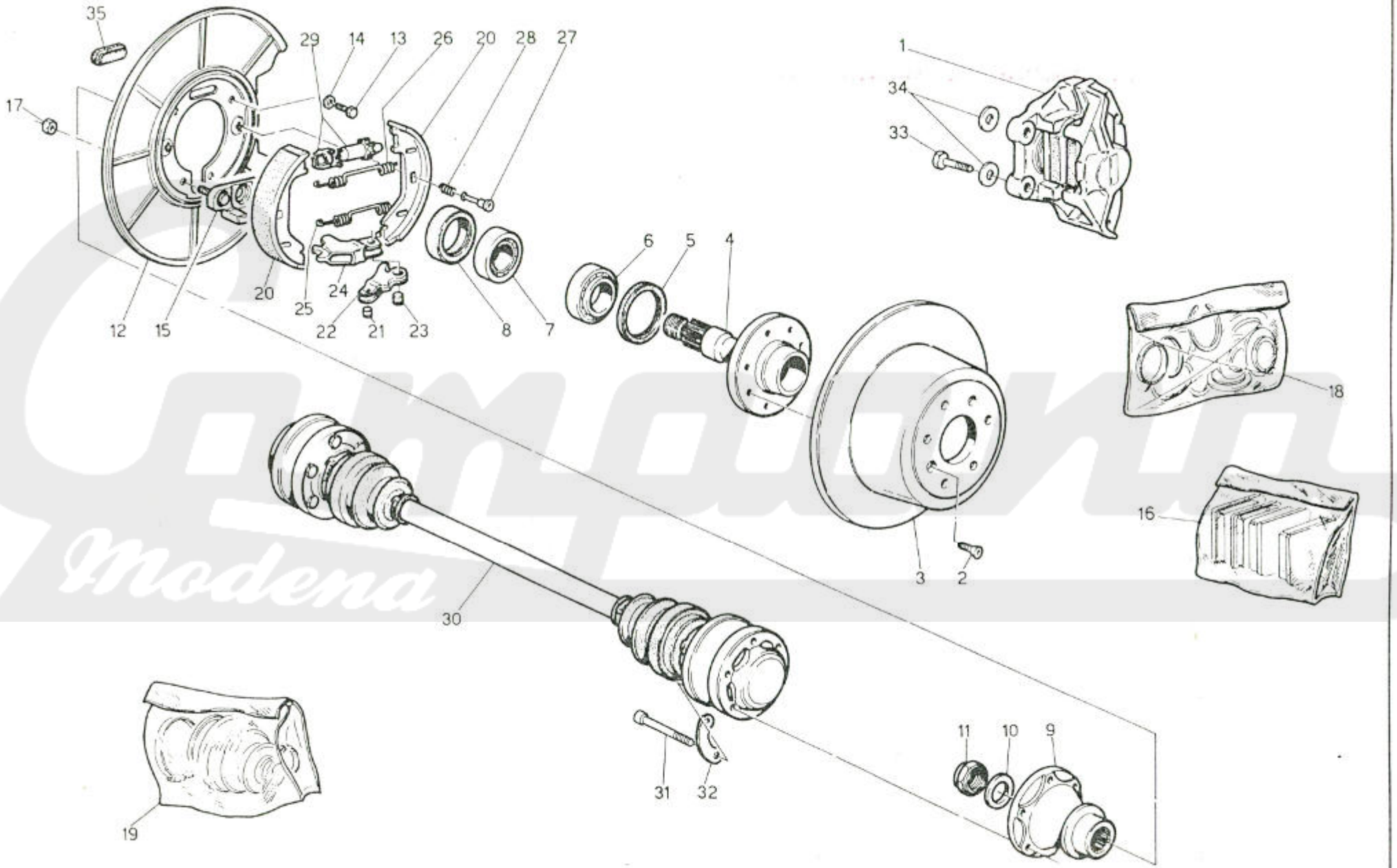

D.E.Ca. - Lugo

MASERATI s.p.a.

SPYDER

MOZZI, FRENI POSTERIORI E SEMIASSI — HUBS, REAR BRAKES AND DRIVE SHAFTS — TAVOLA DRAWING 40

45	44	41	40	11	10	03	02	00	POS N.	N. COD. CODE No.	Q.TA Q.TY	DENOMINAZIONE		DESCRIPTION	
									1	317220111	1	Pinza freno post. Sx. compl.		Rear caliper L.H. assembly	
										317220112	1	Pinza freno post. Dx. compl.		Rear caliper R.H. assembly	
									2	108506020	4	Vite		Brake disc bolt	
									3	347201351	2	Disco freno post.		Rear brake disc	
									4	347200126	2	Mozzo ruota post.		Rear hub shaft	
									5	317220347	2	Anello tenuta		Sealing nng	
									6	317220343	2	Cuscinetto esterno		Outer bearing	
									7	327256345	2	Cuscinetto interno		Inner bearing	
									8	317220346	2	Anello tenuta		Sealing ring	
									9	347200355	2	Manicotto		Sleeve	
									10	327256354	2	Rondella rasamento	pre modif.	Rear thrust ring for sleeve	pre modif.
										327256354	2	Rondella rasamento	post modif.	Rear thrust ring for sleeve	after modif.
									11	317220340	2	Ghiera autobloccante		Grooved nut	
									12	317020111	1	Disco parapolv. post. Sx.		L.H. rear brake cover	
										317020112	1	Disco parapolv. post. Dx.		R.H. rear brake cover	
									13	101206010	4	Vite		Bolt	
									14	135600060	4	Rondella elastica		Spring washer	
									15	318020115	2	Staffa tenuta cavo freno a mano		Bracket for hand brake cable	
		•	•					•	16	310220035	1	Serie pastiglie freno post. con amianto		Rear brake pads, set with amianthus	
•	•			•	•	•	•			327256131	1	Serie pastiglie freno post. senza amianto		Rear brake pads, set without amianthus	
									17	128350080	1	Dado		Nut	
									18	310220032	1	Serie revisione pinza freno post.		Rear brake gaskets set	
									19	310220036	1	Serie soffietti e fascette per giunti omocin.		Bellow and clips set	
									20	328060111	4	Ceppo freno a mano (senza amianto)		Brake shoe assembly wihout amianthus	
									21	318020332	2	Perno		Pln for lever	
									22	318020330	2	Leva di comando		Control lever	
									23	318020333	2	Perno		Pin for lever	
									24	318020331	2	Ganascia di pressione ceppi		Pressure shoe	
									25	318020334	2	Molla inferiore		Lower draw spring	
									26	318020335	2	Molla superiore		Upper draw spring	
									27	318020336	4	Perno		Brake shoe pin	
									28	318020337	4	Molla		Sprlng for pin	
									29	318020113	2	Dispositivo regolaz. freno a mano		Adjustlng device for hand brake	

POS N.	N. COD. CODE No.	Q.TA Q.TY	DENOMINAZIONE	DESCRIPTION
30	316020105	2	Albero trasmissione compl.	Drive shaft assembly
31	108010055	24	Vite	Bolt
32	316020310	12	Piastrina	Plate for bolt
33	101210030	4	Vite	Bolt
34	135900105	4	Rondella piana	Washer
35	317020328	2	Tappo	Plug

Campana Modena

MASERATI s.p.a.	COMANDO FRENO A MANO	HAND BRAKE CONTROL	TAVOLA DRAWING 41

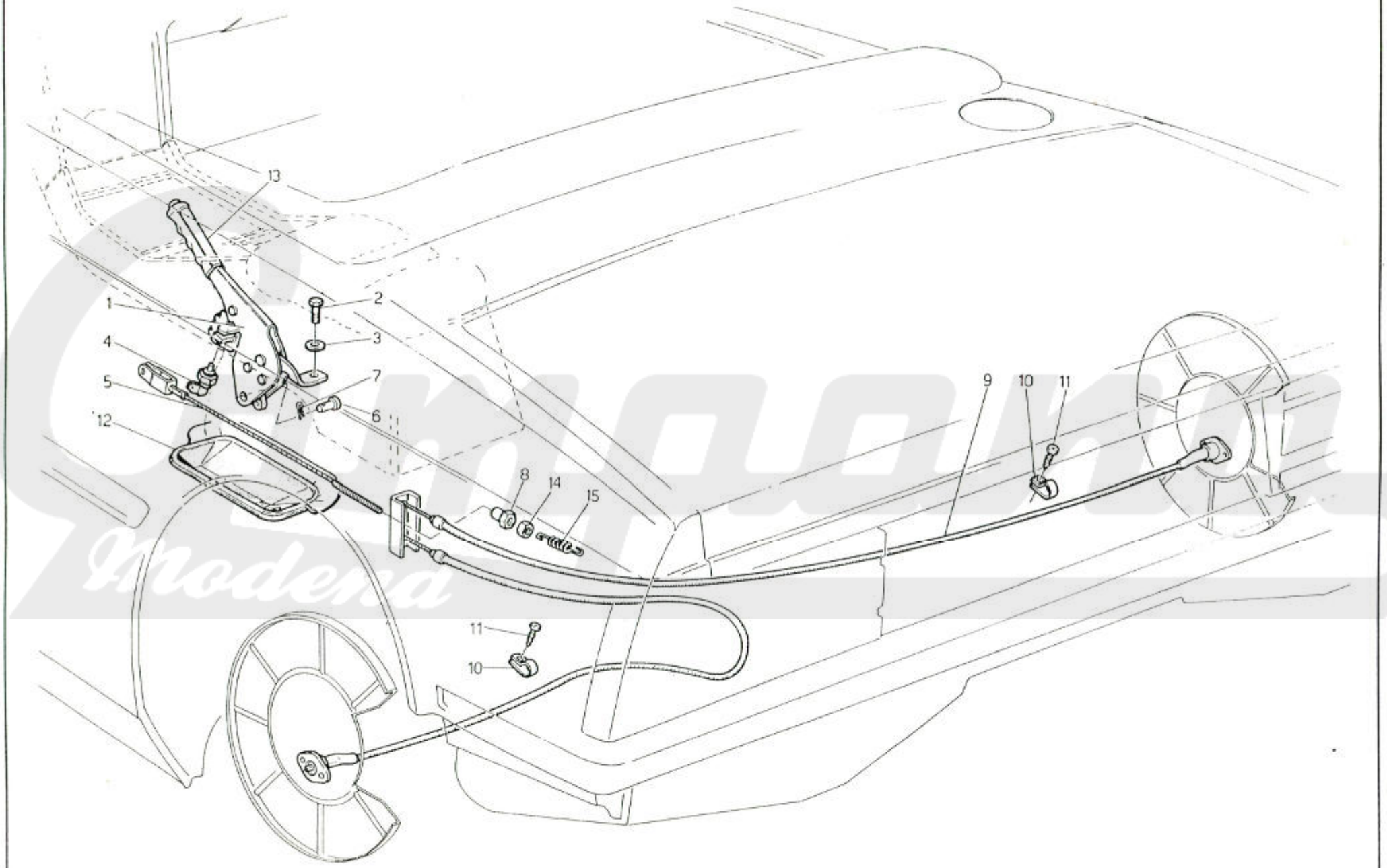

MASERATI s.p.a.

SPYDER

45 | 44 | 41 | 40 | 11 | 10 | 03 | 02 | 00

COMANDO FRENO A MANO — HAND BRAKE CONTROL

TAVOLA / DRAWING **41**

POS N.	N. COD. CODE No.	Q.TA Q.TY	DENOMINAZIONE		DESCRIPTION	
1	318020109	1	Leva freno a mano		Lever assy	
2	108008016	2	Vite		Screw	
3	135600080	2	Rondella elastica		Spring washer	
4	30331157	1	Interruttore		Switch	
5	338020120	1	Tirante		Rod	
6	318020327	1	Perno		Pin	
7	58841309	1	Molletta		Spring	
8	318020324	2	Dado registro		Nut	
9	318020118	1	Cavo completo		Cable assy	
10	163981307	2	Fascetta tenuta		Clip	
11	119148160	2	Vite		Screw	
12	318020355	1	Parapolvere		Dust cover	
13	328012354	1	Manopola leva freno a mano col. marrone	pre modif.	Knob for lever colour brown	pre mod.
	328056110	1	Manopola leva freno a mano in radica	post. modif.	Knob for lever	after mod.
14	124900060	1	Dado		Nut	
15	318020325	1	Molla		Spring	

Emporio Modena

MASERATI s.p.a.	PEDALIERA - SERVOFRENO POMPA FRIZIONE (CAMBIO MANUALE G. SX.)	PEDAL ASSY - BRAKE BOOSTER CLUTCH PUMP (MECHANICAL L.H. STEERING)	TAVOLA DRAWING 42

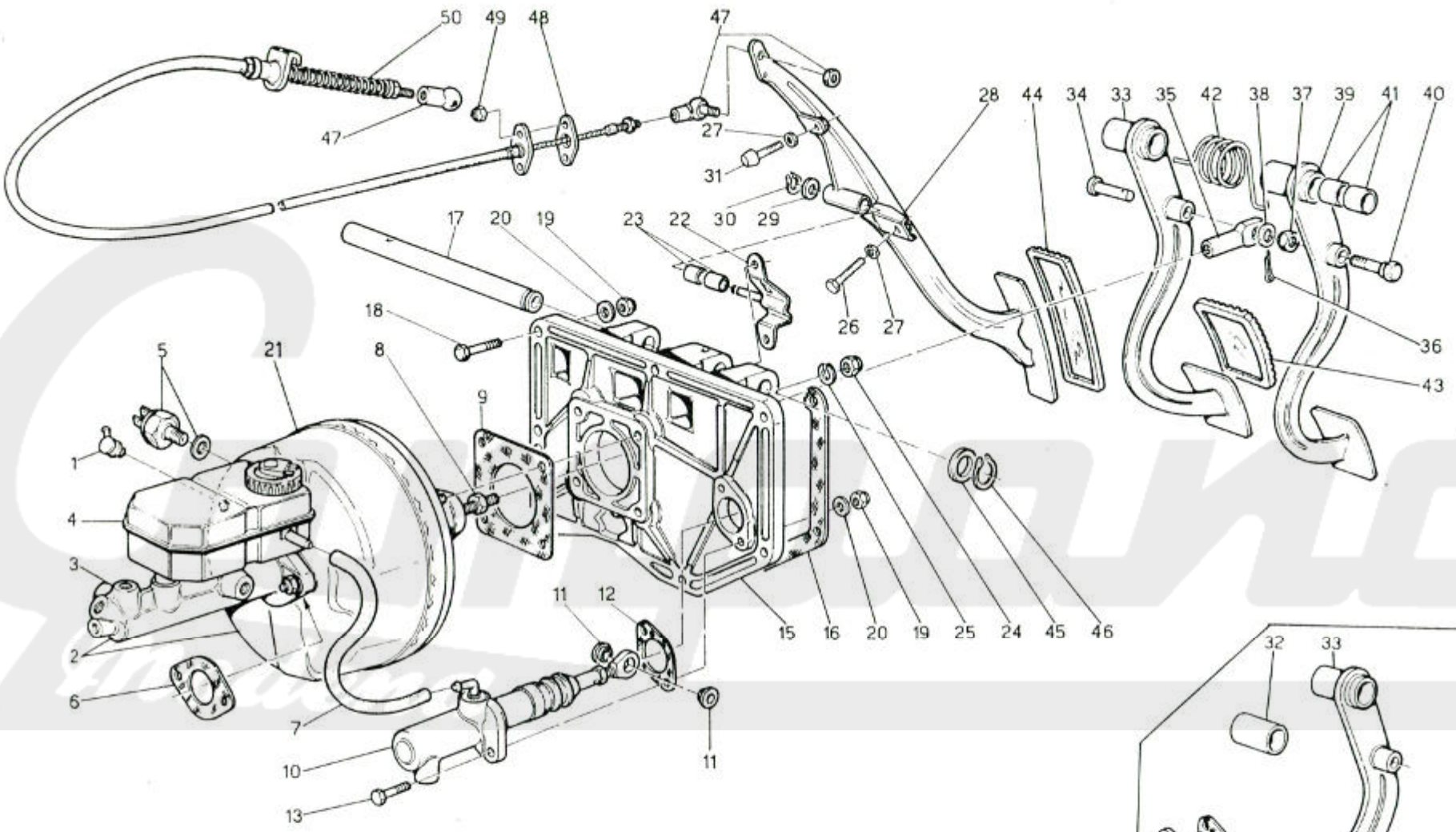

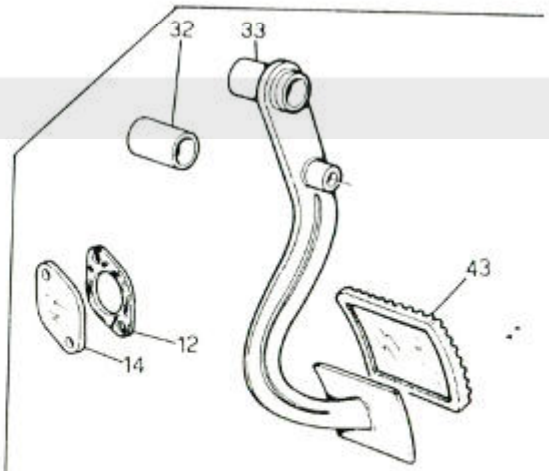

Per cambio autom. For autom. transm.

MASERATI s.p.a.	PEDALIERA-SERVOFRENO-POMPA FRIZIONE PER VETTURE GUIDA SINISTRA (CAMBIO MECCANICO E AUTOMATICO)	PEDAL ASSY-BRAKE BOOSTER-CLUTCH PUMP FOR L.H. STEERING CARS (MECHAN. AND AUTOM. TRANSMISSION)	TAVOLA DRAWING 42

SPYDER

45	44	41	40	11	10	03	02	00	POS N.	N. COD. CODE No.	Q.TA Q.TY	DENOMINAZIONE	DESCRIPTION
				●	●	●	●	●	1	317420108	1	Valvola di non ritorno	Valve
				●	●	●	●	●	2	317420112	1	Servofreno completo di pompa	Servo
									3	★	-	Pompa freni	Pump
				●	●	●	●	●	4	317420104	1	Serbatoio olio freni	Oil tank
				●	●	●	●	●	5	313320187	1	Interruttore stop	Switch
				●	●	●	●	●	6	317420304	1	Guarnizione	Gasket
					●		●	●	7	318220329	1	Tubazione	Tube
				●	●	●	●	●	8	125300100	1	Dado registro	Nut
				●	●	●	●	●	9	317420303	1	Guarnizione	Gasket
					●		●	●	10	318220101	1	Pompa primaria frizione	Pump
					●		●	●	11	318420325	2	Bussola	Bush
				●	●	●	●	●	12	318220307	1	Guarnizione	Gasket
				●	●	●	●	●	13	100708040	2	Vite	Screw
				●		●			14	318432322	1	Coperchio	Cover
				●	●	●	●	●	15	318420304	1	Supporto pedaliera	Support
				●	●	●	●	●	16	318420348	1	Guarnizione	Gasket
				●	●	●	●	●	17	318420328	1	Perno pedaliera	Pin
				●	●	●	●	●	18	100708030	7	Vite	Screw
				●	●	●	●	●	19	128350080	7	Dado autobloccante	Nut
				●	●	●	●	●	20	135900084	9	Rondella piana	Washer
				●	●	●	●	●	21	317420113	1	Servofreno	Servo brake
				●	●	●	●	●	22	318420110	1	Supporto pedale acceleratore	Support
				●	●	●	●	●	23	318420334	2	Boccola	Bush
				●	●	●	●	●	24	125100080	4	Dado	Nut
				●	●	●	●	●	25	138410080	4	Rondella elastica	Washer
				●	●	●	●	●	26	101206040	1	Vite	Screw
				●	●	●	●	●	27	125100060	1	Dado	Nut
				●	●	●	●	●	28	318420113	1	Pedale acceleratore	Accelerator pedal
				●	●	●	●	●	29	318420114	2	Rondella	Washer
				●	●	●	●	●	30	150800090	1	Anello elastico	Ring
				●	●	●	●	●	31	318420114	1	Tampone	Plug
				●		●			32	318432318	1	Distanziale	Spacer

MASERATI s.p.a.	PEDALIERA-SERVOFRENO-POMPA FRIZIONE PER VETTURE GUIDA SINISTRA (CAMBIO MECCANICO E AUTOMATICO)	PEDAL ASSY-BRAKE BOOSTER-CLUTCH PUMP FOR L.H. STEERING CARS (MECHAN. AND AUTOM. TRANSMISSION)	TAVOLA DRAWING 42

SPYDER

45	44	41	40	11	10	03	02	00	POS N.	N. COD. CODE No.	Q.TA Q.TY	DENOMINAZIONE	DESCRIPTION
					●		●	●	33	318420104	1	Pedale freno (vettura cambio manuale)	Brake pedal (cars with manual transmission)
				●		●				318432104	1	Pedale freno (vettura cambio automatico)	Brake pedal (cars with automatic transmission)
				●	●	●	●	●	34	318420312	1	Perno	Pin
				●	●	●	●	●	35	317420300	1	Puntalino	Pin
				●	●	●	●	●	36	146503220	1	Copiglia	Cotter
					●		●	●	37	128300100	1	Dado autobloccante	Nut
				●	●	●	●	●	38	135910105	1	Rondella	Washer
					●		●	●	39	318420108	1	Pedale frizione	Clutch pedal
					●		●	●	40	318420326	1	Vite perno	Screw
				●	●	●	●	●	41	318420320	4	Boccola	Bush
				●	●	●	●	●	42	318420308	2	Molla pedale freno e frizione	Spring
					●		●	●	43	318420300	2	Copripedale freno e friz.	Pedal cover
				●		●				318432300	1	Copripedale freno	Pedal cover
				●	●	●	●	●	44	318420301	1	Copripedale acceleratore	Pedal cover
				●	●	●	●	●	45	318420321	1	Rondella rasamento	Washer
				●	●	●	●	●	46	151100180	1	Anello elastico	Spring washer
				●	●	●	●	●	47	318420116	1	Testina sferica	Head
				●	●	●	●	●	48	318220300	1	Guarnizione	Gasket
				●	●	●	●	●	49	128350060	2	Dado autoblocc.	Nut
					●		●	●	50	318220010	1	Cavo comando acceleratore	Cable
				●		●				318255010	1	Cavo comando acceleratore	Cable

★ Non fornito sciolto
Not supplied in single part

Ompong Modena

MASERATI s.p.a.	PEDALIERA - SERVOFRENO, POMPA FRIZIONE PER VETTURE GUIDA DX. (CAMBIO MECCANICO E AUTOMATICO)	PEDAL ASSY - BRAKE BOOSTER, CLUTCH PUMP FOR R.H. CARS (MECHAN. AND AUTOM. TRANSMISSION)	TAVOLA DRAWING 42/1

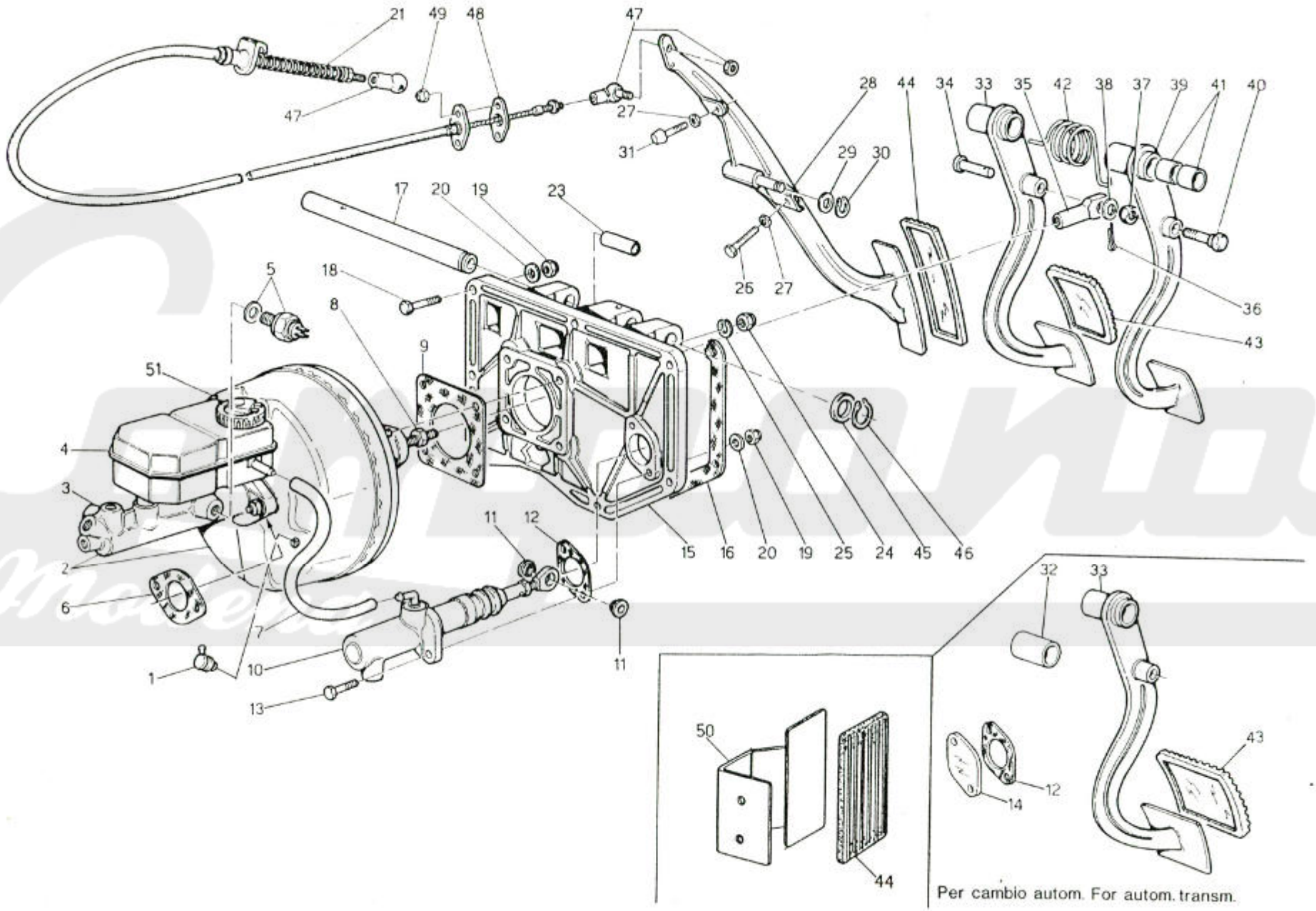

Catalogo Modena

MASERATI s.p.a.

SPYDER

PEDALIERA - SERVOFRENO - POMPA FRIZIONE PER VETTURE GUIDA DESTRA (CAMBIO MECCANICO E AUTOMATICO)

PEDAL ASSY - BRAKE BOOSTER - CLUTCH PUMP FOR R.H. STEERING CARS (MECH. AND AUTOM. TRANSMISSION)

TAVOLA DRAWING **42/1**

45	44	41	40	11	10	03	02	00	POS N.	N. COD. CODE No.	Q.TA Q.TY	DENOMINAZIONE	DESCRIPTION
●	●	●	●						1	317420108	1	Valvola di non ritorno servofreno completa	Not backflow valve, assy
●	●	●	●						2	317427112	1	Servofreno completo di pompa	Brake booster with pump
									3	★	-	Pompa freni	Brakes pump
●	●	●	●						4	317420104	1	Serbatoio olio freni	Tank for brakes oil
●	●	●	●						5	313320187	1	Interruttore stop	Stop switch with washer
●	●	●	●						6	317420304	1	Guarnizione	Gasket
●	●	●	●						7	318220329	1	Tubazione	Connecting pipe
●	●	●	●						8	125300100	1	Dado registro	Adjusting nut
●	●	●	●						9	317420303	1	Guarnizione	Gasket
	●		●						10	318220101	1	Pompa primaria frizione	Pump
	●		●						11	318420325	2	Bussola	Bush
●	●	●	●						12	318220307	1	Guarnizione	Gasket
●	●	●	●						13	100708040	2	Vite	Screw
●		●							14	318432322	1	Coperchio	Cover
●	●	●	●						15	318427304	1	Supporto pedaliere	Suport for pedal assy
●	●	●	●						16	318427348	1	Guarnizione	Gasket
●	●	●	●						17	318427328	1	Perno pedaliera	Pedal pin
●	●	●	●						18	100708030	7	Vite	Screw
●	●	●	●						19	128350080	7	Dado autobloccante	Self-locking nut
●	●	●	●						20	135900084	9	Rondella piana	Washer
●	●	●	●						21	328270010	1	Cavo comando acceleratore	Speed control cable
●	●	●	●						23	311020351	1	Boccola	Bush
●	●	●	●						24	125100080	4	Dado	Nut
●	●	●	●						25	138410080	4	Rondella elastica	Spring washer
●	●	●	●						26	101206040	1	Vite	Adjusting screw
●	●	●	●						27	125100060	1	Dado	Nut
●	●	●	●						28	328470113	1	Pedale acceleratore	Speed pedal
●	●	●	●						29	311020352	2	Rondella (sp. 0,25 mm)	Washer (sp. 0,25 mm)
●	●	●	●							311020353	2	Rondella nylon	Washer
●	●	●	●						30	151100120	1	Anello elastico	Circlip
●	●	●	●						31	318420114	1	Tampone	Buffer
●		●							32	318432318	1	Distanziale	Spacer
	●		●						33	328470104	1	Pedale freno (vett. cambio man.)	Brake pedal (car with manual trans.)
●		●								318471104	1	Pedale freno (vett. cambio autom.)	Brake pedal (car with autom. trans.)

MASERATI s.p.a.	PEDALIERA - SERVOFRENO - POMPA FRIZIONE PER VETTURE GUIDA DESTRA (CAMBIO MECCANICO E AUTOMATICO)	PEDAL ASSY - BRAKE BOOSTER - CLUTCH PUMP FOR R.H. STEERING CARS (MECH. AND AUTOM. TRANSMISSION)	TAVOLA DRAWING 42/1

SPYDER

45	44	41	40	11	10	03	02	00	POS N.	N. COD. CODE No.	Q.TA Q.TY	DENOMINAZIONE	DESCRIPTION
●	●	●	●						34	318427312	1	Perno	Brake pedal pin
●	●	●	●						35	317420300	1	Puntalino	Thrust pad
●	●	●	●						36	146503220	1	Copiglia	Split pin
	●		●						37	128300100	1	Dado autobloccante	Self-locking nut
●	●	●	●						38	135910105	1	Rondella piana	Washer
	●		●						39	328470108	1	Pedale frizione	Clutch pedal
	●		●						40	318420326	1	Perno	Thrust pad pin
●	●	●	●						41	318427320	4	Boccola	Bush
●	●	●	●						42	318427308	1	Molla per pedale freno	Brake pedal spring
	●		●							318420308	1	Molla per pedale frizione	Clutch pedal spring
	●		●						43	318420300	2	Copripedale freno e frizione	Brake and clutch pedal cover
●		●								318432300	1	Copripedale freno (per cambio autom.)	Brake pedal cover (for autom. trans.)
●	●	●	●						44	318420301	2	Copripedale acceleratore/pedalino riposo	Speed pedal cover/foot rest pedal
●	●	●	●						45	318420321	1	Rondella rasamento	Spacer washer
●	●	●	●						46	151100180	1	Anello elastico	Circlip
●	●	●	●						47	318420116	1	Testina sferica	Ball-end pin
●	●	●	●						48	318220300	1	Guarnizione	Gasket
●	●	●	●						49	128350060	2	Dado autobloccante	Self-locking nut
●		●							50	318471109	1	Pedalino di riposo completo	Foot rest pedal complete
●	●	●	●						51	317420113	1	Servofreno	Servo brake

★ Non fornito sciolto
Not supplied in single part

Modena

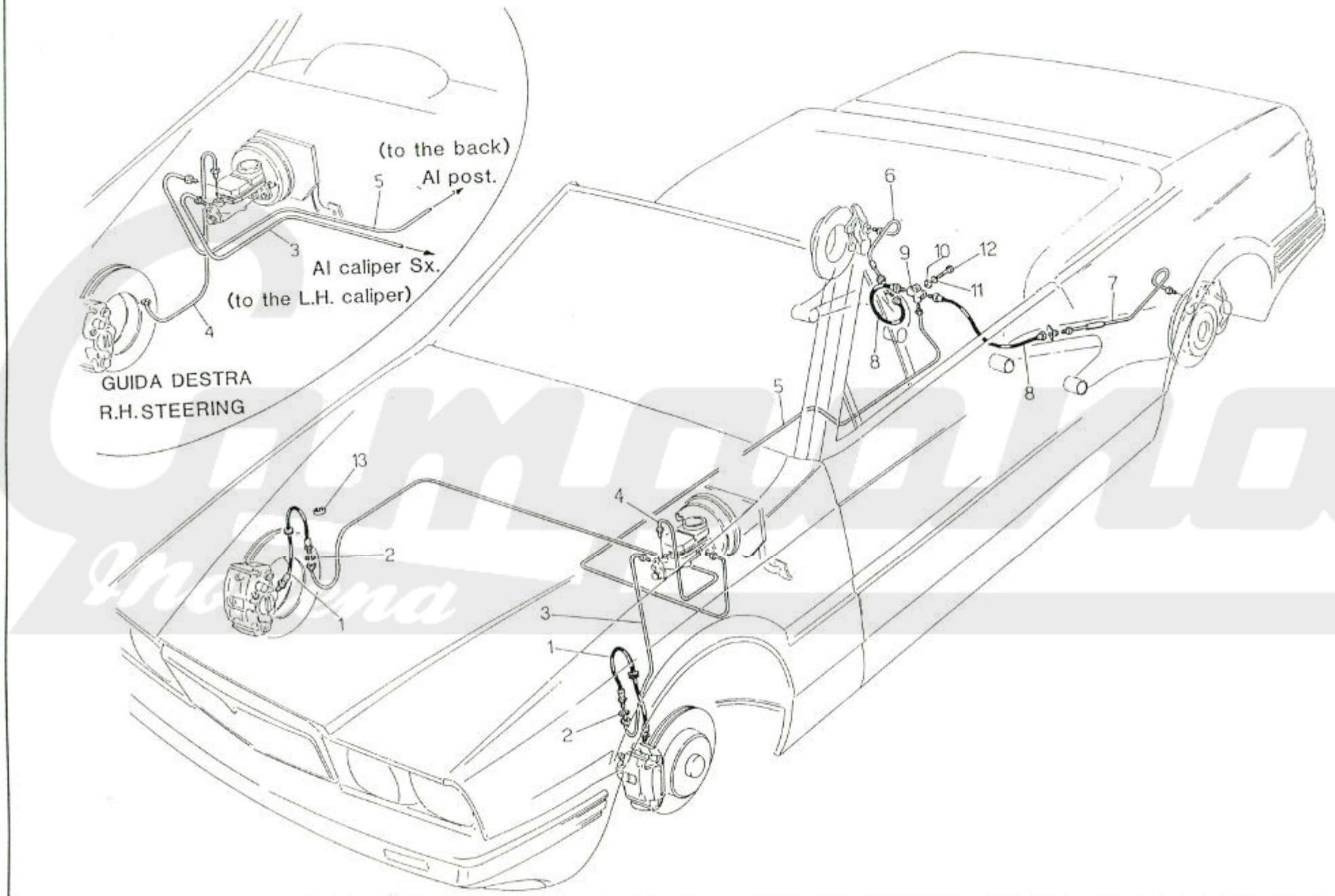
(to the back)
Al post.
Al caliper Sx.
(to the L.H. caliper)
GUIDA DESTRA
R.H.STEERING
1
2
3
4
5
6
7
8
9
10
11
12
13

MASERATI s.p.a.	TUBAZIONI FRENI IDRAULICI	HYDRAULIC BRAKE LINES	TAVOLA DRAWING 43

SPYDER

45	44	41	40	11	10	03	02	00	POS N.	N. COD. CODE No.	Q.TA Q.TY	DENOMINAZIONE	DESCRIPTION
									1	327456129	2	Tubaz. flessibile Ant.	Front brakes flex
									2	135600100	2	Rondella elastica	Spring washer
				•	•	•	•	•	3	327456117	1	Tubaz. freni pompa al flex ant. Sx.	Brake line
•	•	•	•							327470120	1	Tubaz. freni pompa al flex. ant. Sx.	Brake line
				•	•	•	•	•	4	327456118	1	Tubaz. freni pompa al flex ant. Dx.	Brake line
•	•	•	•							327470119	1	Tubaz. freni pompa al flex. ant. Dx.	Brake line
				•	•	•	•	•	5	397400131	1	Tubaz. freni da pompa al 3 vie post.	Brake line
•	•	•	•							337444132	1	Tubaz. freni da pompa al 3 vie post.	Brake line
									6	317420134	1	Tubaz. freni	Brake line
									7	317420133	1	Tubaz. freni	Brake line
									8	317420129	2	Tubaz. flessibile post.	Rear brake flex line
									9	557401307	1	Raccordo a 3 vie	T connector
									10	135900064	1	Rondella piana	Washer
									11	135600060	1	Rondella elastica	Spring washer
									12	100706030	1	Vite fiss.	Screw
									13	319220361	10	Passacavo	Grommet

Emporio Modena

MASERATI s.p.a.	SCOCCA: PANNELLERIA ESTERNA	BODY SHELL: OUTER PANELS	TAVOLA DRAWING 44

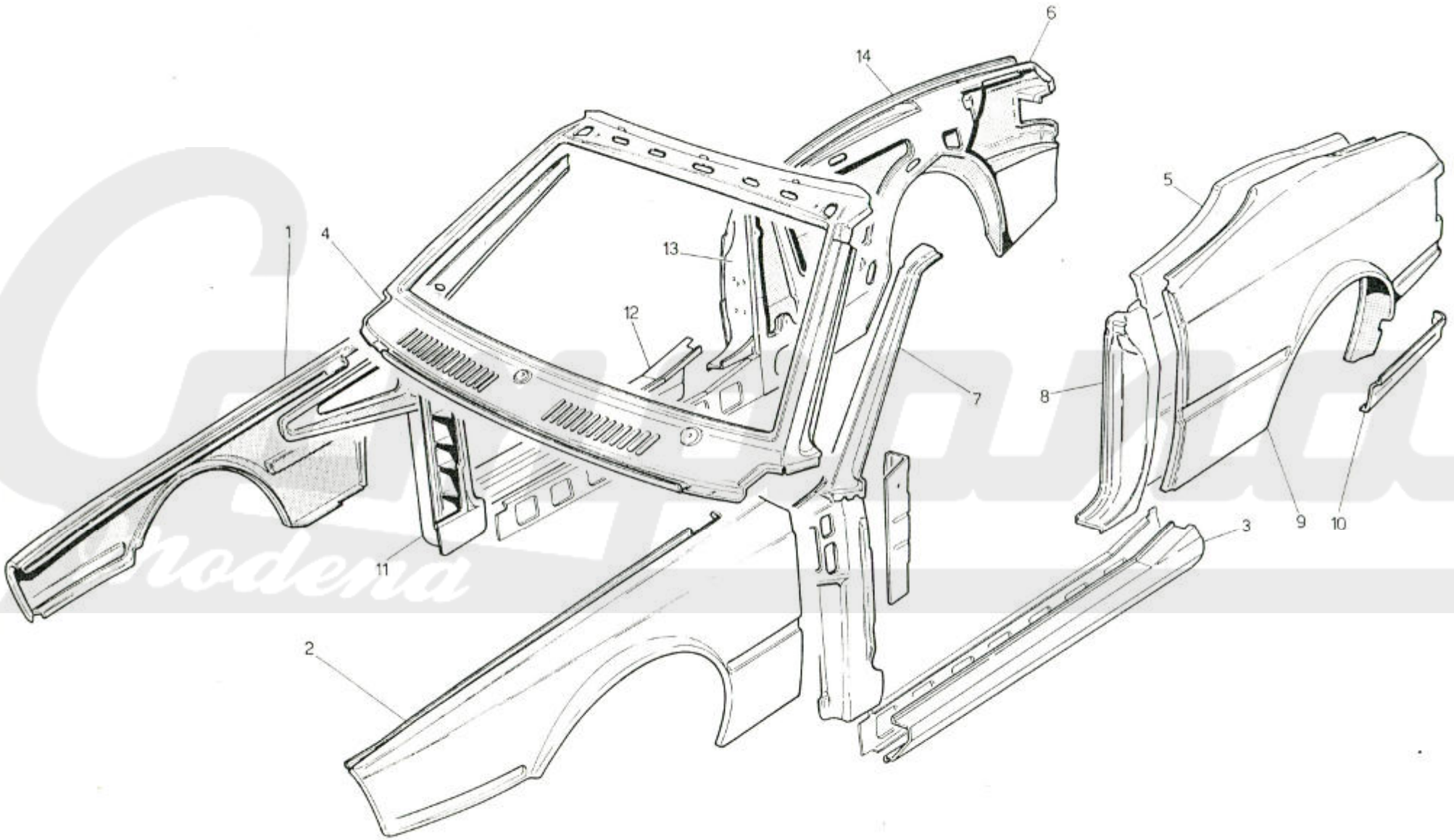

Grodera

MASERATI s.p.a.	SCOCCA: PANNELLERIA ESTERNA	BODY SHELL: OUTER PANELS	TAVOLA DRAWING 44

SPYDER

45	44	41	40	11	10	03	02	00	POS N.	N. COD. CODE No.	Q.TA Q.TY	DENOMINAZIONE	DESCRIPTION
				•	•	•	•	•	1	312550301	1	Rivestimento est. parafango ant. Sx.	Outside body panel for L.H. front
									2	312550302	1	Rivestimento est. parafango ant. Dx.	Outside body panol for R.H. front
									3	332520329	1	Rlvestimento est. longherone Sx.	Outside body panol for L.H. spar
									4	332520150	1	Anello vano parabrezza	Ring
•	•	•	•							332527150	1	Anello vano parabrezza	Ring
									5	332520101	1	Fiancata Sx. interna	L.H. inner body side
									6	332520102	1	Fiancata Dx. interna	R.H. innor body side
									7	312520105	1	Montante ant. Sx. compl.	LH. front hinge pillar, assy
									8	332527113	1	Montante centrale Sx. compl.	L.H. door contral pillar, assy
									9	332520377	1	Rivestimento est. parafango post. Sx.	Outside body panel for L.H. rear fender
									10	312520127	1	Collegamento post. Sx. completo	L.H. rear body panel, assy
										312520128	1	Collegamento post. Dx. completo	R.H. rear body panel, assy
									11	312520106	1	Montante ant. Dx. compl.	R.H. front hinge pillar, assy
									12	332520330	1	Rivestimento est. longherone Dx.	Outside body panel for R.H. spar
									13	332520114	1	Montante centrale Dx. compl.	R.H. door central pillar, assy
									14	332520378	1	Rivestimento est. parafango Dx.	Outside body panel for R.H. rear fender

Emporio Modena

MASERATI s.p.a.	SCOCCA: STRUTTURE INTERNE	BODY SHELL: INNER PANELS	TAVOLA DRAWING 45

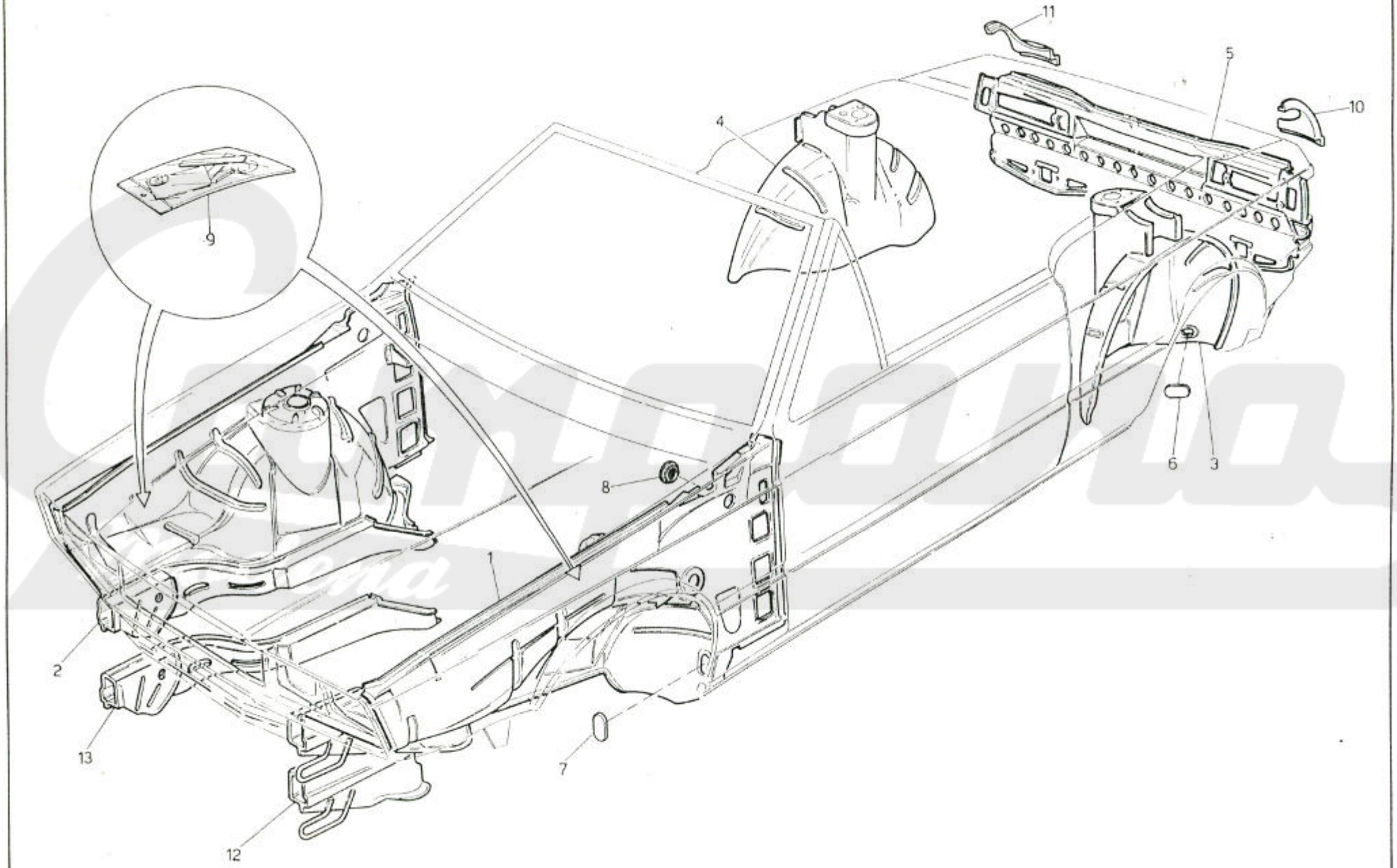

MASERATI s.p.a.	SCOCCA:STRUTTURE INTERNE	BODYSHELL: INNER PANELS	TAVOLA DRAWING 45

SPYDER

45	44	41	40	11	10	03	02	00	POS N.	N. COD. CODE No.	Q.TA Q.TY	DENOMINAZIONE		DESCRIPTION	
				•	•	•	•	•	1	311350111	1	Fiancata interna ant. Sx. compl.		L.H. inside front body-side, assy	
									2	311320112	1	Fiancata interna ant. Dx. compl.		R.H. inside front body-side, assy	
										311353112	1	Fiancata interna ant. Dx. compl.	* post. modif.	R.H. inside front body-side, assy	* after mod.
									3	331320219	1	Passaruota interno post. Sx. completo		L.H. inside rear case, assy	
									4	331320220	1	Passaruota interno post. Dx. completo		R.H. inside rear case, assy	
									5	311327228	1	Rivestimento post. completo		Rear body panel, assy	
									6	312120307	2	Tappo chiusura fori pass. post.		Cap	
									7	53211300	2	Tappo chiusura fori pass. ant.		Cap	
									8	312120313	2	Tappo chiusura foro fiancata int. ant.		Cap to close hole of the front inside body-side	
									9	00009459	1	Serie supporti batteria e bobine		Supports	
									10	312520469	1	Cantonale post. Sx.		L.H. rear angle	
									11	312520470	1	Cantonale post. Dx.		R.H. rear angle	
									12	311350115	1	Longherina S.		L.H. beam, iron girder	
									13	311320116	1	Longherina D.		R.H. beam, Iron gird	
											*	Post. modif. valido solo per vetture guida Sx.		After modif.; valid only for cars with L.H. steering	

Carpoka Modena

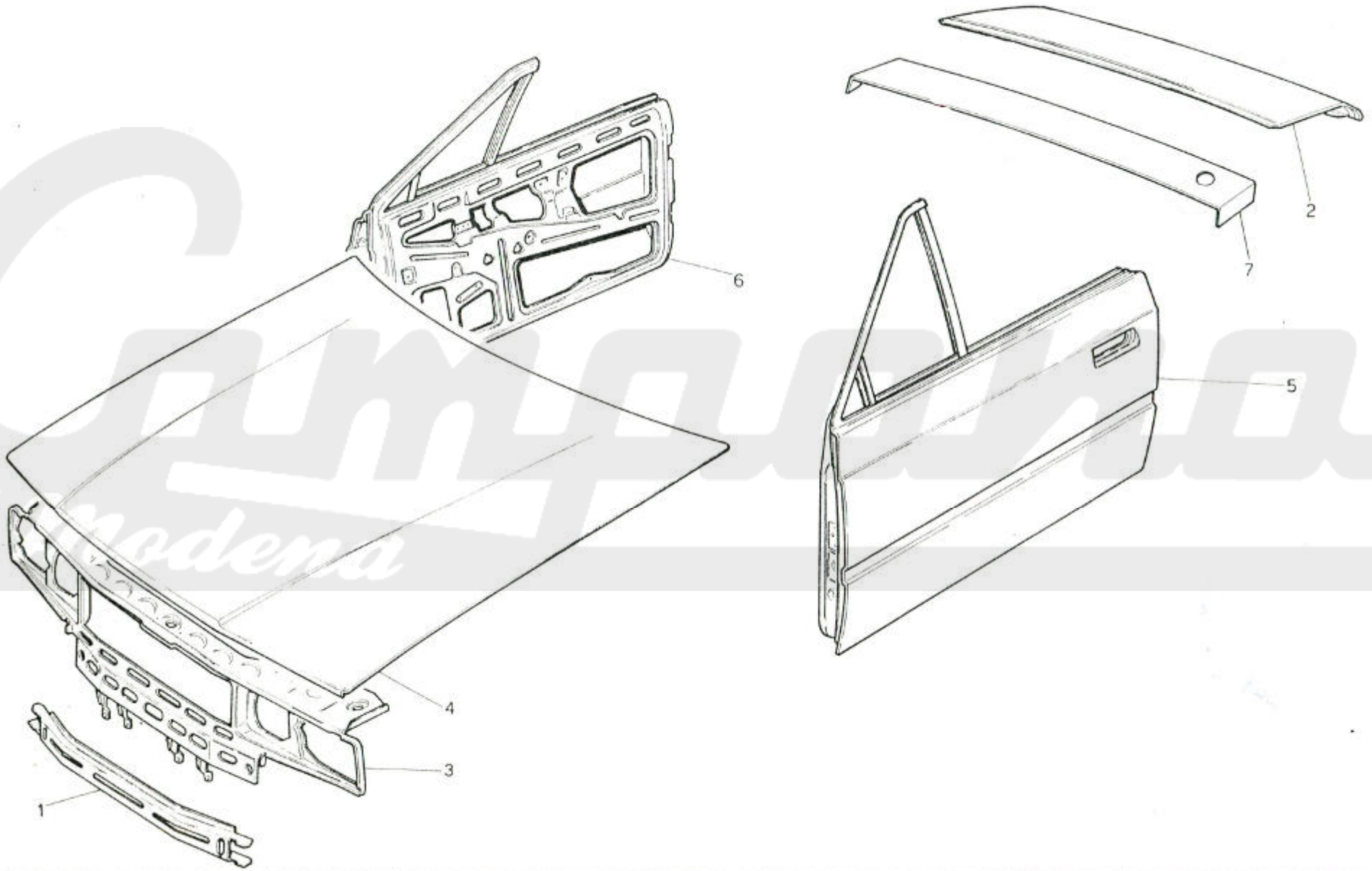
1
2
3
4
5
6
7

MASERATI s.p.a.	SCOCCA: FRONTALE, PORTE E COFANI	BODYSHELL: FRONT PANEL, DOORS AND HOOD	TAVOLA DRAWING 46

SPYDER

45 | 44 | 41 | 40 | 11 | 10 | 03 | 02 | 00

POS N.	N. COD. CODE No.	Q.TA Q.TY	DENOMINAZIONE	DESCRIPTION
1	311320300	1	Traversa inferiore	Front inside body panel
2	334720102	1	Sportello bagagliaio compl.	Luggage hood, assy
3	311322103	1	Parete proiettori anteriore compl.	Front panel, assy
4	314350100	1	Cofano motore compl.	Engine hood assy
5	334520103	1	Porta lat. Sx. compl.	L.H. side door, assy
6	334520104	1	Porta lat. Dx. compl.	R.H. side door, assy
7	332520376	1	Curvano post.	Rear bend

Campana Modena

MASERATI s.p.a.	COFANO MOTORE: CERNIERE E COMANDO APERTURA	BONNET: HINGES AND BONNET RELEASE	TAVOLA DRAWING	47

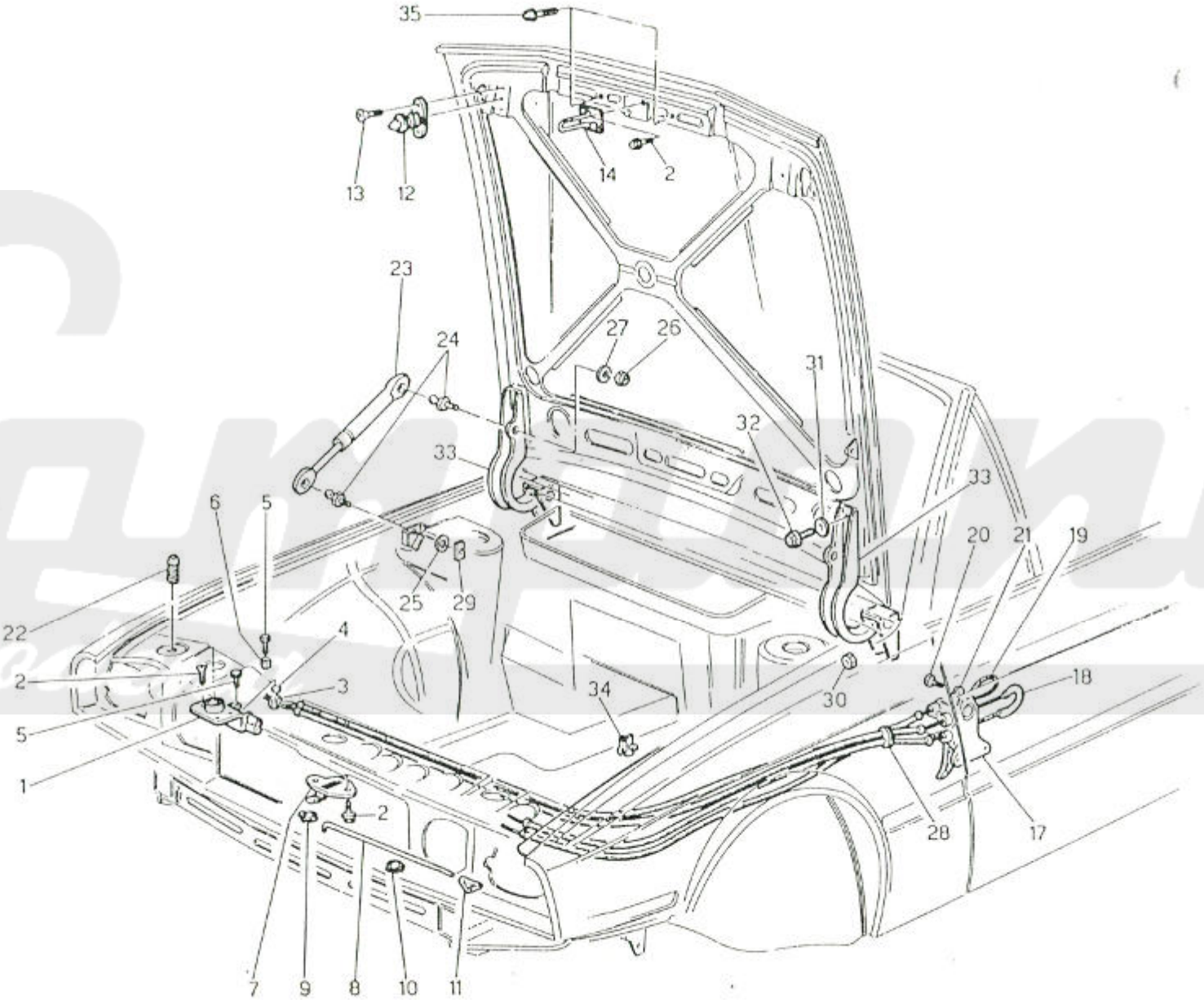

MASERATI s.p.a.	COFANO MOTORE: CERNIERE E COMANDO APERTURA	BONNET: HINGES AND BONNET RELEASE	TAVOLA DRAWING 47

SPYDER

45 44 41 40 11 10 03 02 00

POS N.	N. COD. CODE No.	Q.TA Q.TY	DENOMINAZIONE	DESCRIPTION
1	314320005	2	Serratura Sx. cofano motore	L.H. lock for engine hood
2	314320345	6	Vite fissaggio serrature cofano motore	Bolt
3	314320379	2	Morsetto fiss. cavo comando serrat.	Clamp for control cable
4	30431380	2	Pastiglia per morsetto	Disc for clamp
5	101205008	4	Vite	Bolt
6	53431306	2	Morsetto fiss..cavo com. emergenza	Clamp for emergency cable
7	314320131	1	Serratura sicurezza	Lock assembly
8	314320398	1	Asta comando	Shift rod
9	314320351	1	Molletta per asta comando	Spring for shift rod
10	314320352	1	Molletta	Spring
11	554520330	1	Pomello	Pull knob to control lock
12	314320008	2	Perno	Lock pin
13	113106014	4	Vite	Bolt
14	314320130	1	Perno	Lock pin
17	314320107	1	Maniglia apertura cofano motore	Hood relèase handle
18	314320010	1	Cavo comando	Emergency control cable
19	314320009	1	Cavo comando	Control cable to open engine hood
20	119148190	3	Vite autofilettante	Cutting screw
21	135900053	3	Rondella piana	Washer
22	53431319	2	Tampone	Buffer to adjust engine hood
23	314320122	2	Molla a gas	Gas spring
24	30471311	4	Perno molla a gas	Gas spring pin
25	135600060	2	Rondella elastica	Spring washer
26	128350060	2	Dado autobloccante	Self-locking nut
27	136110066	2	Rondella piana	Washer
28	314320355	1	Passacavo	Grommet
29	314320330	2	Piastrina	Plate
30	314320326	4	Dado	Nut
31	136110090	4	Rondella	Washer
32	324520704	4	Vite	Bolt
33	314320003	2	Cerniera cofano motore	Hinge for engine hood
34	314520419	10	Molletta	Spring
35	314320124	2	Tampone	Buffer

MASERATI s.p.a.	SPORTELLO BAGAGLIAIO: CERNIERE E COMANDO APERTURA	BOOT LID: HINGES, BOOT LID RELEASE	TAVOLA DRAWING 48

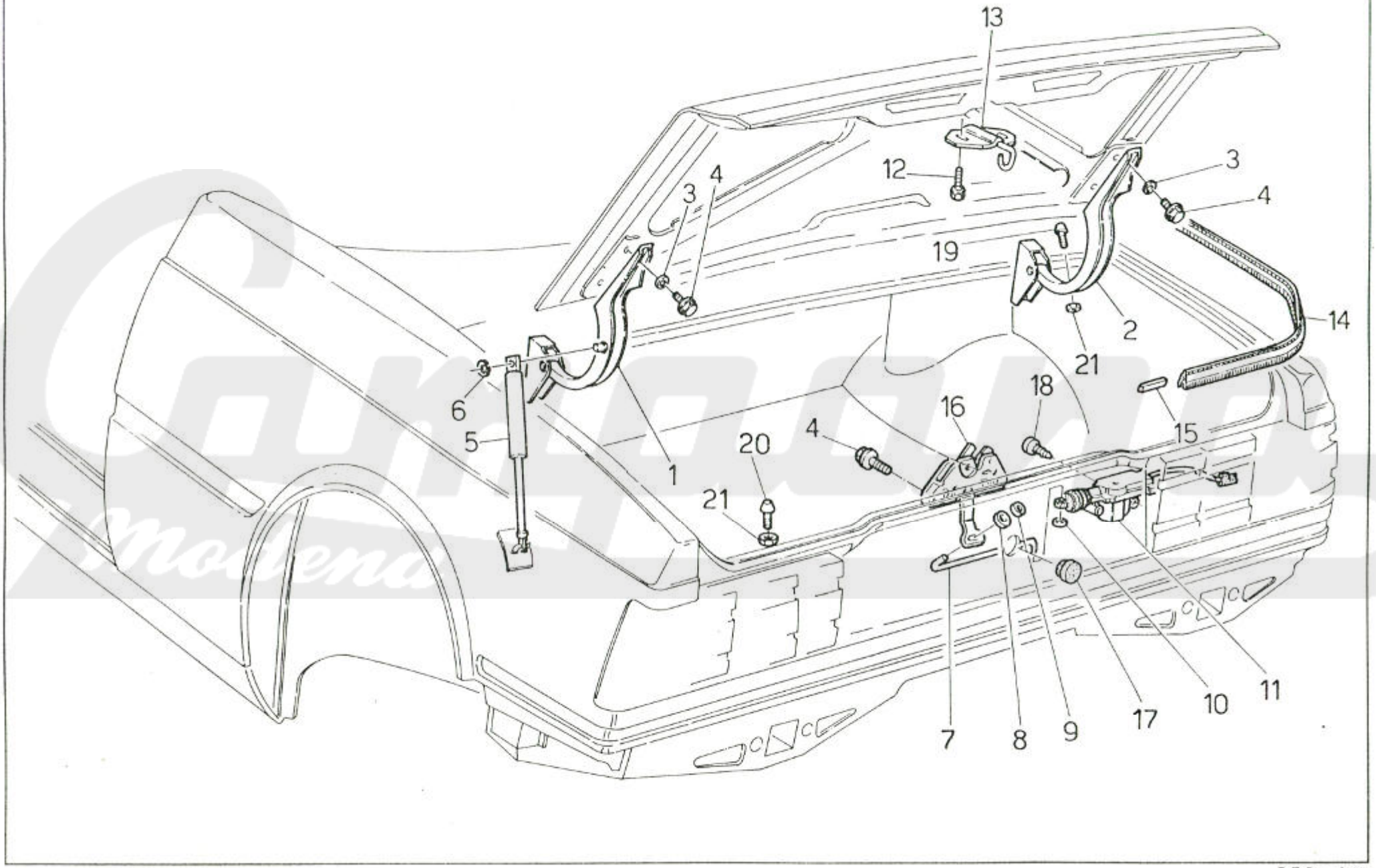

D.E.Ca. - Lugo

MASERATI s.p.a.	SPORTELLO BAGAGLIAIO: CERNIERE E COMANDO APERTURA	BOOT LID: HINGES BOOT LID RELEASE	TAVOLA DRAWING 48

SPYDER

45 | 44 | 41 | 40 | 11 | 10 | 03 | 02 | 00

POS N.	N. COD. CODE No.	Q.TA Q.TY	DENOMINAZIONE	DESCRIPTION
1	334720005	1	Cerniera mobile Sx. sportello bagagliaio	L.H. hinge
2	334720006	1	Cerniera mobila Dx. sportello bagagliaio	R.H. hinge
3	136110090	8	Rondella piana	Washer
4	324520704	10	Vite	Bolt
5	334720118	2	Molla a gas	Trunk gas hoist
6	334720117	2	Anello elastico (non fornito)	Spring retainer (Not supplied)
7	324720337	1	Tirante comando serratura	Tie rod
8	30471338	1	Rondella	Washer
9	30451423	1	Molletta	Trunk
10	53451389	1	Rondella ritegno attuatore	Washer
11	323320195	1	Attuatore	
12	324520704	2	Vite fiss. serratura	Key lock bolt
13	314720110	1	Riscontro chiusura sportello bagagliaio	Striker
14	334720350	1	Guarnizione	Luggage hood moulding
15	314520445	1	Inserto	Insert
16	30471104	1	Serratura sportello bagagliaio	Luggage hood key lock
17	165000160	1	Tappo	Plug
18	119148160	2	Vite fiss. attuatore	Screw
19	314720331	2	Tamponcino	Silentbloc
20	314320124	2	Tampone	Silentbloc
21	125100060	4	Dado	Nut

Carparo Modena

MASERATI s.p.a.	PORTE: CERNIERE E COMANDI INTERNI	DOORS: HINGES AND INNER CONTROLS	TAVOLA DRAWING 49

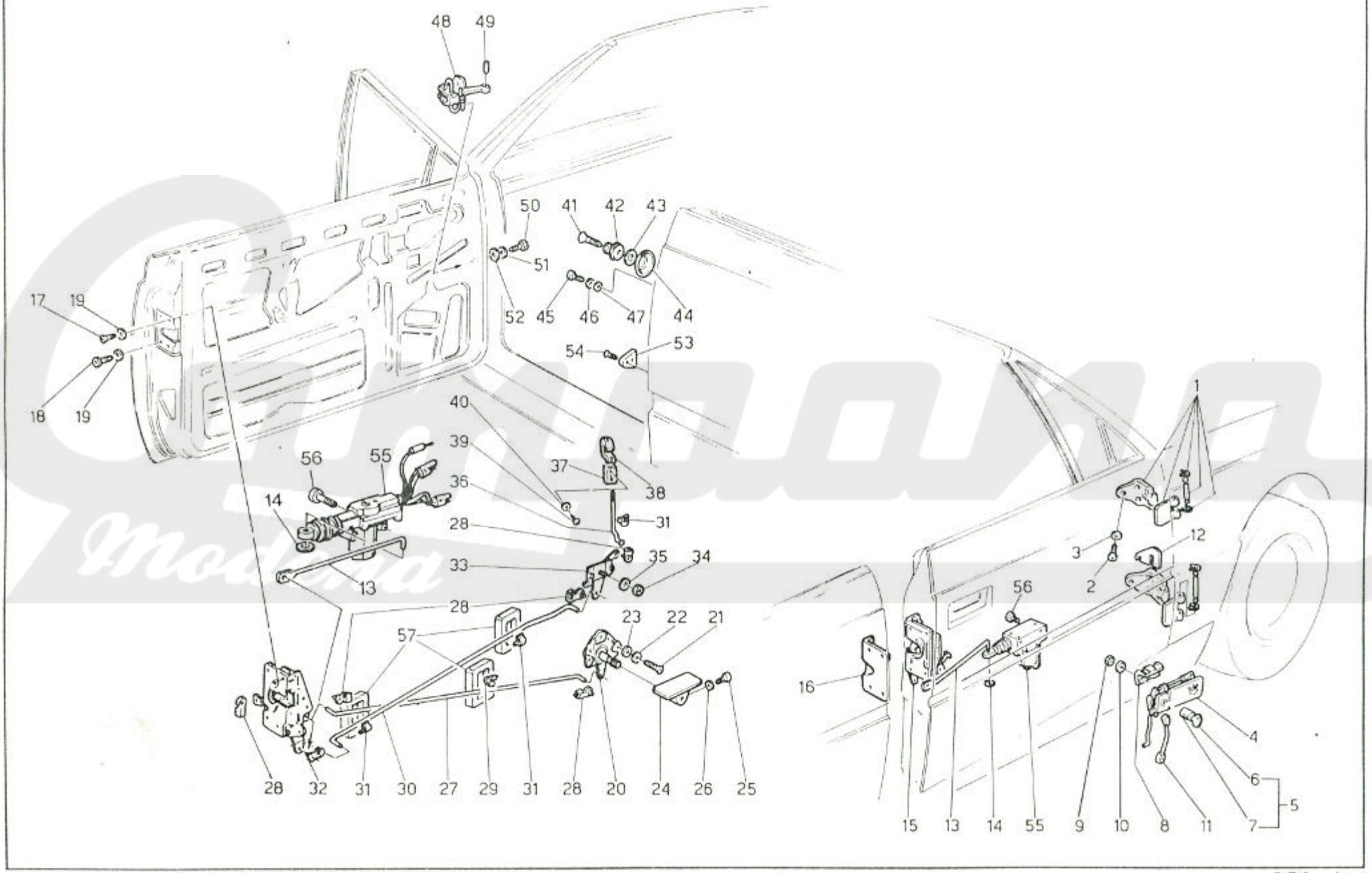

D.E.Ca. - Lugo

MASERATI s.p.a.	PORTE: CERNIERE E COMANDI INTERNI	DOORS: HINGES AND INNER CONTROLS	TAVOLA DRAWING 49

SPYDER

45 | 44 | 41 | 40 | 11 | 10 | 03 | 02 | 00

POS N.	N. COD. CODE No.	Q.TA Q.TY	DENOMINAZIONE	DESCRIPTION
1	314520113	4	Cerniera porta	Door hinge assy
2	167570825	12	Vite	Screw
3	135800080	12	Rondella elastica	Spring washer
4	314520025	1	Serie maniglie Sx. e Dx.	Exterior handle set
5	314520011	1	Serie blocchetti Sx. e Dx. con tre chiavi	Barrel set with three keys
6	53451375 ■	3	Chiave	Key
7		1	Blocchetto Sx. (Non fornito)	Barrel for L.H. handle (Not supplied)
		1	Blocchetto Dx. (Non fornito)	Barrel for R.H. handle (Not supplied)
8	314520381	2	Ponticello fiss. maniglia	Cramp
9	125100060	4	Dado	Nut
10	314520417	4	Rondella elastica	Spring washer
11	314520019	1	Tirante maniglia Sx.	Rod to control L.H. handle key
	314520020	1	Tirante maniglia Dx.	Rod to control R.H. handle key
12	314520402	*	Piastrina	Spacer plate
	314520403	*	Piastrina	Spacer plate
13	314520461	1	Tirante attuatore porta Sx.	Actuator rod L.H.
	314520462	1	Tirante attuatore porta Dx.	Actuator rod R.H.
14	53826313	2	Rondella	Washer
15	314520145	1	Serratura porta Sx.	L.H. door lock
	314520146	1	Serratura porta Dx.	R.H. door lock
16	314520411	1	Mostrina per serratura Sx.	L.H. cover plate
	314520412	1	Mostrina per serratura Dx.	R.H. cover plate
17	112806020	4	Vite	Screw
18	112806030	4	Vite	Screw
19	135600060	8	Rondella dentellata	Washer
20	314520183	1	Dispositivo apert. int. porta Sx.	L.H. remote control
	314520184	1	Dispositivo apert. int. porta Dx.	R.H. remote control
21	101205010	6	Vite	Screw
22	135600050	6	Rondella elastica	Spring washer
23	135900064	6	Rondella piana	Washer
24	314520426	2	Leva apert. int. porte	Control lever
25	112805016	2	Vite	Screw
26	135900053	2	Rondella piana	Washer
27	314520418	2	Tirante dispositivo	Rod
28	53451371	9	Molletta	Clamp

Epoong Product

MASERATI s.p.a.	PORTE: CERNIERE E COMANDI INTERNI	DOORS: HINGES AND INNER CONTROLS	TAVOLA DRAWING 49

SPYDER

45 | 44 | 41 | 40 | 11 | 10 | 03 | 02 | 00

POS N.	N. COD. CODE No.	Q.TA Q.TY	DENOMINAZIONE	DESCRIPTION
29	314520419	2	Molletta	Clamp
30	314520416	2	Tirante sicur. porta	Rod
31	314520420	6	Molletta	Clip
32	30451423	1	Molletta	Clip
33	314520153	1	Rinvio sicurezza Sx.	L.H. safety control
	314520154	1	Rinvio sicurezza Dx.	R.H. safety control
34	125100060	2	Dado	Nut
35	135600060	2	Rondella dentellata	Washer
36	314520421	2	Tirantino sicurezza porta	Lock button for door safety
37	314520428	2	Raccordo	Element to link rod
38	314520427	2	Pomello col. marrone	Pull knob colour brown
39	167590414	2	Vite	Screw
40	135900043	2	Rondella piana	Washer
41	314520410	2	Vite	Screw
42	314520151	2	Perno	Pin
43	314520406	-	Spessore 2 mm	Spacer 2 mm
	314520407	-	Spessore 1 mm	Spacer 1 mm
44	314520413	2	Mostrina	Cover plate
45	112806020	2	Vite	Screw
46	135600060	2	Rondella dentellata	Washer
47	136110066	2	Rondella piana	Washer
48	314520142	2	Tirante arresto porta	Rod
49	314520408	2	Perno	Pin
50	101205010	4	Vite	Screw
51	135600050	4	Rondella dentellata	Washer
52	136110055	4	Rondella piana	Washer
53	314520140	2	Tassello inf. ponta	Plate
54	113106025	4	Vite	Screw
55	323320194	2	Attuatore	Motor actuator
56	61810516	2	Vite	Screw
57	314520429	6	Antivibrante tirante post.	Vibration-damping on rear rod
58	314520414	4	Rondella	Washer

* Secondo necessità di montaggio
On request

■ Nella richiesta specificare il tipo di profilo (sonodisponibili 3 tipi di profili identificati ciascuno da queste cifre iniziali 1...3...5...)
To specifi the profile type (are available 3 profile types tah are idenitfiable fron this initial figures: 1...3...5...)

MASERATI s.p.a.	PORTE: CRISTALLI E ALZACRISTALLI	DOOR: WINDOWS AND REGULATORS	TAVOLA DRAWING 50

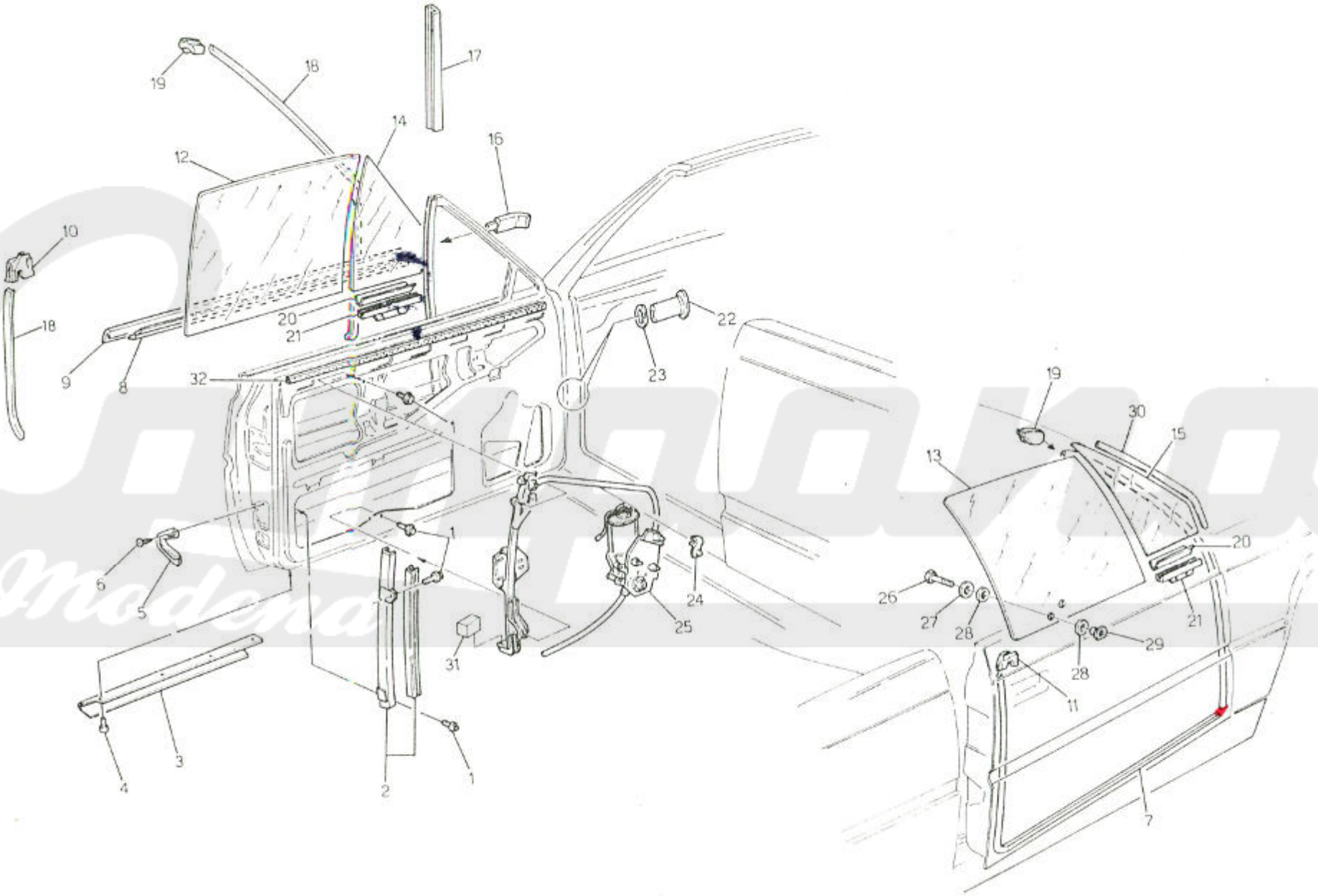

D.E.Ca. - Lugo

MASERATI s.p.a.	PORTE: CRISTALLI E ALZACRISTALLI	DOORS: WINDOWS AND REGULATORS	TAVOLA DRAWING 50

SPYDER

45 44 41 40 11 10 03 02 00

POS N.	N. COD. CODE No.	Q.TA Q.TY	DENOMINAZIONE		DESCRIPTION	
1	317720335	16	Vite		Screw	
2	337720115	1	Canalino guida cristallo post. Sx.		L.H. rear glass-gulde, assy	
	337720116	1	Canalino guida cristallo post. Dx.		R.H. rear glass-guide, assy	
3	314520009	1	Guarnizione parapolvere Sx.		L.H. dust channel, assy	
	314520010	1	Guarnizione parapolvere Dx.		R.H. dust channel, assy	
4	314520456	18	Molletta		Spring clamp	
5	314520405	2	Mostrina		Cover plate	
6	113305016	6	Vite		Bolt	
7	314520158	2	Guarniz. tenuta acqua vano porta marrone (in alternativa)		Weatherstrip brown (alternative)	
	314550158	2	Guarniz. tenuta acqua vano porta marrone (in alternativa)		Weatherstrip brown (alternative)	
	314551161	2	Guarniz. tenuta acqua (grigio/azzurro)	post modif	Weatherstrip (grey/light blue)	after modif.
	319320044	2	Guarniz. tenuta acqua (azzurra)	pre modif.	Weatherstrip (light blue)	pre modif.
	314550162	2	Guarniz. tenuta acqua (grigio)	pre modif	Weatherstrip (grey)	pre modif.
8	317720324	2	Guarnizione raschiavetro est.		Outside weathcrstrip	
9	337720337	1	Modonatura est. S.		L.H. finisher	
	337720338	1	Modonatura est. D.		R.H. finisher	
10	334520161	1	Intestatura post. Sx.		L.H. rear butt	
11	334520162	1	Intestatura post. Dx.		R.H. rear butt	
12	337720329	1	Cristallo ponta Sx. (colore verde) mobile		R.H. glass (green color)	
13	337720330	1	Cristallo porta Dx. (colore verde) mobile		R.H. glass (green color)	
14	337720313	1	Cristallo fisso ant. Sx. (colore verde)		L.H. front fixing glass (green color)	
15	337720314	1	Cristallo fisso ant. Dx. (colore verde)		R.H. front fixing glass (green color)	
16	317720319	1	Puntale ant. Sx.		L.H. front ferrule	
	317720320	1	Puntale ant. Dx.		R.H. front ferrule	
17	337720640	2	Guarnizione guida cristallo		Channel	
18	314520159	1	Guarniz. parapolvere Sx.		Dust channel L. H . door, assy	
	314520160	1	Guarniz. parapolvereDx.		Dust channel for R.H.door,assy	
19	334520304	1	Intestatura superiore Dx.		R.H. upper butt	
	334520303	1	Intestatura superiore Sx.		L.H. upper butt	
20	337720107	2	Guarnizione		Gasket	
21	337720108	2	Staffa		Bracket	
22	324520438	2	Guaina pass. cablagg. porta		Grommet	
23	324520432	2	Mostrina guaina cablaggio porta		Grommet	

MASERATI s.p.a.	PORTE: CRISTALLI E ALZACRISTALLI	DOORS: WINDOWS AND REGULATORS	TAVOLA DRAWING 50

SPYDER

45 44 41 40 11 10 03 02 00

POS N.	N. COD. CODE No.	Q.TA Q.TY	DENOMINAZIONE	DESCRIPTION
24	317720336	2	Molletta	Springclamp
25	337720019	1	Disposit. alzacristallo porta Sx.	L. H. window regulator
	337720020	1	Disposit. alzacristallo porta Dx.	R.H. window regulator
26	101208016	4	Vite	Screw
27	337720641	4	Rondella	Washer
28	337720326	8	Guarnizione	Gasket
29	337720325	4	Dado	Nut
30	337720340	2	Guarnizione cristallo fisso ant.	Front gasket fixing glass
31	37720347	2	Blocchetto fine corsa	End of stroke block
32	317720011	2	Guarnizione raschiavetro interna	Gasket

Campana Modena

MASERATI s.p.a.	MASCHERINA RADIATORE-MODANATURE ESTERNE-CRISTALLI FISSI	RADIATOR GRILLE-FINISHERS-FIXED GLASSES	TAVOLA DRAWING	51

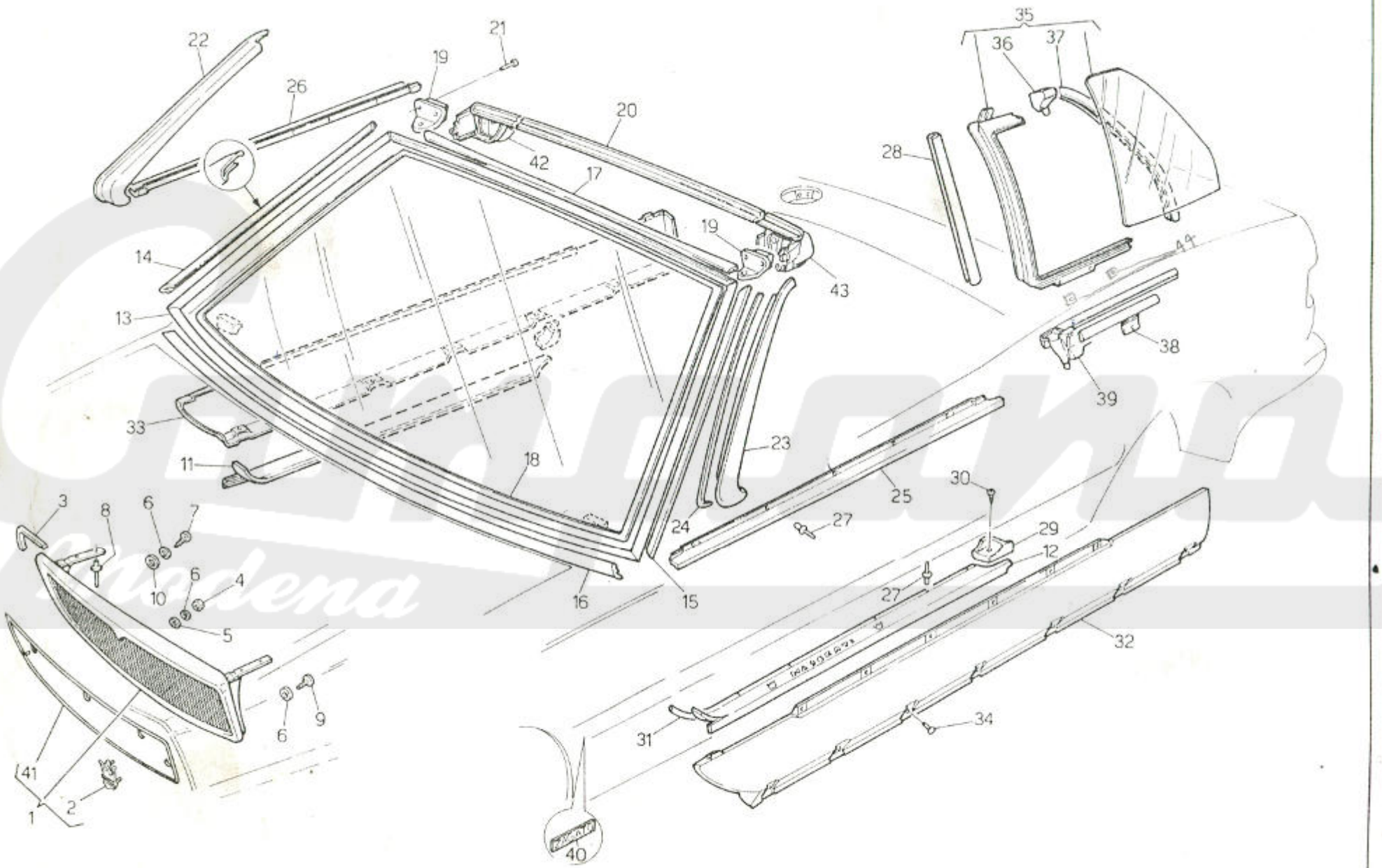

MASERATI s.p.a.	MASCHERINA RADIATORE - MODANATURE ESTERNE - CRISTALLI FISSI	RADIATOR GRILLE - FINISHERS - FIXED GLASSES	TAVOLA DRAWING 51

SPYDER

45	44	41	40	11	10	03	02	00	POS N.	N. COD. CODE No.	Q.TA Q.TY	DENOMINAZIONE	DESCRIPTION
									-	317720016	1	Kit modanature parabrezza (pos. 14,15,16,17)	Kit finisher (pos. 14,15,16,17)
									1	324156005	1	Maschera radiatore	Radiator grille
									2	324100109	1	Marchio	Badge
									3	314120317	1	Guarnizione cornice	Sealing
									4	125100050	2	Dado	Nut
									5	135900053	2	Rondella piana	Washer
									6	135600050	8	Rondella elastica	Spring washer
									7	112805025	2	Vite fiss. sup. maschera	Screw
									8	164354077	6	Rivetto	Rivet
									9	112805016	4	Vite fiss. lat. maschera	Screw
									10	169020005	2	Rondella piana	Washer
									11	318320310	1	Modanatura Dx.	R.H. finisher
									12	318320309	1	Modanatura Sx.	L.H. finisher
									13	317720013	1	Serie guarniz. crist. parab.	Windshield weatherstrip set
									14	317720304	1	Modanatura lat. Dx.	R.H. side finisher
									15	317720303	1	Modanatura lat. Sx.	L.H. side finisher
									16	317720301	1	Modanatura inf.	Finisher, lower
									17	317720302	1	Modanatura sup.	Finisher, upper
		•	•	•	•	•	•	•	18	317720120	1	Cristallo atermico parabrezza (col. verde)	Tinted windshield (green)
•	•									317747120	1	Cristallo atermico parabrezza (incolore)	Windshield (untinted)
									19	337920301	2	Supportoagganciomaniglia	Handlecouplersupport
									20	338320306	1	Guarnizione superiore	Upper gasket
									21	112006018	6	Vite	Screw
									22	338320330	1	Modanatura Dx.	R.H. finisher
									23	338320329	1	Modanatura Sx.	L.H. finisher
									24	338320328	2	Guarnizione gocciolatoio	Gasket
									25	317720315	1	Modanatura Sx.	L.H. finisher
									26	317720316	1	Modanatura Dx.	R.H. finisher
									27	164323308	24	Rivetto	Rivet
									28	337720339	2	Guarnizione tenuta acqua	Gasket
									29	318320313	1	Terminale per modanatura Sx.	End piece for L.H. finisher
										318320314	1	Terminale per modanatura Dx.	End piece for R.H. finisher
									30	119942190	2	Vite	Screw

MASERATI s.p.a.	MASCHERINA RADIATORE - MODANATURE ESTERNE - CRISTALLI FISSI	RADIATOR GRILLE - FINISHERS - FIXED GLASSES	TAVOLA DRAWING 51

SPYDER

45 | 44 | 41 | 40 | 11 | 10 | 03 | 02 | 00

POS N.	N. COD. CODE No.	Q.TA Q.TY	DENOMINAZIONE	DESCRIPTION
31	318320307	1	Guarnizione ant. Sx.	L.H. front weatherstrip
	318320308	1	Guarnizione ant. Dx.	R.H. front weatherstrip
32	338320337	1	Rivestimento est. longherone Sx.	L.H. side exterior covering
33	338320338	1	Rivestimento est. longherone Dx.	R.H. side exterior covering
34	338320349	28	Rivetto	Rivet
35	337720027	1	Voletto post. Sx. completo	L.H. rear window
	337720028	1	Voletto post.Dx. completo	R.H. rear window
36	337720445	1	Giunto sup. post. Sx.	L.H. union
	337720446	1	Giunto sup. post. Dx.	R.H. union
37	337720375	2	Profilo voletto post. (lato posteriore)	Profile (rear side)
38	337720371	1	Modanatura Sx.	L. H. finisher
	337720372	1	Modanatura Dx.	R. H. finisher
39	337720369	1	Intestatura Sx. completa	L.H. support assy
	337720370	1	Intestatura Dx. completa	R.H. support assy
40	338320364	2	Targhetta ZAGATO	ZAGATO badge
41	324156108	1	Profilato per maschera radiatore	Profile
42	338320300	1	Giunto estremità sup. Dx. parabrazza	R.H. union
43	338320305	1	Giunto estremità sup. Sx. parabrezza	L.H. union

Carpano Modena

MASERATI s.p.a.	PARAURTI ANTERIORE E RIVESTIMENTI INTERNI COFANO	FRONT BUMPER AND SOUND PROOF FELTS	TAVOLA DRAWING 52

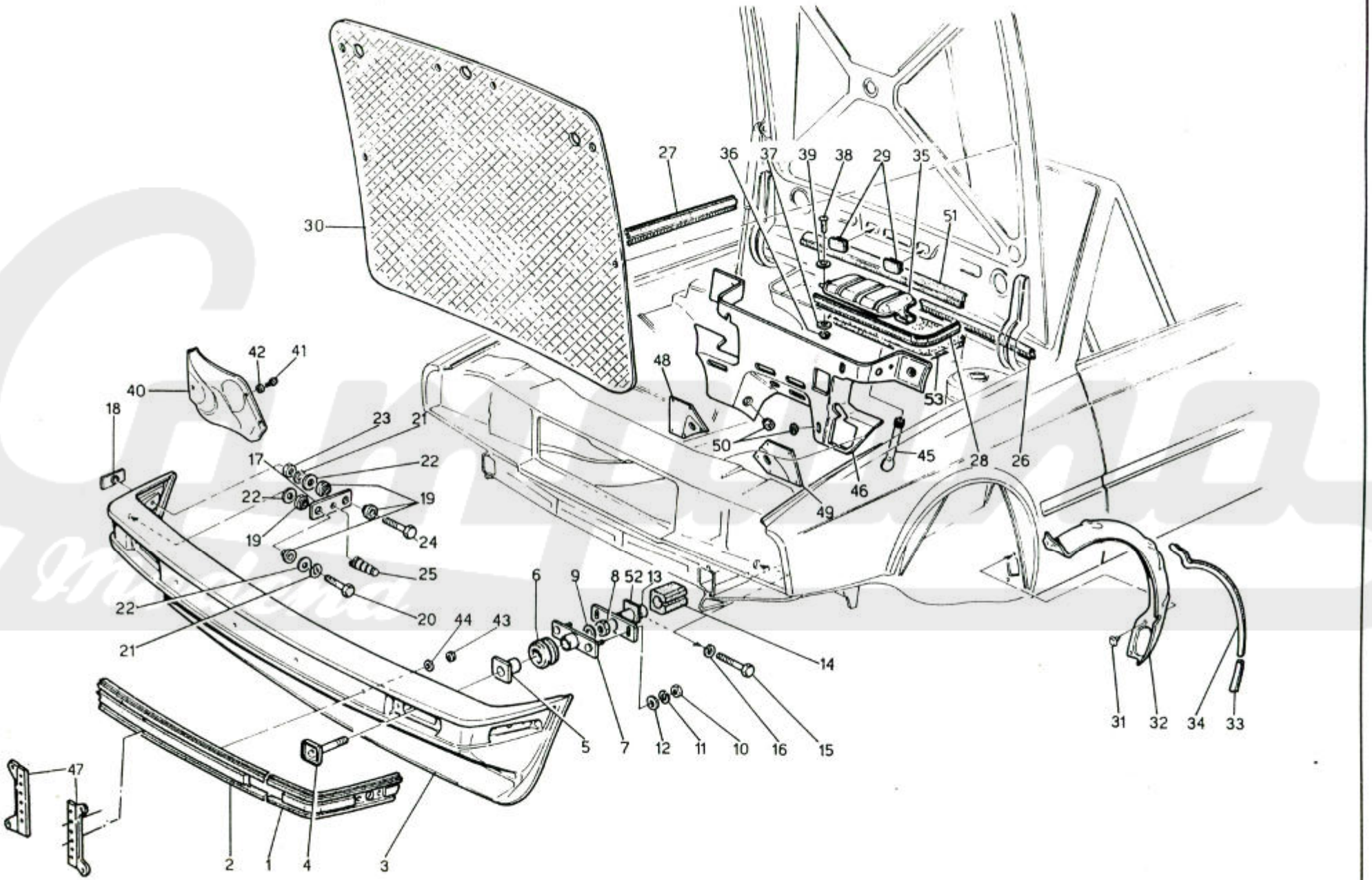

MASERATI s.p.a.

SPYDER

PARAURTI ANTERIORE E RIVESTIMENTI INTERNI COFANO — FRONT BUMPER AND SOUND PROOF FELTS

TAVOLA DRAWING 52

45	44	41	40	11	10	03	02	00	POS N.	N. COD. CODE No.	Q.TA Q.TY	DENOMINAZIONE	DESCRIPTION
•	•	•	•			•	•	•	1	316327103	1	Guarnizione Sx. paraurti	L.H. sealing
•	•	•	•			•	•	•		316327104	1	Guarnizione Dx. paraurti	R. H . sealing
				•	•					316330103	1	Guarnizione Sx. paraurti (solo per U.S.A.)	L.H. sealing (for U.S.A. only)
				•	•					316330104	1	Guarnizione Dx. paraurti (solo per U.S.A.)	R.H. sealing (for U.S.A. only)
•	•	•	•			•	•	•	2	316327106	1	Guarnizione centr. paraurti	Central gasket for front bumper
				•	•					316330106	1	Guarnizione centr. paraurti (solo per U.S.A.)	Central gasket for front bumper (for U.S.A. only)
									3	316320100	1	Paraurti anteriore	Front bumper
									4	316320112	2	Rinforzo	Stiffener
									5	316320114	2	Piastra	Spacer plate
									6	316320315	2	Tassello elastico	Elastic rubber lug
									7	316320117	2	Piastra	Support plate
									8	128300100	2	Dado	Nut
									9	136110110	2	Rondella piana	Washer
									10	125100080	4	Dado	Nut
									11	135300084	4	Rondella elastica	Spring washer
									12	136110090	4	Rondella piana	Washer
									13	316320121	2	Staffa	Support bracket
									14	316320325	2	Tassello	Rubber lug
									15	100814075	2	Vite	Screw
									16	135300150	2	Rondella elastica	Spring washer
									17	316320337	2	Leva	Lever
									18	316320125	2	Piastrina	Plate
									19	316320334	8	Distanziale	Spacer
									20	101208030	2	Vite	Screw
									21	135300084	4	Rondella elastica	Spring washer
									22	163030080	6	Rondella piana	Washer
									23	125100080	2	Dado	Nut
									24	101208020	2	Vite	Screw
									25	53431319	2	Tampone	Silentbloc adjuster
									26	314320357	1	Guarniz. post. vano cof. mot.	Insulating padding
									27	314320359	2	Guarnizione	Rubber strip
									28	314320358	1	Guarnizione	Rubber strip

MASERATI s.p.a.	PARAURTI ANTERIORE E RIVESTIMENTI INTERNI COFANO	FRONT BUMPER AND SOUND PROOF FELTS	TAVOLA DRAWING 52

SPYDER

45	44	41	40	11	10	03	02	00	POS N.	N. COD. CODE No.	Q.TA Q.TY	DENOMINAZIONE	DESCRIPTION
									29	53211300	2	Tappo	Plug
									30	314320362	1	Rivestimento Interno cof. mot.	Insulating padding
									31	312520509	10	Tappo	Screw plug
									32	312520505	1	Protezione vano ruota ant. S	L.H. mudguard
										312520506	1	Protezione vano ruota ant. D	R.H. mudguard
									33	312520507	2	Guarnizione inferiore	Rubber strip
									34	312520508	2	Guarnizione superiore	Rubber strip
									35	312520510	1	Protezione riparo acqua	Water shield
									36	319220324	2	Madrevite	Nut
									37	312520511	2	Guarnizione	Water seal
									38	119148160	2	Vite	Screw
									39	169020005	2	Rondella plana	Washer
									40	312520145	1	Protezione trombe	Horn shield
									41	30151340	3	Vite	Screw
									42	135000053	3	Rondella piana	Washer
									43	122700050	9	Dado	Nut
									44	136110055	9	Rondella piana	Washer
									45	312120321	2	Tubetto drenaggio	Drain pipe
				•	•	•	•	•	46	311553402	1	Rivest. fonoass. (lato motore)	Covering (engine side)
•	•	•	•							321570402	1	Rivest. fono ass. (lato motore)	Covering (engine side)
								•	47	556320109	2	Supporto targa	Plate support
									48	Non fornito	1	Protezione inf. Dx. in amianto	R.H. lower shield
									49	Non fornito	1	Protezione inf. Sx. in amianto	L.H. lower shield
									50	311553426	-	Piastrina fix. protezione	Plate
									51	312520513	1	Profilato tenuta acqua presa aria cond.	Section bar
									52	316320321	2	Guarnizione per staffa attacco paraurti	Gasket
				•	•	•	•	•	53	311553400	1	Rivest. fono assorbente (vasca presa aria)	Covering
•	•	•	•							321570400	1	Rivest. fono assorbente (vasca presa aria)	Covering